MEGANE E-TECH 100% ELECTRIC

knjižica uputstava

Dobrodošli za upravljač vašeg novog električnog vozila

Ova knjižica uputa sadrži potrebne informacije:
– da dobro upoznate vaše vozilo, te da na taj način, u potpunosti, i u najboljim uvjetima upotrebe, uživate u svim tehničkim savršenostima kojima je ono opremljeno.
– da postignete stalan optimalan rad poštivanjem jednostavnih, ali strogih savjeta za održavanje po programu.
– da se suočite, bez pretjeranog gubitka vremena, sa zahvatima koji ne zahtijevaju intervenciju stručnjaka.
Nekoliko trenutaka koje ćete posvetiti čitanju ove knjižice uvelike će vam se isplatiti zbog savjeta koje ćete tamo naći i tehničkih noviteta koje ćete otkriti. Ako vam neke stvari ostanu nejasne, tehnički savjetnici u našoj Mreži rado će vam dati sva dodatna objašnjenja.

Pomoći će vam sljedeći simboli:

i Oznake, vidljive na vozilu, označavaju da se podrobnije informacije o postupcima i/ili ograničenjima postupaka nalaze u priručniku s uputama za uporabu vozila, ovisno o stupnju opremljenosti vozila.

➥ preusmjeravanja na stranicu navedena su bilo gdje u priručniku.

bilo gdje u priručniku s uputama ukazuju na rizik, opasnost ili sigurnosna uputstva.

Opis modela, prikazanih u ovoj knjižici uputstava, sastavljen je na osnovu tehničkih karakteristika poznatih na dan sastavljanja ovog dokumenta.
Knjižica uputstava obuhvaća svu opremu (serijsku ili dodatnu) **koja postoji za te modele, njihovu prisutnost na vozilima s obzirom na verziju, odabrane opcije i zemlju prodaje.**
Isto tako, u ovom dokumentu može biti opisana i neka oprema koja bi se tek trebala pojaviti tijekom godine.
Dijagrami u korisničkom priručniku navedeni su kao primjeri.

Želimo vam ugodnu vožnju za upravljačem vašeg vozila.

Prijevod s francuskog. Kopiranje ili prijevod, čak i djelomično, zabranjeni su bez prethodnog pismenog odobrenja proizvođača vozila.

VANJŠTINA

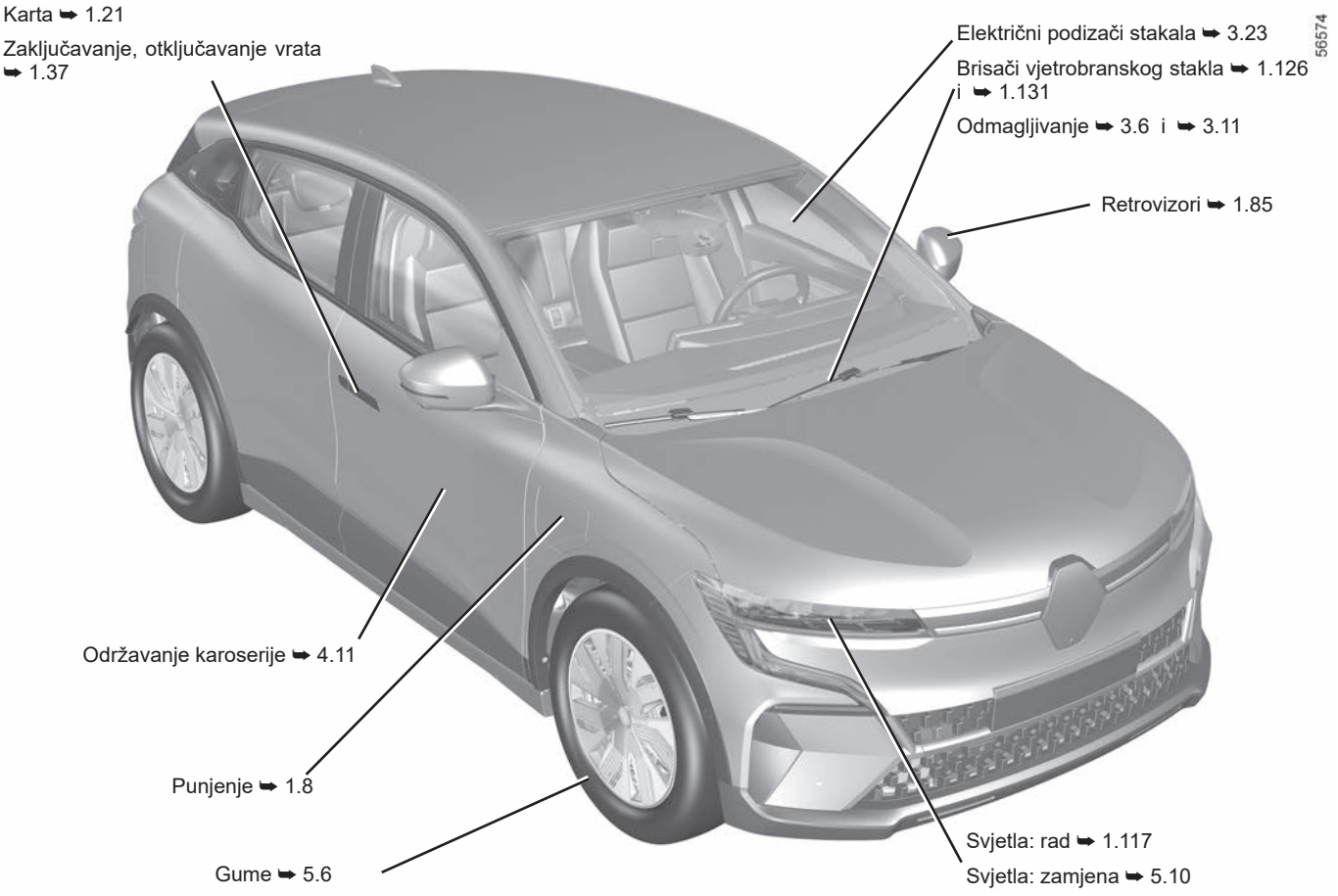
Karta ➥ 1.21
Zaključavanje, otključavanje vrata ➥ 1.37
Električni podizači stakala ➥ 3.23
Brisači vjetrobranskog stakla ➥ 1.126 i ➥ 1.131
Odmagljivanje ➥ 3.6 i ➥ 3.11
Retrovizori ➥ 1.85
Održavanje karoserije ➥ 4.11
Punjenje ➥ 1.8
Gume ➥ 5.6
Svjetla: rad ➥ 1.117
Svjetla: zamjena ➥ 5.10
56574

PUTNIČKI PROSTOR

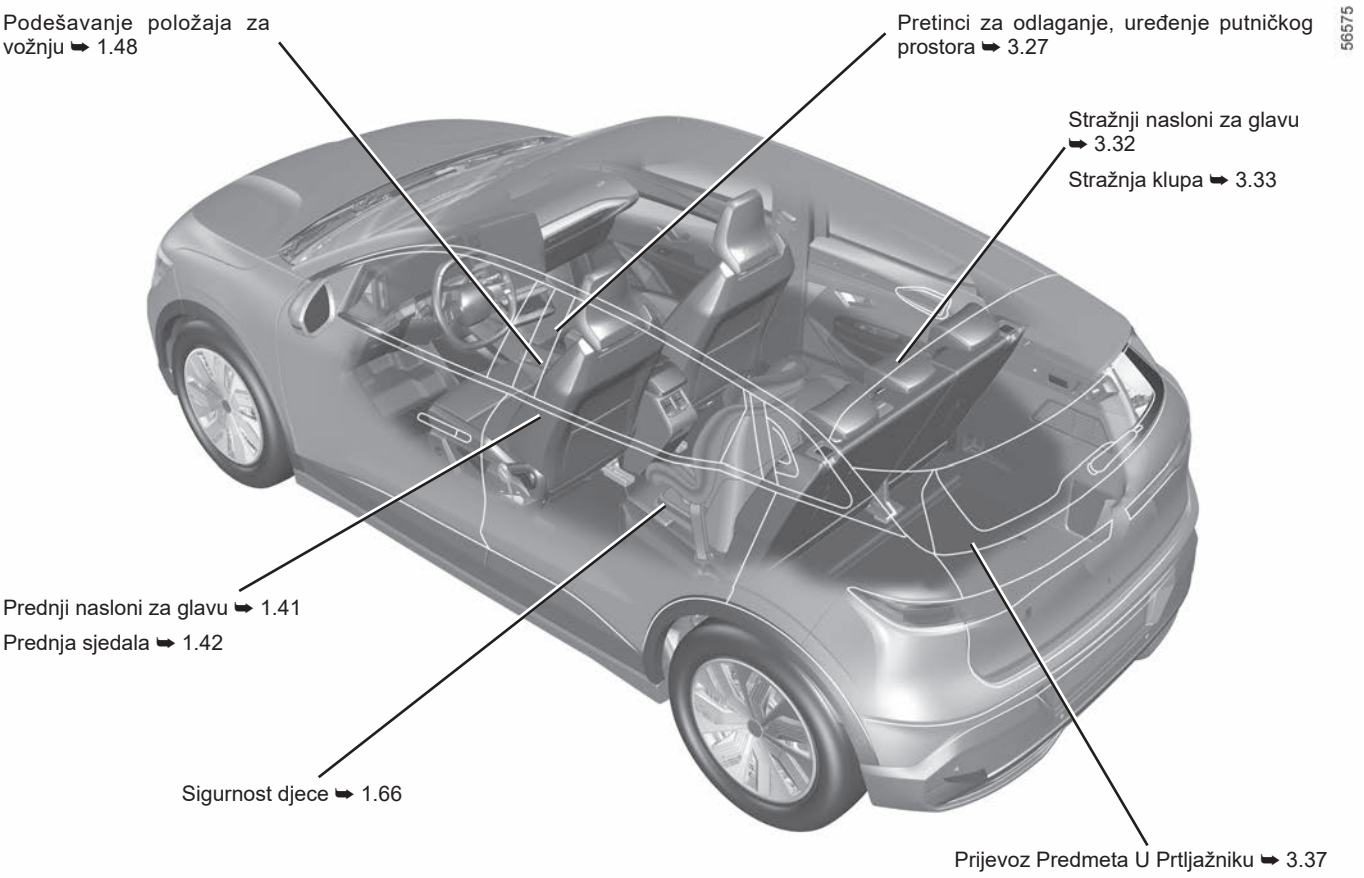

POLOŽAJ VOZAČA

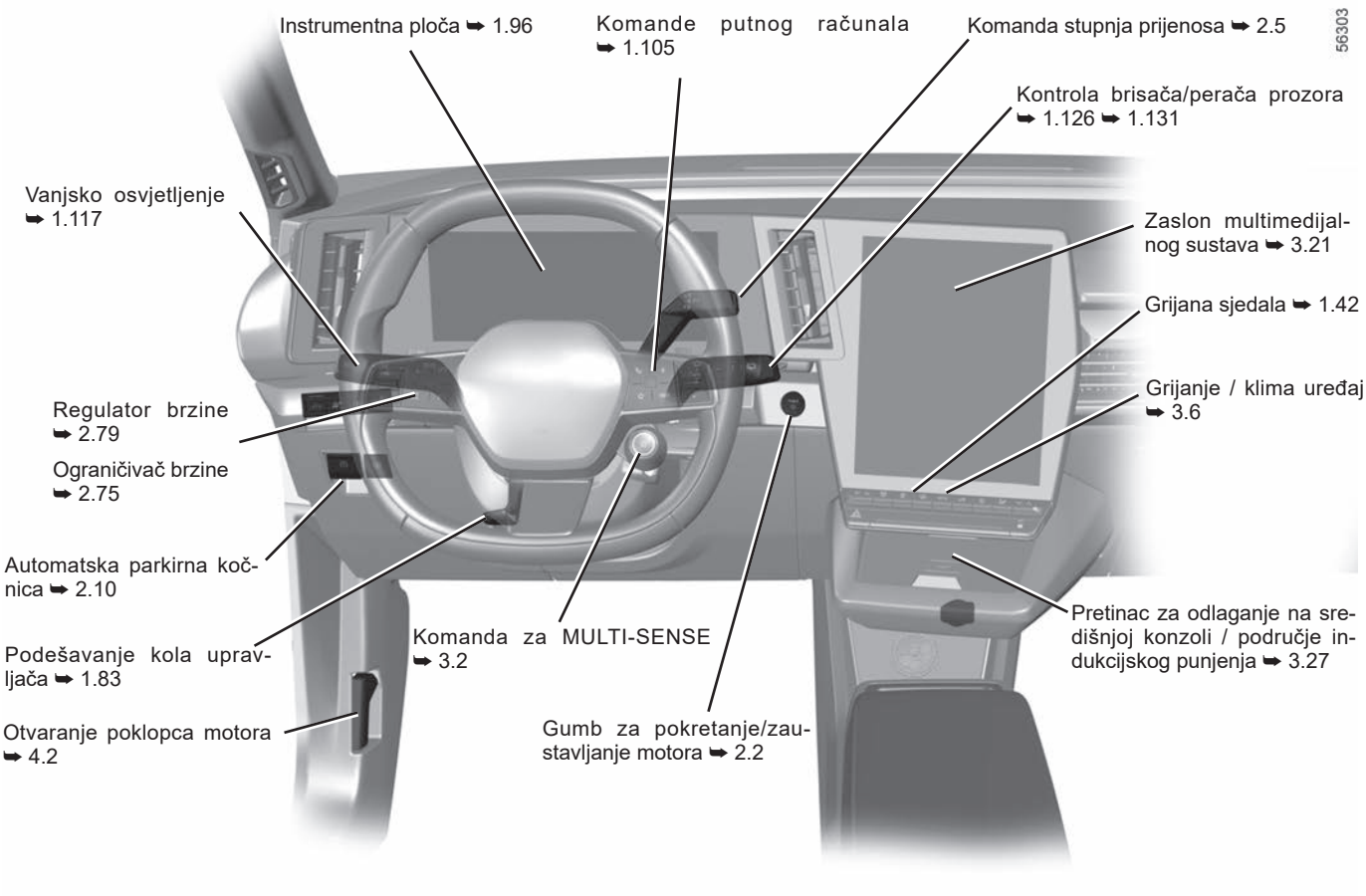

POMOĆ PRI VOŽNJI

56304

ABS (sustav protiv blokiranja kotača)

ESC (elektronički sustav za nadzor stabilnosti vozila)

Pomoć pri kočenju

Sustav za pomoć pri kretanju na uzbrdici ➥ 2.27

Upozorenje na izlazak iz vozne trake ➥ 2.32

Sprečavanje izlaska iz prometne trake ➥ 2.37

Sprečavanje izlaska iz prometne trake u hitnim slučajevima ➥ 2.52

Aktivno naglo kočenje ➥ 2.52

Aktivno naglo kočenje u vožnji unazad ➥ 2.128

Upozorenje za mrtvi kut ➥ 2.43

Upozorenje prilikom izlaska iz parkirnog mjesta ➥ 2.131

Sustav nadzora tlaka u gumama ➥ 2.22

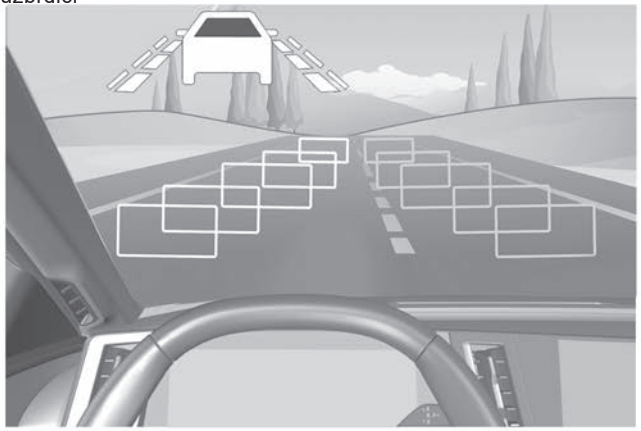

Ograničivač brzine ➥ 2.75

Regulator brzine ➥ 2.79

Prilagodljivi regulator brzine Stop and Go ➥ 2.84

Otkrivanje prometnih znakova ➥ 2.71

Pomoć pri parkiranju ➥ 2.122

Kamera za vožnju unatrag ➥ 2.135

Kamera s pregledom od 360° ➥ 2.138

Automatsko parkiranje ➥ 2.149

Sigurni izlaz vozila ➥ 2.155

Upozorenje za sigurnosni razmak ➥ 2.49

Upozorenje za umor vozača ➥ 2.69

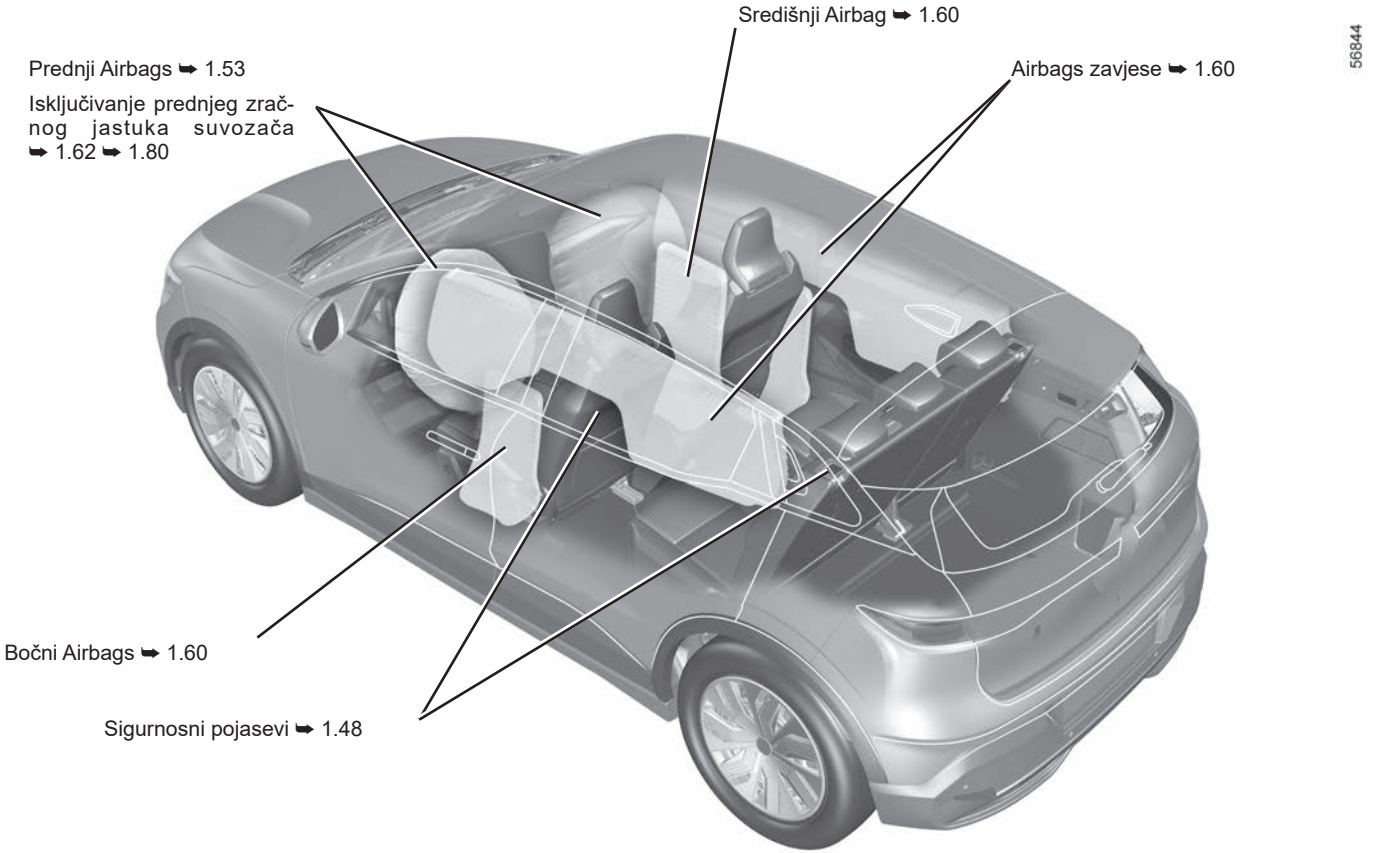
Središnji Airbag ➥ 1.60
Prednji Airbags ➥ 1.53
Isključivanje prednjeg zračnog jastuka suvozača ➥ 1.62 ➥ 1.80
Airbags zavjese ➥ 1.60
56844
Bočni Airbags ➥ 1.60
Sigurnosni pojasevi ➥ 1.48

PREPOZNAVANJE VOZILA – OZNAKE

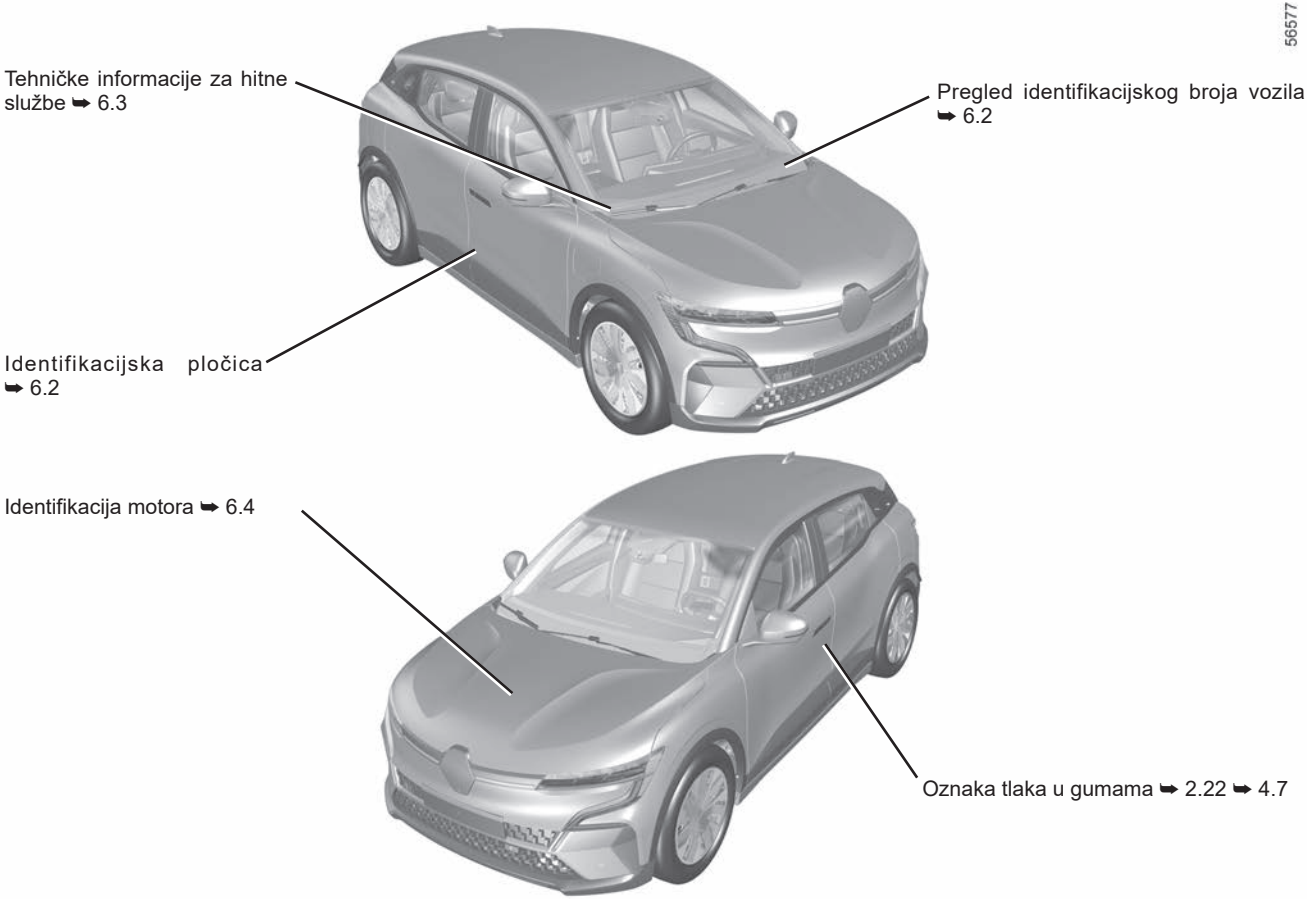

MOTORNI PROSTOR (redovito održavanje)

56578

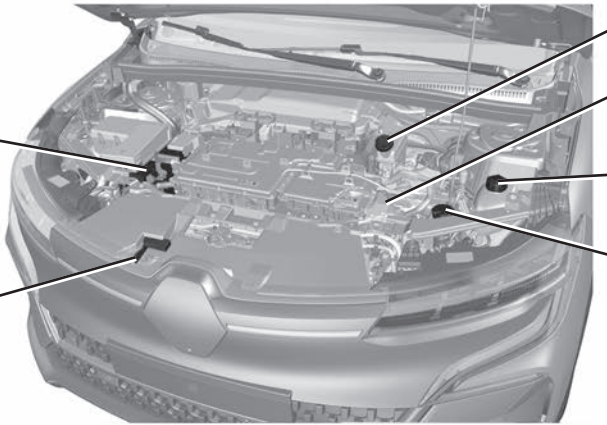

Akumulator: ➥ 4.9

Otvaranje poklopca motornog prostora ➥ 4.2

kočiona tekućina ➥ 4.4

Strujni krugovi od 400 V ➥ 1.2

Rashladna tekućina ➥ 4.4

Tekućina za pranje stakala ➥ 4.4

OTKLANJANJE KVARA

56579

Zamjena metlica brisača vjetrobranskog stakla ➥ 5.20

Zamjena žarulja farova ➥ 5.10

Prednje mjesto za vuču ➥ 5.22

Probušena guma ➥ 5.2

alati ➥ 5.5

Zamjena metlice brisača stražnjeg stakla ➥ 5.20

Zamjena žarulja stražnjeg svjetla ➥ 5.11

Stražnje mjesto za vuču ➥ 5.22

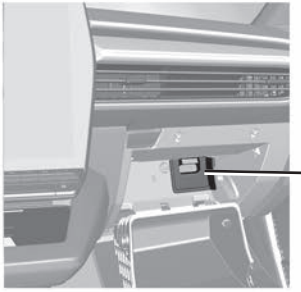

Osigurači ➥ 5.17

S A D R Ž A J

Poglavlja

Upoznajte vaše vozilo 1

Vožnja 2

Vaša udobnost 3

Održavanje 4

Praktični savjeti 5

Tehničke karakteristike 6

Abecedno kazalo 7

1. poglavlje: upoznajte vaše vozilo

Električno vozilo: prezentacija, važne preporuke, punjenje, programiranje 1.2
Kartica: opće informacije, upotreba, super zaključavanje 1.21
Digitalni ključ 1.30
Otvaranje i zatvaranje vrata. 1.34
Zaključavanje, otključavanje otvarajućih dijelova 1.38
Automatsko zaključavanje otvarajućih dijelova u vožnji 1.40
Nasloni za glavu, sjedala. 1.41
Sigurnosni pojasevi 1.48
Dodatni zaštitni mehanizmi 1.53
    na prednjim sigurnosnim pojasevima 1.53
    na stražnjim sigurnosnim pojasevima 1.59
    bočni zaštitni mehanizmi 1.60
    sustav za otkrivanje suvozača. 1.62
Sigurnost djece: općenite informacije 1.66
    odabir pričvršćenja dječjeg sjedala 1.69
    postavljanje dječjeg sjedala, općenito. 1.72
Dječja sjedala: pričvršćivanje s pomoću sigurnosnog pojasa 1.74
Dječja sjedala: pričvršćenje s pomoću sustava ISOFIX 1.77
Sigurnost djece: isključivanje, uključivanje prednjeg zračnog jastuka suvozača 1.80
Kolo upravljača, servo upravljač 1.83
Retrovizori, kamera za stražnji prikaz 1.85
Mjesto vozača 1.92
Kontrolna svjetla 1.96
Zasloni i pokazivači 1.101
Putno računalo 1.105
Izbornik personalizacije podešavanja vozila 1.113
Sat i vanjska temperatura 1.115
Zvučni i svjetlosni upozoritelji 1.116
Osvjetljenje i vanjska signalizacija. 1.117
Brisač stakla, uređaj za pranje stakla 1.126

ELEKTRIČNO VOZILO: uvod (1/5)

1 Priključak za električno punjenje (na strani suvozača)

2 Pogonski akumulator od “400 V”

3 Električni motor

4 Narančasti električni kabeli

5 Pomoćni akumulator od 12 V

56309

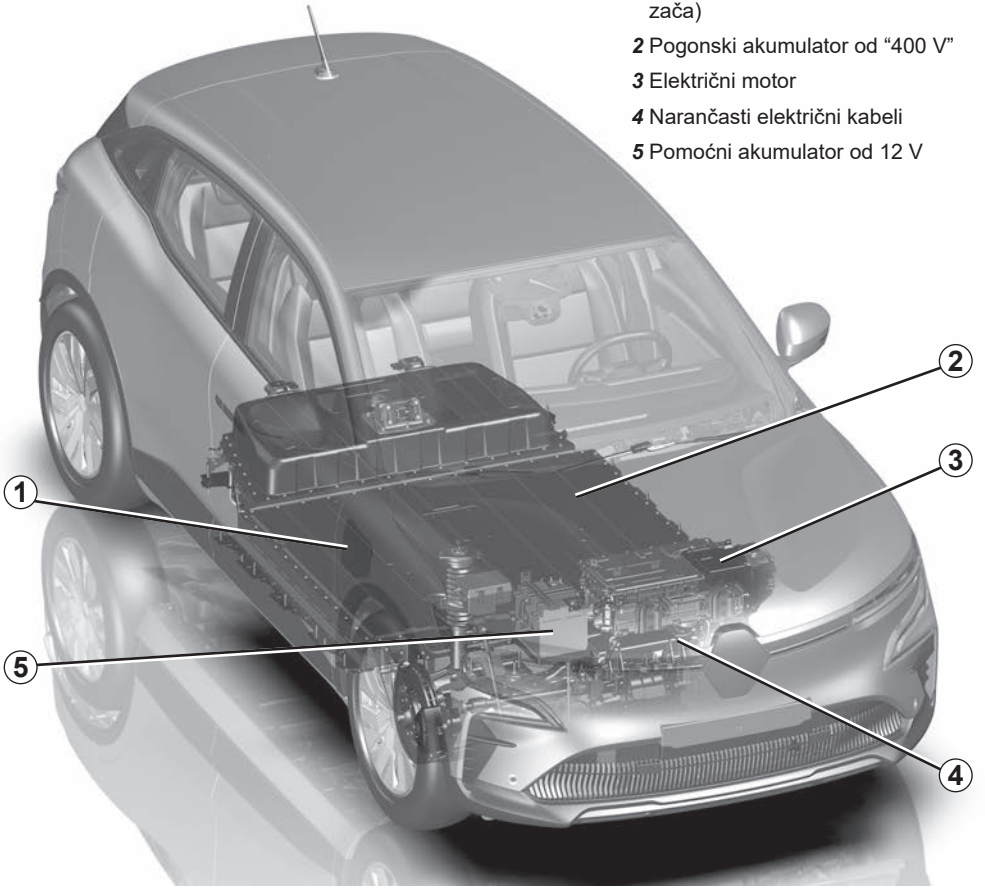

ELEKTRIČNO VOZILO: uvod (2/5)

Električna vozila imaju posebne karakteristike, no funkcioniraju na sličan način kao klasična vozila.

Glavna razlika električnih vozila je da isključivo upotrebljavaju električnu energiju umjesto goriva koje se upotrebljava u klasičnim vozilima.

Zbog toga preporučujemo da pažljivo pročitate ove upute koje opisuju vaše električno vozilo.

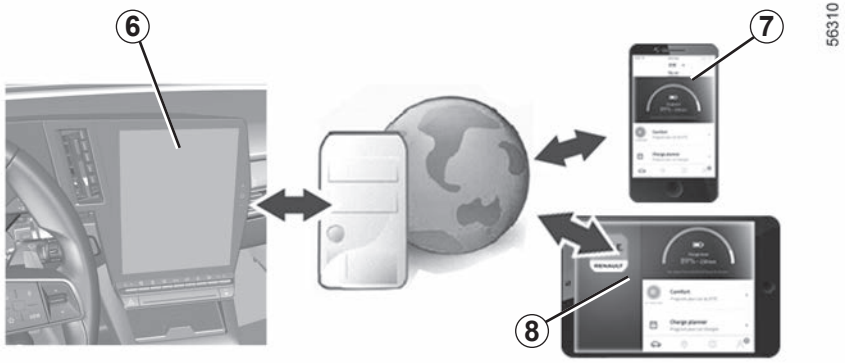

Povezane usluge

Vaše električno vozilo upotrebljava povezane usluge koje nude informacije i/ili upravljaju sljedećim:

– status punjenja vašeg vozila s upozorenjem o slaboj bateriji;
– programiranjem punjenja pogonskog akumulatora na temelju određenih ponuđenih odabira;
– preostali raspon vozila;
– ...

Tim uslugama možete pristupiti na sljedeći način:

– vanjski digitalni uređaji (mobilni telefoni ***7***, tableti ***8*** itd.);
– multimedijski ekran vozila ***6***.

Za više informacija pogledajte upute za multimedijsku opremu ili se obratite ovlaštenom zastupniku.

Možete se pretplatiti na povezanu uslugu ili je produžiti u bilo kojem trenutku kod ovlaštenog zastupnika marke

ELEKTRIČNO VOZILO: uvod (3/5)

Akumulatori

Električno vozilo ima dvije vrste akumulatora:

– pogonski akumulator od 400 V;

– pomoćni 12 V akumulator.

Pogonski akumulator od 400 V

Taj akumulator pohranjuje energiju potrebnu za pravilan rad motora vašeg električnog vozila. Kao i svaki akumulator, prazni se nakon upotrebe i morate ga redovno puniti.

Ne morate čekati da pogonski akumulator dosegne razinu rezervne energije da biste ga ponovno napunili.

Vrijeme punjenja ovisi o vrsti zidne utičnice ili javnog priključka koji upotrebljavate.
Doseg vašeg vozila ovisit će o razini napunjenosti pogonskog akumulatora te o stilu vaše vožnje ➥ 2.20.

Pomoćni 12 V akumulator

Drugi akumulator u vozilu sekundarni je akumulator od 12 V: on napaja opremu vozila (svjetla, brisače vjetrobranskog stakla, pomoć pri kočenju i sl.).

Ⓐ

33436

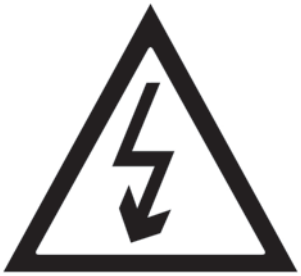

Simbol ***A*** označava električne elemente na vozilu koji mogu uzrokovati ozljede.

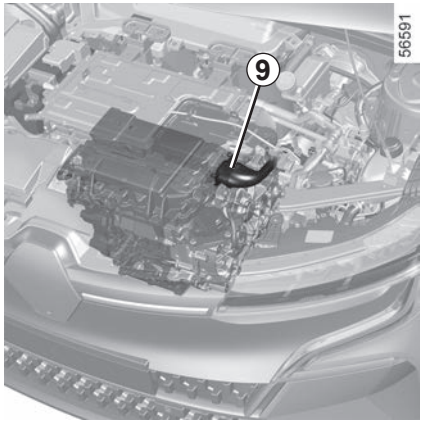

Električni strujni krug od “400 V”

Električni strujni krug od 400 V označen je narančastim kabelima ***9*** i dijelovima sa simbolom ⚠.

Sustav za vožnju električnog vozila upotrebljava istosmjerni napon od približno 400 V.

Taj se sustav može zagrijati tijekom paljenja i nakon isključivanja paljenja. Poštujte poruke upozorenja koje se nalaze na naljepnicama u vozilu.

Strogo su zabranjeni bilo kakvi zahvati ili preinake na električnom sustavu od 400 V (dijelovi, kabeli, priključci, pogonski akumulator) zbog mogućeg ugrožavanja vaše sigurnosti. Nazovite ovlašteni servis.

Opasnost od teških opekotina ili električnog udara koji mogu dovesti do smrti.

ELEKTRIČNO VOZILO: uvod (5/5)

Pokretanje

Kao i kod vozila s automatskim mjenjačem, morate se naviknuti da nećete upotrebljavati lijevu nogu ni njome kočiti.

Kada u vožnji podignete nogu s papučice gasa ili pritisnete papučicu kočnice, motor generira električnu struju tijekom usporavanja, a ta se energija upotrebljava za kočenje vozila i ponovno punjenje pogonskog akumulatora ➥ 2.17.

Vremenske nepogode, poplavljene ceste:

Nemojte voziti kolnikom ako visina vode prelazi donji rub naplataka.

Kočenje motorom ni u kojem slučaju ne smije biti zamjena za papučicu kočnice.

Buka

Električna vozila su posebno tiha. U početku će vama i ostalim sudionicima u prometu možda to biti neobično. Teško će čuti vozilo dok se kreće.

Budući da je motor tih, čut ćete zvukove koje niste navikli čuti (zvuk uzrokovan aerodinamičnošću, buku guma i sl.).

Prilikom svakog isključenja kontakta, ventilacija se isključuje nakon otprilike deset sekundi.

Smetnje u vožnji
Na strani vozača upotrebljavajte isključivo tepihe prikladne za vaše vozilo, koji se pričvršćuju na prethodno ugrađena pričvršćenja, te redovito provjeravajte njihovo pravilno pričvršćenje. Nemojte postavljati više tepiha jedan na drugi.
To može ometati rad papučica

Zvučni upozoritelj za pješake

Zvučni upozoritelj za pješake omogućuje vam upozoravanje ostalih sudionika u prometu, a posebno pješaka i biciklista, o vašoj prisutnosti.

Prilikom pokretanja motora zvučni se upozoritelj za pješake automatski uključuje. Zvuk se aktivira kada se vozilo kreće brzinom između otprilike 1 i 30 km/h.

Dodatne informacije o sireni za pješake potražite u uputama za sustav multimedije.

U slučaju kvara na zvučnom upozorenju za pješake na instrumentnoj se ploči prikazuje kontrolno svjetlo zajedno s porukom “Vanjski zvuk u kvaru”.

Obratite se ovlaštenom predstavniku marke.

Vaše je električno vozilo tiho. Prije napuštanja vozila, držeći nogu na kočnici, zaustavite motor.

POSTOJI OPASNOST OD TEŠKIH OZLJEDA

ELEKTRIČNO VOZILO: važne preporuke

Pažljivo pročitajte ove upute. Nepridržavanje ovih uputa može za posljedicu imati **opasnost od požara, teških ozljeda ili strujnog udara koji mogu uzrokovati smrt.**

U slučaju nezgode ili sudara

U slučaju nesreće ili udarca u podvozje vozila (npr. udarca u kamen, visoki pločnik ili neku drugu prometnu opremu) može se oštetiti strujni krug ili pogonski akumulator.
Neka vozilo pregleda ovlašteni predstavnik marke.
Nikada nemojte dodirivati dijelove sustava od “400 V” ili narančaste kabele vidljive unutar ili izvan vozila.
U slučaju težeg oštećenja pogonskog akumulatora može doći do curenja:
– nikada nemojte dodirivati tekućine koje cure iz pogonskog akumulatora
– u slučaju da tekućine dođu u kontakt s tijelom, isperite mjesto kontakta s puno vode i zatražite liječničku pomoć što je prije moguće.
U slučaju udarca, čak i blažeg, u vratašca i/ili ventil za punjenje, čim prije ih mora pregledati ovlašteni predstavnik marke.

U slučaju požara

U slučaju požara pobrinite se da svi odmah napuste vozilo i kontaktirajte hitne službe te ih obavijestite da je riječ o električnom vozilu.
Upotrebljavajte samo sredstva za gašenje ABC ili BC dopuštena za upotrebu u električnim požarima. Ne upotrebljavajte vodu ni druga sredstva za gašenje.
U slučaju oštećenja električnog strujnog kruga nazovite ovlaštenog servisera.

Vuča

➥ 5.22.

Pranje vozila

Nikada nemojte prati motorni prostor, priključak za punjenje ni pogonski akumulator mlazom pod visokim tlakom.
Time se može oštetiti strujni krug.
Nikada nemojte prati vozilo dok se puni. Nikada ne perite kabel za punjenje dok se vozilo puni. Nikada ne perite kabel za punjenje i utikač kabela za punjenje kad kabel nije spojen kako biste spriječili koroziju pinova za punjenje.
Postoji opasnost od strujnog udara i opasnost po život.

ELEKTRIČNO VOZILO: punjenje (1/12)

Shematski dijagram punjenja

1 Posebna zidna utičnica ili priključak za punjenje

2 Kabel za Punjenje

3 Priključak za električno punjenje (na strani suvozača)

Ako imate pitanja o opremi koja je potrebna za punjenje, obratite se predstavniku marke.

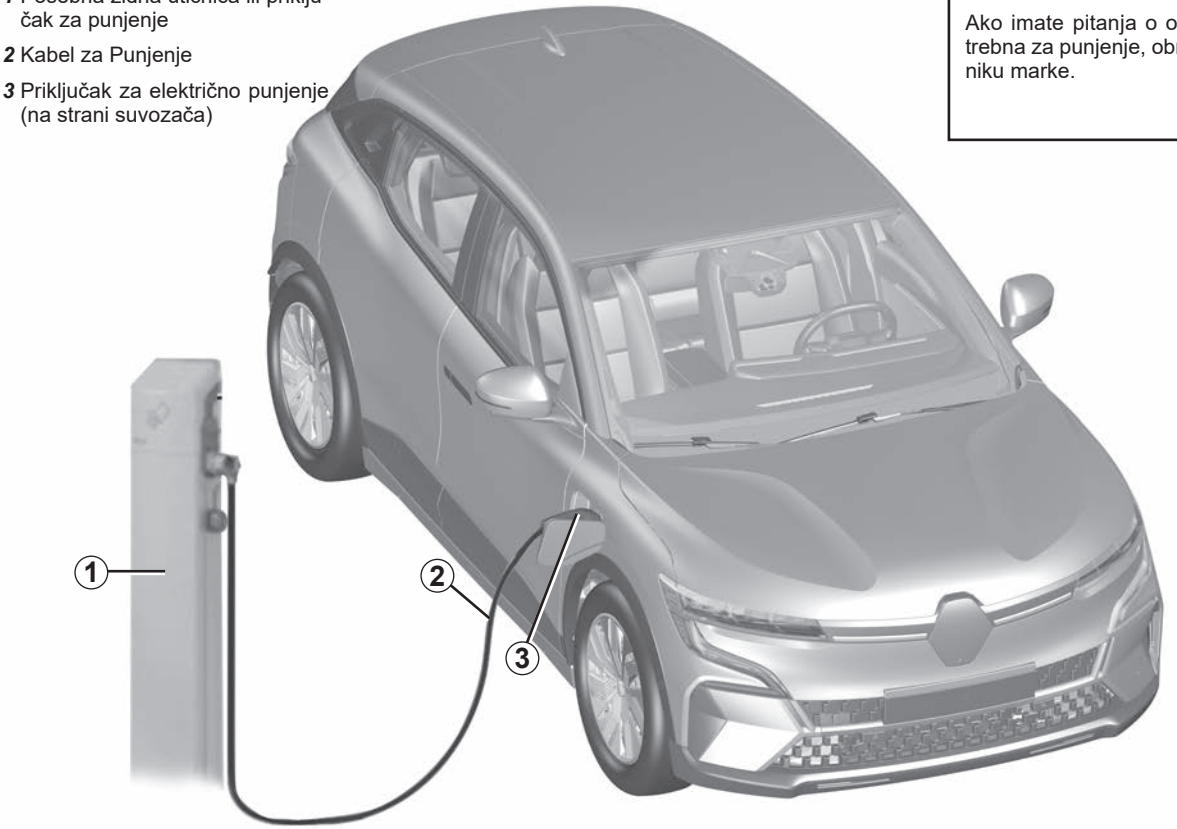

Važne preporuke za punjenje vozila

Pažljivo pročitajte ove upute. Nepridržavanje ovih uputa može za posljedicu imati **opasnost od požara, teških ozljeda ili strujnog udara koji mogu uzrokovati smrt.**

Punjenje

Nemojte ništa raditi na vozilu tijekom punjenja (pranje, rad na motornom prostoru i sl.).

U slučaju prisutnosti vode, znakova korozije ili stranih tijela u priključku kabela za punjenje ili u utičnici za punjenje vozila, nemojte puniti vozilo. Opasnost od požara.

Nemojte pokušati dodirnuti kontakte kabela, kućne utičnice ili utičnice za punjenje vozila ni u njih gurati premete.

Nikada nemojte priključiti kabel za punjenje u adapter, u utičnicu s više utora ni u produžni kabel.

Upotreba generatora je zabranjena.

Nemojte skidati ni mijenjati utičnicu za punjenje vozila ni kabel za punjenje. Opasnost od požara.

Nemojte mijenjati ni izvesti nikakvu radnju na instalaciji tijekom punjenja.

U slučaju udarca, čak i blažeg, u vratašca ili ventil za punjenje, čim prije ih mora pregledati ovlašteni predstavnik marke.

Pazite na kabel: nemojte ga gaziti, uranjati u vodu, natezati ga ni dopustiti da nešto u njega udara.

Redovito provjeravajte je li kabel za punjenje u dobrom stanju.

U slučaju oštećenja kabela za punjenje (korozija, tamna boja, posjekotine itd.), jedinice ili električne utičnice za punjenje vozila, nemojte ih upotrebljavati. Posjetite ovlaštenog zastupnika da biste ih zamijenili.

U slučaju neaktivacije mehanizma za zaključavanje vratašca utičnice za punjenje i/ili otključavanja električne utičnice za punjenje vozila, obratite se ovlaštenom zastupniku.

Kabel za punjenje *A*

Ovaj kabel namijenjen je vašem vozilu te služi povezivanju vašeg vozila sa zidnim utičnicama ili javnim stanicama za punjenje te time omogućuje standardno punjenje pogonskog akumulatora.

Preporučujemo da koristite kabel za punjenje koji omogućuje klasično punjenje za punjenje pogonskog akumulatora.

Svaki se kabel za punjenje pohranjuje u prtljažnik vozila ➥ 3.34.

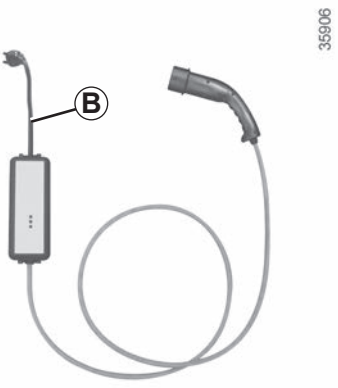

Kabel za punjenje *B*

Ovaj kabel omogućuje:

– pri normalnoj upotrebi na utičnici koja se koristi samo za vozilo (punjenje 14 A/16 A);

– povremeno punjenje pomoću kućne utičnice, kada na primjer niste kod kuće (punjenje na 8 A).

Utičnice moraju biti postavljene u skladu s uputama u priručniku koji se isporučuje s kabelom za punjenje ***B***.

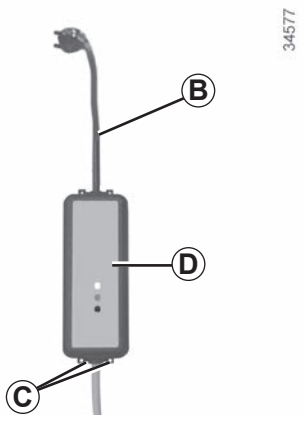

Obavezno **pažljivo** pročitajte upute za kabel za punjenje prije upotrebe ***B***.

Utičnica ne smije nikada visiti s kabela. Koristite kuke ***C*** da biste je učvrstili.

Ako se kabel za punjenje pokvari tijekom postupka punjenja (crveno kontrolno svjetlo na sklopu ***D***), odmah prekinite punjenje. Upute potražite u knjižici kabela.

Važne preporuke za punjenje vozila

Pažljivo pročitajte ove upute. Nepridržavanje ovih uputa može za posljedicu imati **opasnost od požara, teških ozljeda ili strujnog udara koji mogu uzrokovati smrt.**

Odabir kabela za punjenje

Standardni kabeli za punjenje koji se isporučuju uz vozilo osmišljeni su posebno za to vozilo. Osmišljen je tako da vas zaštiti od opasnosti od električnog udara koji može uzrokovati smrt ili požar.
Nemojte upotrebljavati kablove za punjenje prijašnjih vozila jer nisu prilagođeni vašem vozilu.
Iz sigurnosnih razloga, upotrebu kabela za punjenje koji nije preporučio proizvođač strogo je zabranjena. Nepridržavanje uputa može uzrokovati požar ili strujni udar koji može uzrokovati smrt. Informacije o kabelu za punjenje koji odgovara vašem vozilu zatražite od ovlaštenog zastupnika marke.

Upotreba kabela za punjenje *B*

Pažljivo pročitajte upute koje se isporučuju s kabelom za punjenje da biste saznali više o mjerama opreza koje morate poduzeti prilikom upotrebe proizvoda i tehničkim karakteristikama za postavljanje utičnice.

Način postavljanja

Sustavi napajanja

Upotrebljavajte samo terminale koji su u skladu sa standardom IEC 61851-1 i čije su priključne točke zaštićene na sljedeće načine:
– zaštitnim sustavom diferencijalne struje tipa A, 30 mA, specifičnim za utičnicu koja se upotrebljava;
– uređajem za zaštitu od prekomjerne struje;
– zaštitom od prenapona koji se odnosi na munje u izloženim područjima (IEC 62305-4).

Zidna utičnica

Neka ovlašteni stručnjak ugradi posebnu zidnu utičnicu.

U slučaju kućnog punjenja

Neka kvalificirani stručnjak provjeri je li svaka utičnica u koju ćete priključiti kabel za punjenje u skladu sa standardima i propisima koji su na snazi u vašoj zemlji i je li u skladu sa specifikacijama koje su prethodno opisane u odjeljku “Sustavi napajanja”.

Vrste punjenja u skladu s europskim standardima

Izmjenična struja (AC)
Ako su informacije prikazane na poklopcu za punjenje vozila, slijedite upute u nastavku.
Prije priključivanja kabela za punjenje provjerite:
– odgovaraju li boja i jedno slovo ulazne utičnice ***1*** boji i jednom slovu na kraju ***4*** kabela;
– odgovaraju li boja i jedno slovo ulazne utičnice ***3*** boji i jednom slovu na kraju ***5*** kabela.

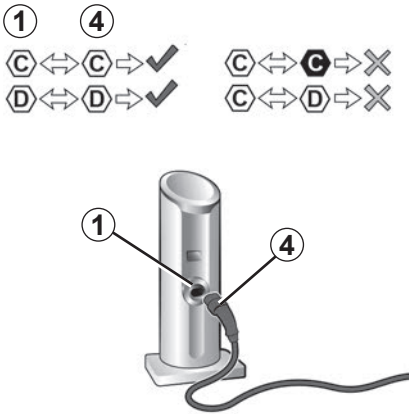

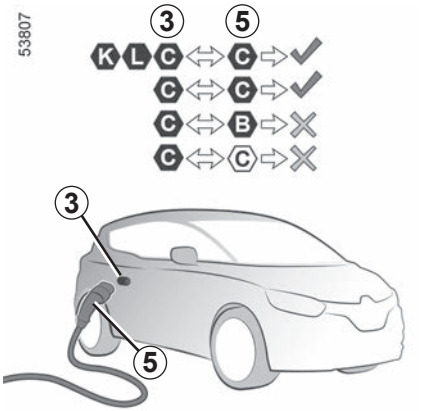

Vrsta punjenja	Izmjenična struja (AC)			
Spajanje	Terminal za punjenje *1* / kabel za punjenje *4*		Vozilo *3* / kabel za punjenje *5*	
Vrste punjenja u skladu s europskim standardima (za sve ostale slučajeve obratite se ovlaštenom zastupniku).	C	D	B	C

Vrste punjenja u skladu s europskim standardima (nastavak)

Istosmjerna struja (DC)
Ako su informacije prikazane na poklopcu za punjenje vozila, slijedite upute u nastavku.
Prije nego što priključite kabel za punjenje provjerite odgovaraju li boja i jedno od slova ulazne utičnice ***3*** boji i jednom od slova na kraju ***5*** kabela za punjenje.

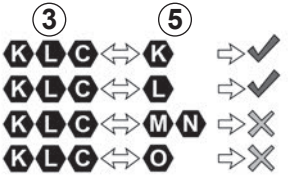

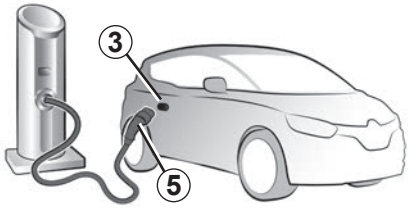

Vrsta punjenja	**Istosmjerna struja (DC)**				
Spajanje	**Vozilo *3* / kabel za punjenje *5***				
Vrste punjenja u skladu s europskim standardima (za sve ostale slučajeve obratite se ovlaštenom zastupniku).	K	L	M	N	O

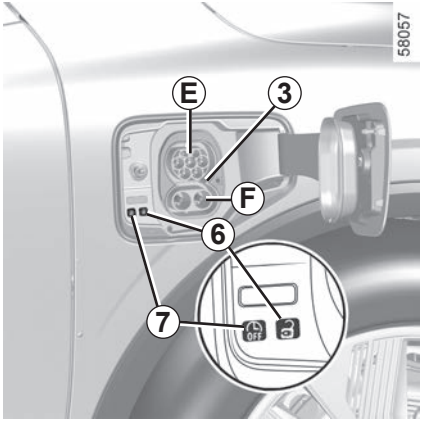

Priključak za električno punjenje *3*

Napomena: ako pada snijeg, uklonite ga s područja punjenja vozila na strani suvozača prije priključivanja na punjenje ili odspajanja.

Snijeg u utičnici može blokirati umetanje priključka kabela za punjenje.

Vozilo ima dvije utičnice za punjenje koje se nalaze na strani suvozača na prednjem dijelu vozila:

– ***E*** utičnica za punjenje do 22 kW

– ***F*** utičnica za brzo punjenje, ovisno o vozilu.

Postoje i dva gumba smještena u vratašcima utičnice za punjenje:

– gumb ***6*** otključava kabel za punjenje;

– gumb ***7*** OFF pokreće trenutno punjenje vozila.

ELEKTRIČNO VOZILO: punjenje (8/12)

Mjere opreza

Za svakodnevnu upotrebu, preporučuje se da svoje vozilo napunite do 80% kako biste produžili vijek trajanja akumulatora.

Nemojte puniti ni parkirati vozilo kada je temperatura iznimno visoka ili niska.

U slučajevima ekstremne temperature punjenje može započeti nakon tek nekoliko minuta (vrijeme potrebno da se pogonski akumulator ohladi ili zagrije).

Kada je vozilo parkirano dulje od sedam dana na temperaturi ispod –25 °C, punjenje pogonskog akumulatora može biti nemoguće.

Kada je vozilo parkirano dulje od tri mjeseca dok je akumulator skoro prazan, punjenje akumulatora može biti nemoguće.

Dostupna razina energije ovisi o temperaturi akumulatora. Stoga se vrijednosti mogu razlikovati pri zaustavljanju i ponovnom pokretanju vozila – ako je akumulator hladan ili topao.

Da biste osigurali trajanje pogonskog akumulatora, nemojte parkirati vozilo dulje od jednog mjeseca uz veliku napunjenost, osobito ako je vrlo vruće.

Pogonski akumulator punite nakon vožnje i/ili pri blažim temperaturama. U suprotnom punjenje može potrajati dulje pa čak može biti i nemoguće napuniti akumulator.

Poželjno je napuniti vozilo nakon vožnje ako je razina napunjenosti niska (< 25%) i ako su temperature ispod nule.

Savjeti

– Kod visokih temperatura preporučujemo da parkirate i punite vozilo u sjeni ili na natkrivenom mjestu;

– vozilo se može puniti i na kiši ili snijegu;

– uključivanje klima uređaja produljuje trajanje punjenja.

Ako ne postoji zaštita od proboja napona, preporučujemo da ne punite vozilo tijekom nevremena (grmljavina i sl.).

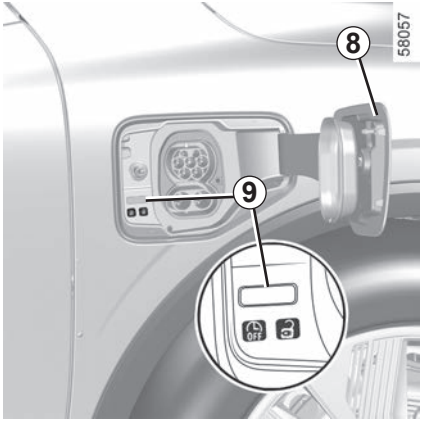

Ponovno punjenje pogonskog akumulatora

Kada je vozilo zaustavljeno, a kontakt isključen:

– uzmite kabel za punjenje ***2*** koji se nalazi u pretincu za prtljagu u vašem vozilu;
– pritisnite poklopac za punjenje ***8*** da biste ga otključali. Kontrolno svjetlo ***9*** prikazuje se u bijeloj boji.

Ovisno o vozilu, kada su vratašca utičnice za punjenje otvorena ili nisu dobro zatvorena, na instrumentnoj ploči prikazuje se poruka “otvoren poklopac za punjenje”.

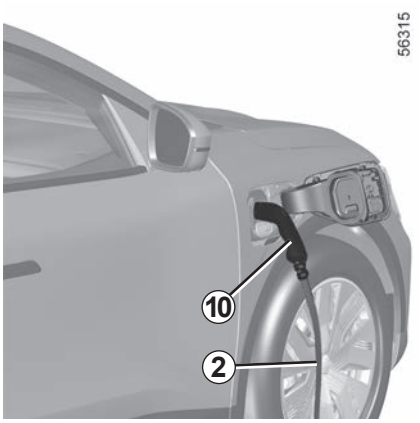

– priključite kraj kabela u napajanje;
– primite ručicu ***10***;
– priključite kabel vozila. Kontrolno svjetlo ***9*** treperi u žutoj boji;

Nemojte koristiti poklopac za punjenje ***8*** za vješanje kabela za punjenje ***2*** tijekom punjenja vozila.

– nakon što začujete zvuk zaključavanja, provjerite je li kabel za punjenje ispravno priključen. Kako biste provjerili je li kabel ispravno priključen, lagano povucite ručicu ***10***;
– ako ste programirali odgođeno punjenje i želite odmah započeti punjenje, pritisnite gumb ***7*** za početak punjenja ➥ 3.17.

Kabel za punjenje automatski se zaključava kad i vozilo. Zbog toga nije moguće odspojiti kabel iz vozila.

Obavezno u potpunosti odmotajte kabel za punjenje da biste ograničili njegovo zagrijavanje.

Nemojte koristiti produžni kabel, utičnicu s više utora ni adapter.
Opasnost od požara.

Ako ste upravo prihvatili ažuriranje sustava putem multimedijalnog sustava, punjenje pogonskog akumulatora će se odgoditi ili otkazati.
Pričekajte da se ažuriranje dovrši prije spajanja kabela za punjenje na vozilo. Više informacija o ažuriranjima sustava potražite u uputama za multimedijalni sustav.

ELEKTRIČNO VOZILO: punjenje (10/12)

Tijekom punjenja kontrolno svjetlo ***9*** treperi u plavoj boji.

Kada punjenje započne, sljedeće se informacije prikazuju na instrumentnoj ploči:
– razina energije na kontrolnom svjetlu akumulatora ***12***;

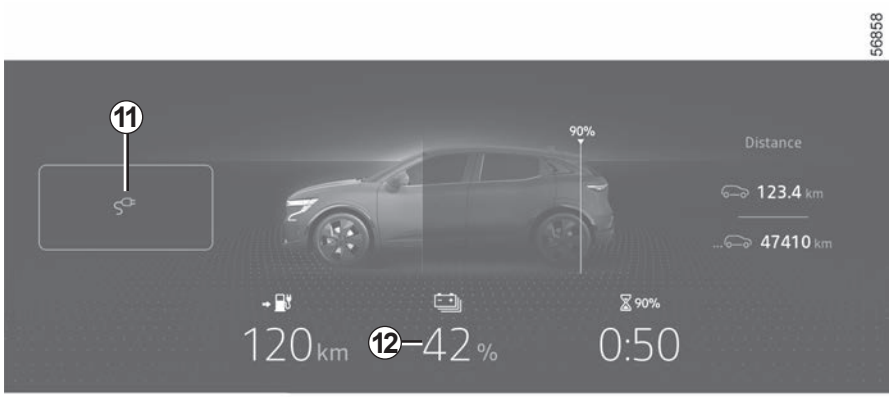

– stopa punjenja akumulatora;
– procjena preostalog vremena punjenja (ne prikazuje se nakon približno 95 % napunjenosti);

– kontrolno svjetlo ***11*** pokazuje da je vozilo priključeno na napajanje;
– Doseg vašeg vozila ovisit će o razini napunjenosti.

Vrijeme punjenja pogonske baterije ovisi o preostaloj količini energije i snazi koju isporučuje priključak za punjenje. Informacija se prikazuje na instrumentnoj ploči tijekom punjenja ➥ 1.101.
Napomena: u određenim uvjetima stvarno vrijeme punjenja može biti dulje od vremena punjenja prikazanoj na instrumentnoj ploči. To ovisi o:
– kvaliteti električne mreže;
– početnoj razini napunjenosti;
– suviše niskoj vanjskoj temperaturi;
– ...
U slučaju problema s kabelom za punjenje preporučujemo da ga zamijenite kabelom koji je identičan originalu. Obratite se ovlaštenom predstavniku marke.

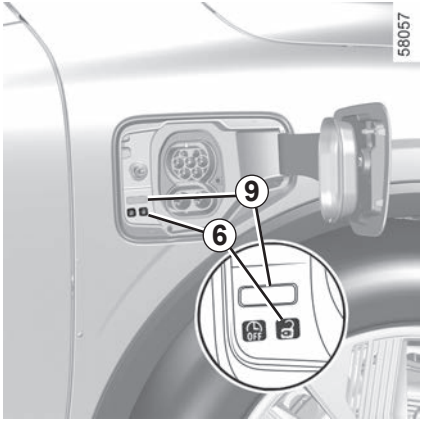

Zaslon na instrumentnoj ploči nestaje nakon nekoliko sekundi. Ponovno se pojavljuje na instrumentnoj ploči kada se otvore vrata.

Kada punjenje završi, kontrolno svjetlo ***9*** neprekinuto svijetli u zelenoj boji.

Za ponovno punjenje vozila ne morate čekati da akumulator dosegne razinu rezervne energije.

smetnje u radu

Ako kontrolno svjetlo ***9*** neprekinuto svijetli u crvenoj boji, obratite se ovlaštenom predstavniku marke.

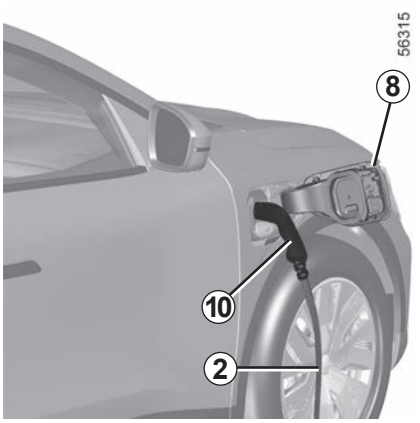

Mjere opreza koje treba poštivati prilikom odspajanja s utičnice

Izuzetno je važno ispravnim redoslijedom pratiti korake za odspajanje.

– Pritisnite gumb ***6*** ili **pritisnite i zadržite** gumb za otključavanje vrata na kartici kako biste otpustili kabel za punjenje vozila;

– primite ručicu ***10***;

– odspojite kabel za punjenje ***2*** iz vozila;

– morate zatvoriti i pritisnuti vratašca utičnice za punjenje ***8*** kako biste ih zaključali.

– odspojite kabel ***2*** s izvora napajanja ***1***;

– spremite kabel ***2*** u pretinac za odlaganje u prtljažniku.

Napomena: netom nakon dugog punjenja pogonskog akumulatora kabel može biti vruć. Upotrijebite ručke.

Nakon što pritisnete tipku za odbravljivanje kabela za punjenje imat ćete oko 30 sekundi da kabel iskopčate prije njegovog ponovnog zabravljenja.

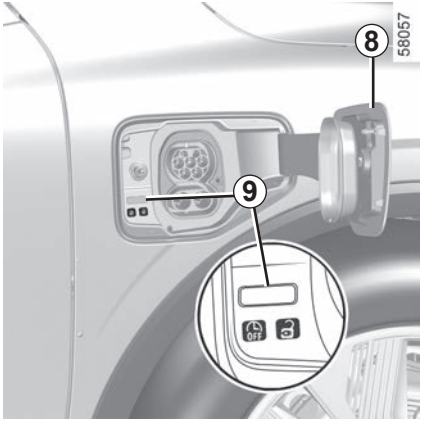

Naljepnica *13*

Na naljepnici***13*** na vratašcima za punjenje ***8*** prikazane su informacije o tome kako status kontrolnog svjetla označava proces punjenja ***9***:

– treperi u žutoj boji: kabel je priključen na vozilo, a sustav obavlja provjere;
– treperi u plavoj boji: punjenje je u tijeku;
– stalno upaljeno u plavoj boji: programiranje je punjenja uključeno;
– stalno upaljeno u zelenoj boji: vozilo je napunjeno u cijelosti;
– treperi u crvenoj boji: neispravnost u radu.

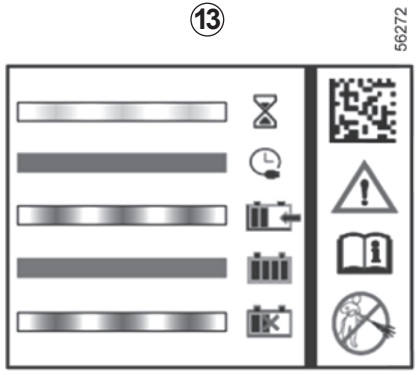

Naljepnica ***13*** koja se nalazi na desnoj strani podsjeća vas na sljedeće upute:

– vratašca za punjenje nemojte prati visokotlačnim uređajem za pranje;
– kada je vozilo zaustavljeno, ventil i vratašca za punjenje mogu biti otvoreni;
– kada se vozilo kreće, ventil i vratašca za punjenje moraju biti zatvoreni;
– otvorite vratašca da biste spojili kabel za punjenje;
– nakon odspajanja ponovno zatvorite vratašca.

– spojite na kućnu utičnicu, na priključak za punjenje s izmjeničnim naponom ili na priključak za brzo punjenje;
– za sve informacije o punjenju pogledajte korisnički priručnik vozila.

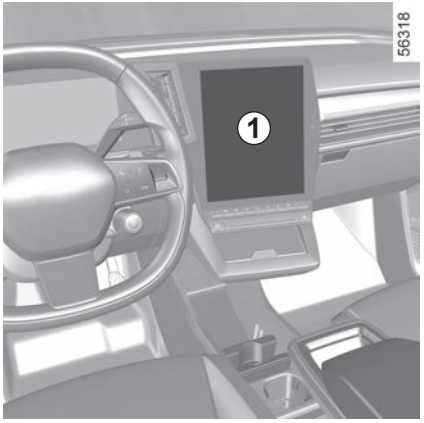

Programiranje punjenja

Dok je vozilo zaustavljeno, a motor uključen, način “Vozilo” ***2*** na multimedijskom zaslonu ***1***, odaberite izbornik “električni” ***3***, a zatim karticu “Punjenje i klima” za postavljanje punjenja vozila.

Možete birati između nekoliko načina punjenja:

– “Trenutno punjenje”;

– “Odgođeno punjenje”;

– “Program”.

Više informacija potražite u knjižici uputstava multimedijskog sustava.

Iz sigurnosnih razloga, ova podešavanja vršite dok vozilo stoji.

Kad potvrdite programiranje, na instrumentnoj ploči uključuje se kontrolno svjetlo .

Napomena: punjenje će započeti ako je motor isključen, vozilo priključeno na izvor napajanja te ako je pristup odobren.

Ako ste upravo prihvatili ažuriranje sustava putem multimedijalnog sustava, punjenje pogonskog akumulatora će se odgoditi ili otkazati.

Pričekajte da se ažuriranje dovrši prije spajanja kabela za punjenje na vozilo.

Više informacija o ažuriranjima sustava potražite u uputama za multimedijalni sustav.

KARTICA: opće informacije (1/3)

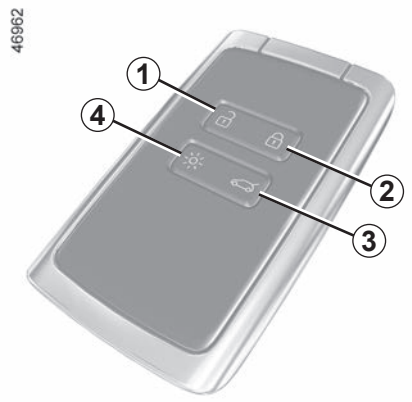

1 Otključavanje svih otvarajućih dijelova.

2 Zaključavanje svih otvarajućih dijelova.

3 Zaključavanje/otključavanje prtljažnika.

4 Daljinsko paljenje osvjetljenja.

Kartica omogućuje:

– zaključavanje/otključavanje otvarajućih dijelova (vrata, prtljažnik) i otklapanje ili preklapanje prednjih kvaka na vratima;
– otključavanje vratašaca utičnice za punjenje ➥ 1.8;
– daljinsko uključivanje osvjetljenja u vozilu (vidi sljedeće stranice);
– automatsko daljinsko podizanje električnih podizača stakla ➥ 1.37;
– automatsko daljinsko otvaranje električnih podizača stakla ➥ 1.37.

Doseg rada

Provjerite da je baterija u dobrom stanju, odgovarajućeg modela i ispravno umetnuta. Njezin vijek trajanja iznosi oko dvije godine: potrebno ju je zamijeniti kad se na instrumentnoj ploči pojavi poruka “Baterija kartice slaba”. ➥ 5.14.

Područje djelovanja kartice

Razlikuje se s obzirom na okruženje: stoga pazite da ne zaključate ili otključate vozilo slučajnim pritiskanjem gumba na kartici.

Napomena: ako su vrata ili prtljažnik otvoreni ili ako nisu pravilno zatvoreni, zaključavanje nije moguće. Oglašava se zvučni signal, a svjetla upozorenja i bočni pokazivači smjera ne trepere.

Kada je baterija ispražnjena vi možete i dalje otključati/zaključati i pokrenuti vozilo. ➥ 2.2 ➥ 1.37 ➥ 5.14.

Funkcija “daljinsko osvjetljenje”

Pritiskom na gumb ***4*** uključuju se kratka svjetla i vanjsko osvjetljenje na otprilike 20 sekundi. Omogućava, primjerice, da se izdaleka uoči vozilo parkirano na parkiralištu. Dugim pritiskom tipke ***4***, u trajanju od oko dvije sekunde, uključuje se vanjsko osvjetljenje te se oglašava zvučni signal.

Napomena: ako ponovno pritisnete gumb ***4*** osvjetljenje će se isključiti.

Savjet

Ne približavajte karticu izvoru topline, hladnoće ili vlage.

Ne stavljajte karticu na mjesta gdje bi se mogla savinuti ili čak nehotice uništiti: jedan je takav slučaj, na primjer, kada sjednete na karticu koju ste stavili u stražnji džep hlača.

Zamjena: potreba za dodatnom karticom

Ako je izgubite ili ako želite drugu karticu, obratite se isključivo ovlaštenom distributeru.

Ako se kartica zamijeni, vozilo **i sve kartice** trebat će odvesti ovlaštenom zastupniku kako bi se sustav ponovno inicijalizirao.

Možete upotrebljavati do najviše četiri kartice po vozilu.

Smetnje

Ovisno o bliskom okruženju (vanjske instalacije ili upotreba uređaja koji rade na istoj frekvenciji kao daljinski upravljač) rad daljinskog upravljača može biti poremećen.

Odgovornost vozača prilikom parkiranja ili zaustavljanja vozila

Nikada ne ostavljajte dijete, nesamostalnu odraslu osobu ili životinju u vozilu kada ga napuštate, čak niti na kratko.

Naime, oni bi mogli dovesti u opasnost sebe ili druge osobe pokretanjem motora, uključivanjem opreme kao što su podizači stakala ili pak zaključavanjem vrata.

Osim toga, kada je vani vruće /ili sunčano, temperatura u unutrašnjosti putničkog prostora brzo raste.

OPASNOST OD SMRTI ILI TEŠKIH OZLJEDA.

Namještanje remena *7*

Klizanjem pomaknite stražnji dio kućišta ***5*** prema dolje dok pritišćete zonu ***A***.

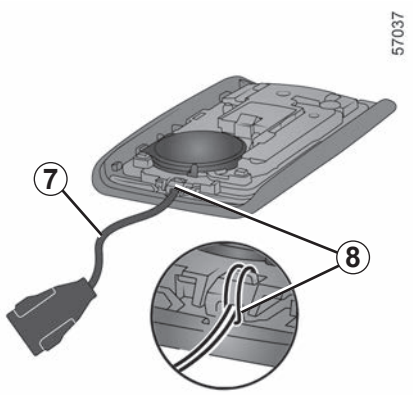

Umetnite pojas u element ***8*** i kraj pojasa provucite kroz kopču.

Postavite remen na ***6*** otvor i zatvorite uložak.

Napomena: provjerite može li traka pojasa ***7*** proći kroz otvor ***6***.

Na raspolaganju su vam dva načina zaključavanja/otključavanja vozila:

– način “slobodne ruke”, kad se približavate vozilu i udaljavate od njega;

– pomoću kartice u načinu daljinskog upravljanja.

Ne odlažite karticu na mjesto na kojem može doći u kontakt s drugom elektroničkom opremom (računalo, telefon itd.) jer to može ometati njezin rad.

Isključivanje/uključivanje načina rada “slobodne ruke”

Ovisno o vozilu, možete deaktivirati/aktivirati otključavanje prilikom približavanja i zaključavanja kada se udaljavate od vozila.

Također možete isključiti/uključiti zvučni signal koji se oglašava prilikom zaključavanja udaljavanjem od vozila ➥ 1.113.

Nikada ne ostavljajte karticu u vozilu kada ga napuštate.

Odgovornost vozača prilikom parkiranja ili zaustavljanja vozila

Nikada ne ostavljajte dijete, nesamostalnu odraslu osobu ili životinju u vozilu kada ga napuštate, čak niti na kratko.

Naime, oni bi mogli dovesti u opasnost sebe ili druge osobe pokretanjem motora, uključivanjem opreme kao što su podizači stakala ili pak zaključavanjem vrata.

Osim toga, kada je vani vruće /ili sunčano, temperatura u unutrašnjosti putničkog prostora brzo raste.

OPASNOST OD SMRTI ILI TEŠKIH OZLJEDA.

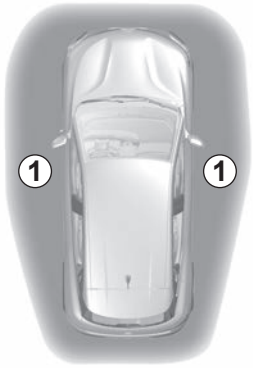

Otključavanje slobodnih ruku pri približavanju vozilu

Ako se kartica nalazi u području pristupa ***1***, vozilo će se otključati.

Po otključavanju vrata rasklopit će se ručke na prednjim vratima, a svjetla upozorenja i pokazivači smjera **zatreptat će jednom**. Na nekim će se vozilima automatski rasklopiti i vanjski retrovizori.

Zaključavanje u načinu rada “slobodne ruke”

Dok imate karticu kod sebe i dok su vrata i vrata prtljažnika zatvorena, udaljite se od vozila: ono se automatski zaključava čim izađete iz područja pristupa ***1***. Sklopit će se ručke na prednjim vratima, a svjetla upozorenja **dvaput će zatreperiti** i zatim **ostati uključena** na otprilike četiri sekunde. Oglasit će se zvučni signal koji označava da su vrata zaključana, a na nekim će se vozilima automatski sklopiti vanjski retrovizori.

Napomena: udaljenost na kojoj se zaključava vozilo ovisi o okolini.

Ako je kartica bila unutar područja otkrivanja ***1*** približno 15 minuta, onemogućuje se daljinsko zaključavanje. Za zaključavanje vozila, pritisnite gumb ***3*** na kartici.

Vozilo nije moguće daljinski zaključati ako je kartica u području ***2***.

Otključavanje u načinu rada slobodnih ruku otvaranjem prtljažnika

Dok se kartica nalazi u području ***1*** i vozilo je zaključano, pritiskom na gumb ***4*** otključavate cijelo vozilo.

Rasklopit će se ručke na prednjim vratima, a pokazivači smjera i kontrolna svjetla **zatreperit će jednom** kako bi se označilo da su vrata otključana.

Posebne značajke sustava otključavanja

U određenim okolnostima onemogućeno je otključavanje približavanjem vozilu:

– nakon osam dana nekorištenja vozila;

– ako kartica ostane blizu ***1*** područja vozila približno pet minuta **nakon zaključavanja vozila**;

– nakon što nekoliko puta prođe u blizini ***1*** područja vozila **, a da vrata nisu otključana**.

Pritisnite gumb za otvaranje prtljažnika ***4*** ili upotrijebite karticu kao daljinski upravljač (pogledajte stranice u nastavku) za otključavanje vozila i ponovno uključivanje načina rada slobodnih ruku.

Posebne značajke koje se odnose na zaključavanje u načinu rada slobodne ruke

Nakon zaključavanja u načinu “slobodne ruke”, morate pričekati približno tri sekunde da biste mogli opet otključati vozilo. Tijekom te tri sekunde možete pokušati otvoriti vrata povlačenjem kvake da biste provjerili ispravnost zaključavanja.

Napomena: ako su vrata ili prtljažnik otvoreni ili ako nisu pravilno zatvoreni, zaključavanje nije moguće. Oglašava se zvučni signal, ali svjetla upozorenja i bočni pokazivači smjera ne trepere.

39100

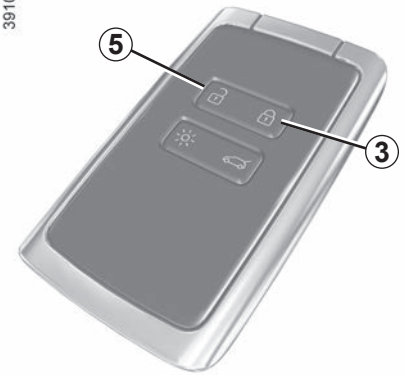

Upotreba kartice u daljinskom upravljaču

Otključavanje pomoću kartice

Pritisnite gumb ***5***.

Rasklopit će se ručke na prednjim vratima, a pokazivači smjera i kontrolna svjetla **zatreperit će jednom** kako bi se označilo da su vrata otključana.

S motorom u radu, gumbi kartice su isključeni.

Zaključavanje pomoću kartice

Kada su vrata i prtljažnik zatvoreni, pritisnite gumb ***3***: vozilo će se zaključati.

Po zaključavanju vrata sklopit će se ručke na prednjim vratima, a svjetla upozorenja i pokazivači smjera **zatreptat će dvaput**. Na nekim će se vozilima automatski sklopiti i vanjski retrovizori.

Ovisno o vozilu, pritiskom na gumb ***3*** dva puta zaključavate vozilo. Pritisnite i držite gumb ***3*** za zatvaranje prednjih i stražnjih stakala.

Osobitost:

– najveća udaljenost s koje se vozilo može zaključati ovisi o okolini;

– ako su vrata ili prtljažnik otvoreni ili ako nisu pravilno zatvoreni, zaključavanje se ne provodi. Oglašava se zvučni signal, ali svjetla upozorenja i bočni pokazivači smjera ne trepere.

56322

Ako **s motorom u radu** i nakon otvaranja i zatvaranja vrata, kartica više nije u području ***2***, poruka “Kartica neotkrivena” vas upozorava da kartica više nije u vozilu. Tako se omogućuje izbjegavanje odlaska s vozilom nakon što iz njega izađe putnik kod kojeg se nalazi kartica.

Upozorenje nestaje kada se kartica ponovno otkrije.

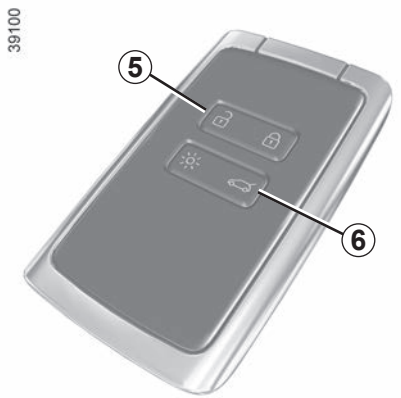

Zaključavanje/otključavanje samo prtljažnika

Pritisnite gumb ***6*** za zaključavanje/otključavanje samo prtljažnika.

Odgovornost vozača prilikom parkiranja ili zaustavljanja vozila

Nikada ne ostavljajte dijete, nesamostalnu odraslu osobu ili životinju u vozilu kada ga napuštate, čak niti na kratko.

Naime, oni bi mogli dovesti u opasnost sebe ili druge osobe pokretanjem motora, uključivanjem opreme kao što su podizači stakala ili pak zaključavanjem vrata.

Osim toga, kada je vani vruće /ili sunčano, temperatura u unutrašnjosti putničkog prostora brzo raste.

OPASNOST OD SMRTI ILI TEŠKIH OZLJEDA.

Otključavanje kabela za punjenje

Pritisnite gumb ***5*** da biste otključali kabel za punjenje vozila.

KARTICA: super zaključavanje

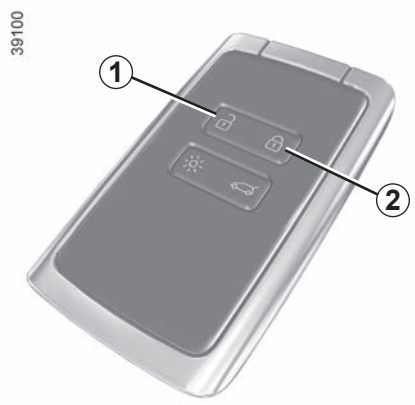

Kada je vozilo opremljeno super zaključavanjem, ono omogućava zaključavanje svih otvarajućih dijelova i sprječava otvaranje vrata pomoću unutarnjih kvaka (u slučaju razbijenog stakla nakon čega slijedi pokušaj otvaranja vrata iz unutrašnjosti).

Nikada ne upotrebljavajte super zaključavanje vrata ako netko ostaje u vozilu.

Za uključivanje super zaključavanja

Dva puta brzo pritisnite gumb ***2***.

Zaključavanje se potvrđuje tako da kontrolna svjetla za opasnost i bočni pokazivači smjera **dvaput kratko** i **triput brzo zatrepere**.

Ovisno o vozilu, vanjski se retrovizori automatski skapaju prilikom zaključavanja vozilas ➥ 1.85.

Za isključivanje super zaključavanja

Pritisnite gumb ***1***.

Otključavanje vrata je vidljivo jer **jednom trepnu** svjetla upozorenja.

DIGITALNI KLJUČ (1/4)

Ovisno o državi i pretplati, na pametni telefon možete instalirati digitalni ključ za svoje vozilo.

Digitalni ključ sadrži prava potrebna za zaključavanje/otključavanje i pokretanje vozila pomoću pametnog telefona.

Dakle, vaš pametni telefon zamjenjuje vašu karticu.

Opće informacije

Instalacija i prijenos digitalnih ključeva te upravljanje njima provodi se s pomoću aplikacije proizvođača.

Nakon što je aplikacija proizvođača instalirana na vašem pametnom telefonu i aktivirana pretplata, digitalni ključ potrebno je aktivirati iz aplikacije proizvođača.

Uvjeti rada

Aktivirajte Bluetooth® na pametnom telefonu, a zatim otvorite aplikaciju proizvođača za pristup različitim funkcijama tipki digitalnog ključa (pogledajte sljedeće stranice).

Napomena: pametni telefon mora biti dovoljno napunjen kako biste mogli upotrijebiti digitalni ključ. U slučaju niske razine napunjenosti, na ploči s instrumentima pojavljuje se poruka “Slaba baterija pametnog telefona”.

Radni doseg digitalnog ključa ovisit će o Bluetooth® vezi vašeg pametnog telefona.

Posuđivanje digitalnog ključa

U aplikaciji proizvođača pristupite izborniku “Share Virtual Key” i unesite podatke o povremenim korisnicima. Nakon provjere, korisniku će biti poslana potvrda e-poštom.

Napomena: povremeni korisnik mora prethodno preuzeti aplikaciju proizvođača i instalirati.

Opoziv digitalnog ključa

Korisnik može pojedinačno opozvati digitalni ključ. Nakon opozivanja digitalnog ključa, korisnik može aktivirati novi ključ.

Za više informacija pogledajte aplikaciju proizvođača.

Uključivanje/isključivanje na multimedijskom zaslonu

Moguće je deaktivirati i ponovno aktivirati funkciju “Digitalni ključ” tako da vozilo ne komunicira ni s jednim digitalnim ključem.

Pogledajte upute za multimedijalne sadržaje.

Zaključavanje/otključavanje vrata i prtljažnika, super zaključavanje, daljinsko uključivanje osvjetljenja

Prvi put kada se vozilo otključa ili pokrene novim digitalnim ključem ili novim pametnim telefonom, trebat će nekoliko sekundi da vozilo identificira digitalni ključ instaliran na vašem pametnom telefonu.

Na pametnom telefonu, uz aktiviran Bluetooth®, otvorite aplikaciju proizvođača i otkrijte različite funkcije dostupne za vaš digitalni ključ. Identične su onima na vašoj kartici.

Ove funkcije su:

– zaključavanje/otključavanje svih elemenata za otvaranje: pogledajte “Kartica “slobodne ruke”: korištenje” ➥ 1.24 ;

– zaključavanje/otključavanje prtljažnika (ovisno o vozilu): pogledajte “Kartica “slobodne ruke”: korištenje” ➥ 1.24 ;

– super zaključavanje (ovisno o vozilu): pogledajte “Kartica “slobodne ruke”: super zaključavanje” ➥ 1.29 ;

– daljinsko osvjetljenje: pogledajte informacije o “Funkciji daljinskog osvjetljenja”. ➥ 1.21 ;

– daljinsko oglašavanje sirene (omogućuje prepoznavanje vozila izdaleka ili kada je parkirano na prepunom parkiralištu, na primjer);

– pokretanje/zaustavljanje motora: pogledajte “Pokretanje, zaustavljanje motora” ➥ 2.2.

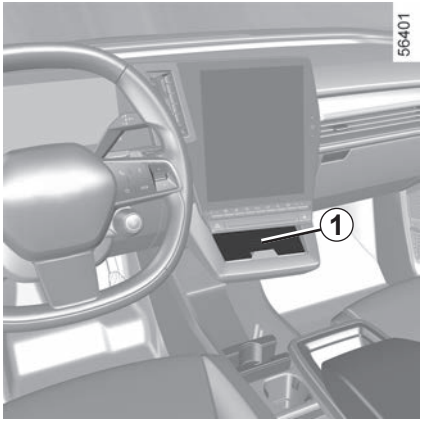

Pokretanje, Zaustavljanje motora

Prilikom prve uporabe i pri svakoj upotrebi novog pametnog telefona potrebno je kalibrirati digitalni ključ s vozilom.

Da biste to učinili, aktivirajte Bluetooth® na pametnom telefonu, zatim slijedite postupak iz aplikacije proizvođača.

Prilikom kalibracije pametni telefon mora biti postavljen u područje za postavljanje ***1***.

Za pokretanje/zaustavljanje motora sustav provjerava je li pametni telefon prisutan u području postavljanja ***1*** prije nego što dopusti pokretanje motora.

Više informacija potražite u odjeljku “Pokretanje, zaustavljanje motora” ➥ 2.2.

Pametni telefon mora ostati u vozilu tijekom vožnje.

Neophodno je postaviti pametni telefon u područje postavljanja kako bi se pokrenuo i zaustavio motor te tijekom kalibracije.

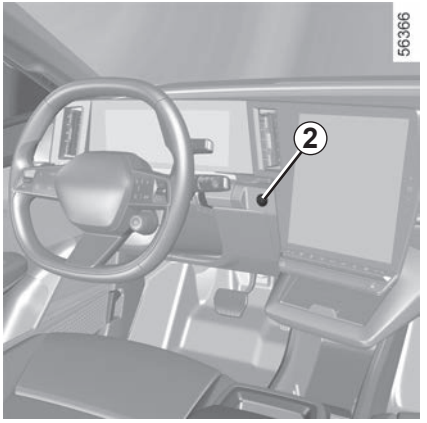

Ako pametni telefon više nije u putničkom prostoru kada želite zaustaviti motor, prikazuje se poruka se na instrumentnoj ploči: pritisnite i držite gumb za pokretanje/zaustavljanje motora više od dvije sekunde ***2***.

Ako pametni telefon više nije u putničkom prostoru, morate ga vratiti natrag prije nego što pritisnete i držite gumb. Bez pametnog telefona ili kartice nećete moći ponovno pokrenuti vozilo.

DIGITALNI KLJUČ (4/4)

Posebne značajke digitalnog ključa

– Kako bi digitalni ključ ostao aktivan, dotični pametni telefon mora se spojiti na internet (putem WI-FI ili mobilne mreže) barem jednom svakih 48 sati. U protivnom, povežite svoj pametni telefon s internetom na nekoliko minuta kako bi se digitalni ključ mogao ponovno aktivirati.

– Ako je kartica ostavljena u vozilu, a vrata su zaključana digitalnim ključem, sve funkcije kartice bit će onemogućene. Funkcije kartice ostat će neaktivne dok se motor ponovno ne pokrene.
U tom slučaju, za pokretanje motora morat ćete upotrijebiti digitalni ključ ili drugu karticu koja nije ostala u vozilu.

Kada se motor pali ili gasi, pametni telefon uvijek mora biti dovoljno napunjen kako bi se mogao koristiti digitalni ključ.

OTVARANJE I ZATVARANJE VRATA (1/3)

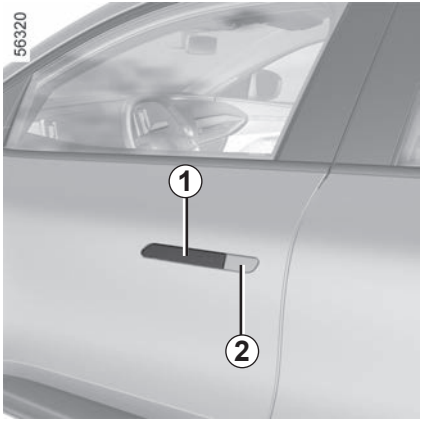

Otvaranje izvana

Prednja vrata

Prednja su vrata opremljena ručkama koje se automatski otklapaju i preklapaju u skladu sa statusom vozila:

– prilikom otključavanja vozila ručke se otklapaju kako bi se omogućio pristup vozilu;

– prilikom zaključavanja vozila ručke se preklapaju;

– Iznad 5 km/h ručke se preklapaju;

– prilikom vožnje unazad ručke se preklapaju.

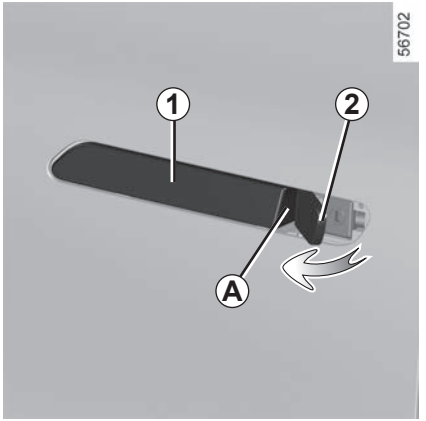

Kad ih postavite, ručke se automatski preklapaju nakon otprilike tri minute ako se na otvarajućim dijelovima ne vrši nikakva radnja.

Ručku možete izvaditi ručno ili električki. Da biste to učinili, pomaknite poklopac brave ***2*** i uhvatite kraj ***A*** ručke ***1*** prstom.

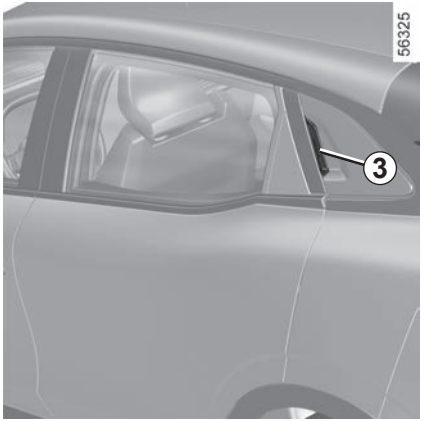

Stražnja vrata

Dok su vrata otključana, stavite ruku ispod kvake ***3*** i povucite prema sebi.

Iz sigurnosnih razloga, otvarajte/zatvarajte vrata dok vozilo stoji.

Otvaranje iz unutrašnjosti

Povucite kvaku ***4***.

Iz unutrašnjosti vozila mogu se otklopiti prednje vanjske ručke:

– otvaranjem vrata;

– pritiskom na gumb centralnog zaključavanja, jedan put kad je vozilo zaključano ili dva puta kada je otključano.

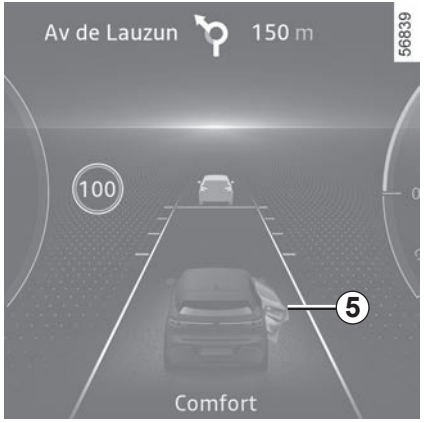

Tijekom vožnje ručke se automatski preklapaju:

– čim vozilo premaši brzinu od 5 km/h;

– prilikom vožnje unazad.

Zvučni alarm neugašenih svjetala

Zvučni signal aktivira se pri otvaranju vrata vozača kako bi vas upozorio da su svjetla ostala upaljena.

Alarm zaboravljenog zatvaranja jednog otvarajućeg dijela

Kad je u mirovanju, ***7*** kontrolno svjetlo pokazuje je li otvarajući dio (vrata, prtljažnik ili vratašca utičnice za punjenje) otvoren ili neispravno zatvoren. Kontrolno svjetlo ***5*** označava da su vrata ili prtljažnik otvoreni ili da nisu dobro zatvoreni.

Kad vozilo dosegne brzinu od približno 20 km/h, kontrolna svjetla ***7*** i ***5*** popraćena su porukom ***6*** u kojoj stoji da je otvarajući dio otvoren ili neispravno zatvoren.

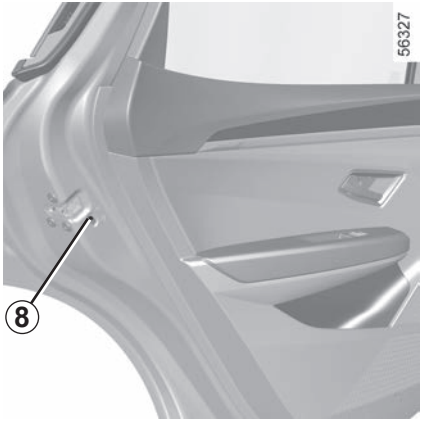

Osobitost

Nakon zaustavljanja motora, svjetla i dodatna oprema (autoradio...) nastavljaju s radom sve do otvaranja vozačevih vrata.

Sigurnost djece

Kako se stražnja vrata ne bi mogla otvoriti iznutra, spustite ručicu ***8*** i provjerite iznutra da su vrata zaključana.

Odgovornost vozača prilikom parkiranja ili zaustavljanja vozila

Nikada ne ostavljajte dijete, odraslu osobu koja nije samostalna ili životinju u vozilu kada ga napuštate, čak niti na kratko.

Naime, oni bi moglo dovesti u opasnost sebe ili druge osobe pokretanjem motora, uključivanjem opreme kao na primjer podizača stakala ili pak zaključati vrata.

Osim toga, kada je vani vruće /ili sunčano, temperatura u unutrašnjosti putničkog prostora brzo raste.

OPASNOST OD SMRTI ILI TEŠKIH OZLJEDA.

Ako kartica ne radi:

U nekim slučajevima, može se dogoditi da kartica ne radi:

– kada je baterija kartice istrošena, akumulator prazan itd;

– zbog upotrebe elektroničkih uređaja u blizini daljinskog upravljača (npr. mobilni telefon).

– vozilo se nalazi na području s jakim elektromagnetskim zračenjem.

Moguće je dakle:

– upotrijebiti ključ ugrađen u karticu;

– ručno zaključati sva vrata ;

– upotrijebiti komandu za zaključavanje/otključavanje vrata iz unutrašnjosti (pogledajte na slijedećim stranicama).

Ključ ugrađen u karticu

Ugrađeni ***2*** ključ služi za zaključavanje ili otključavanje prednjih lijevih vrata ako kartica ne radi.

Pristup ključem 2

Klizanjem pomaknite stražnji dio kućišta ***1*** prema dolje dok pritišćete zonu ***A***.

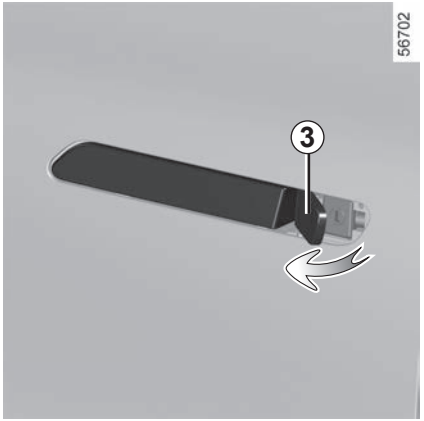

Upotreba ključa ugrađenog u karticu

Pomaknite poklopac brave ***3*** pritiskom na njen lijevi dio, umetnite ključ ***2*** u bravu i zaključajte ili otključajte vrata vozača.

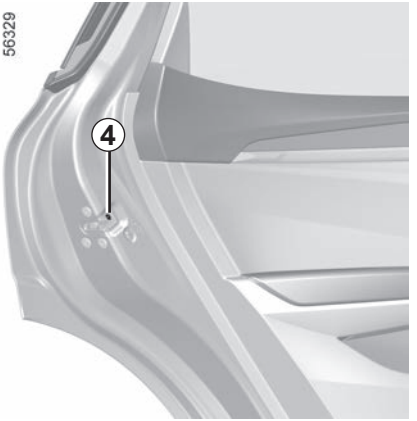

Ručno zaključavanje vrata

Kada su vrata otvorena, okrećite vijak ***4*** (pomoću završetka ključa) i zatvorite vrata.

Ta vrata su od tog trenutka zaključana izvana.

Vrata će se moći otvoriti samo iz unutrašnjosti vozila ili pomoću ključa za prednja lijeva vrata.

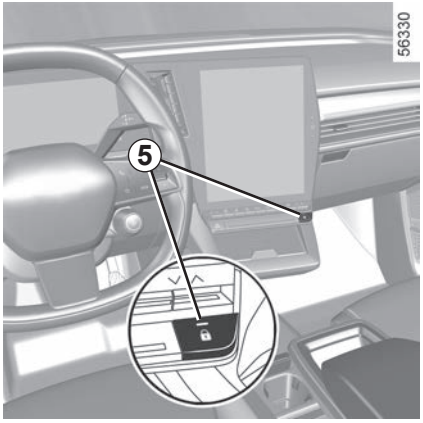

Komanda za zaključavanje / otključavanje vrata iz unutrašnjosti

Prekidač ***5*** istovremeno upravlja vratima i vratima prtljažnika.

Ako je jedan otvarajući dio (vrata ili prtljažnik) otvoren ili nije dobro zatvoren, slijedi brzo zaključavanje/otključavanje svih otvarajućih dijelova.

U slučaju prijevoza predmeta u otvorenom prtljažniku ipak možete zaključati ostale otvarajuće dijelove: **dok je kontakt isključen** pritisnite i držite prekidač ***5*** dulje od pet sekundi da biste zaključali ostale otvarajuće dijelove.

Kontrolno svjetlo zaključavanja otvarajućih dijelova

Kada je kontakt uključen, kontrolno svjetlo prekidača ***5*** označava stanje zaključanosti otvarajućih dijelova:

– ako je kontrolno svjetlo upaljeno, otvarajući dijelovi su zaključani;

– ako je kontrolno svjetlo ugašeno, otvarajući dijelovi su otključani.

Ako je kontakt isključen, svjetlo upozorenja nakon zaključavanja vrata neko vrijeme ostaje upaljeno prije nego što nestane.

Nakon zaključavanja/otključavanja vozila pomoću tipki na kartici, daljinsko zaključavanje i otključavanje u načinu rada “slobodne ruke” su isključeni.

Za povratak u način rada “slobodne ruke”: ponovno pokrenite vozilo.

Zaključavanje vrata bez kartice

Na primjer, u slučaju ispražnjene baterije ili privremenog prekida rada kartice itd.

Dok je motor zaustavljen, a neki otvarajući dio (vrata ili prtljažnik) otvoren, pritisnite i držite prekidač ***5*** dulje od pet sekundi.

Nakon zatvaranja vrata svi otvarajući dijelovi bit će zaključani.

Napomena: otključavanje vozila izvana moguće je samo ako se kartica nalazi u području pristupa vozila ili s pomoću ključa ugrađenog u karticu.

Nikada ne ostavljajte karticu u vozilu kada ga napuštate.

Odgovornost vozača

Ako odlučite voziti sa zaključanim vratima, znajte da to može otežati pristup spasilaca u putničku kabinu u hitnim slučajevima.

AUTOMATSKO ZAKLJUČAVANJE OTVARAJUĆIH DIJELOVA U VOŽNJI

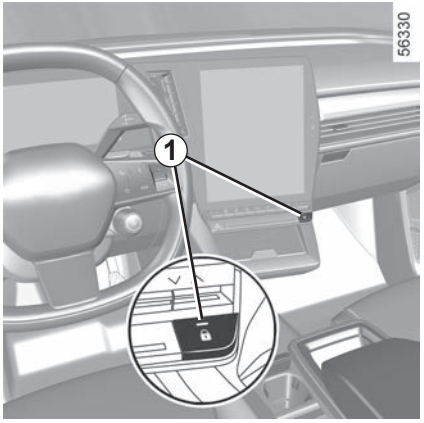

Načelo rada

Prilikom pokretanja vozila, sustav automatski zaključa sve otvarajuće dijelove kada dosegnete brzinu od oko 10 km/h.

Otključavanje se vrši:

– pritiskom prekidača ***1*** za centralno otključavanje vrata;

– prilikom zaustavljanja, otvaranjem prednjih vrata iz unutrašnjosti vozila.

Napomena: ako se otvore/zatvore jedna vrata, ponovno će se automatski zaključati kada vozilo dosegne brzinu od otprilike 10 km/h.

Uključivanje/isključivanje funkcije

Za uključivanje: kada je vozilo zaustavljeno i motor radi, pritisnite prekidač ***1*** i zadržite pritisak najmanje pet sekundi dok se ne uključi zvučni signal.

Za isključivanje: kada je vozilo zaustavljeno i motor radi, pritisnite prekidač ***1*** i zadržite pritisak najmanje pet sekundi dok ne čujete dva zvučna signala.

Funkciju također možete uključiti i isključiti putem multimedijskog zaslona (ovisno o vozilu) ➥ 1.113.

smetnje u radu

Ako utvrdite neku smetnju u radu (nema centralnog zaključavanja, kontrolno svjetlo ugrađeno u prekidač ***1*** ne uključuje se pri zaključavanju vrata i prtljažnika itd.), pazite da funkcija centralnog zaključavanja nije greškom isključena i provjerite jesu li vrata i prtljažnik dobro zatvoreni. Ako su dobro zatvoreni, obratite se ovlaštenom zastupniku.

Odgovornost vozača

Ako odlučite voziti sa zaključanim vratima, znajte da to može otežati pristup spasilaca u putničku kabinu u hitnim slučajevima.

PREDNJI NASLONI ZA GLAVU

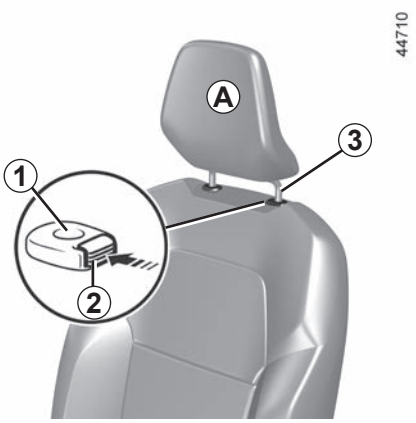

Za podizanje naslona za glavu

Povucite naslon za glavu prema gore do željene visine. Provjerite je li zabravljenje sjedala dobro.

Za spuštanje naslona za glavu

Pritisnite gumb ***2*** i spustite naslon za glavu do željene visine. Provjerite je li njegovo zabravljenje dobro.

Za vađenje naslona za glavu

Podignite naslon za glavu u najviši položaj (nagnite naslon sjedala prema natrag). Pritisnite gumb ***2*** i podignite ga dok ga ne izvadite.

Za ponovno stavljanje naslona za glavu

Pazite na čistoću šipki naslona za glavu ***3***.

Stavite šipke naslona za glavu u vodilice ***1*** (nagnite naslon prema natrag). Gurnite naslon za glavu do blokiranja i nakon toga pritisnite gumb ***2*** kako biste ga namjestili na željenu visinu. Provjerite je li svaka šipka ***3*** dobro zabravljena na naslonu sjedala.

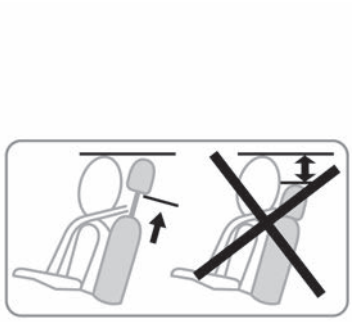

Naslon za glavu je sigurnosni element, pa stoga pazite da je prisutan i da je dobro postavljen: razmak između vaše glave i naslona za glavu mora biti minimalan; vrh naslona za glavu mora biti što je bliže moguće vašem tjemenu ***A***.

PREDNJA SJEDALA S RUČNIM KOMANDAMA (1/2)

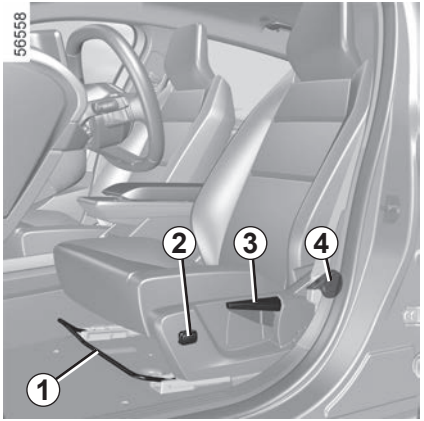

Za pomicanje sjedala prema naprijed ili nazad

Podignite ručicu ***1*** za odbravljenje. Kada dostignete željeni položaj, otpustite ručicu i provjerite je li sjedalo blokirano u tom položaju.

Za podešavanje sjedala vozača u predjelu križa

(ovisno o vozilu)

Pritisnite prekidač ***2*** prema naprijed ili natrag za namještanje položaja sjedala u predjelu donjeg dijela leđa.

Za podizanje ili spuštanje sjedišta sjedala

Djelujte na ručicu ***3*** onoliko puta koliko je potrebno prema gore ili prema dolje.

Za podešavanje nagiba naslona

Podignite ručku ***4*** što je više moguće i nagnite naslon sjedala u željeni položaj. Kada dostignete željeni položaj, otpustite ručicu i provjerite je li sjedalo blokirano u tom položaju.

Nakon podešavanja, uvjerite se da su nasloni sjedala pravilno blokirani na mjestu.

Iz sigurnosnih razloga ova podešavanja obavljajte dok je vozilo zaustavljeno.

Kako učinkovitost sigurno-snih pojaseva ne bi bila narušena, pre-poručamo vam da ne naginjete previše unazad naslone sjedala.

Niti jedan predmet ne smije se nalaziti na podu (sjedalo vozača): naime u slučaju naglog kočenja, ti predmeti mogu skliznuti pod papučice i onemogućiti njihovu upotrebu.

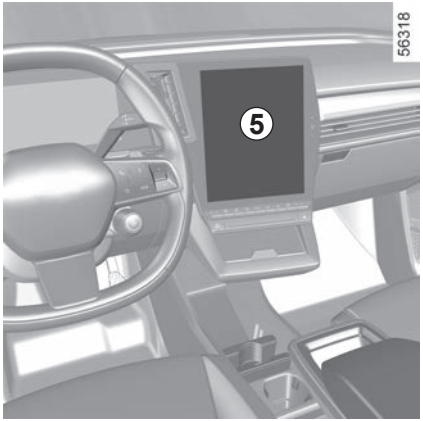

Grijana sjedala

Ovisno o vozilu, s uključenim kontaktom možete uključiti grijana sjedala putem multimedijalnog zaslona ***5***:

– prvim pritiskom na piktogram na željenom sjedalu aktivira se sustav grijanja na najvećoj razini. Uključuju se tri ugrađena kontrolna svjetla na prekidaču;

– drugim pritiskom grijanje se smanjuje na srednju razinu. Uključuju se dva ugrađena kontrolna svjetla;

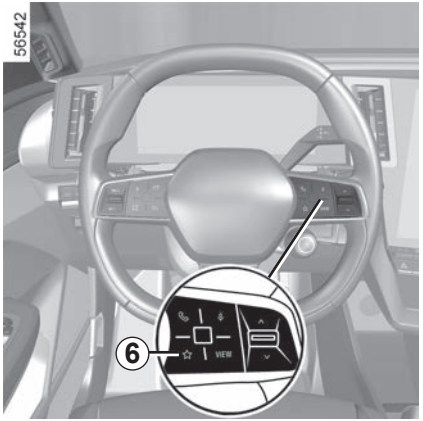

– trećim pritiskom grijanje se smanjuje na najmanju razinu. Pali se jedno ugrađeno kontrolno svjetlo.

– četvrtim pritiskom grijanje se isključuje.

Kako bi se izbjegla nepotrebna potrošnja energije, grijano suvozačevo sjedalo može se automatski isključiti ako na njemu nitko ne sjedi.

Funkcija “Favoriti”

Ovisno o vozilu, grijanje sjedala možete uključiti pritiskom komande na kolu upravljača ***6***, u skladu s prethodno definiranim pohranjenim postavkama uporabe.

Za više informacija o programiranju ove funkcije pogledajte upute za multimediju.

PREDNJA SJEDALA S ELEKTRIČNIM KOMANDAMA (1/2)

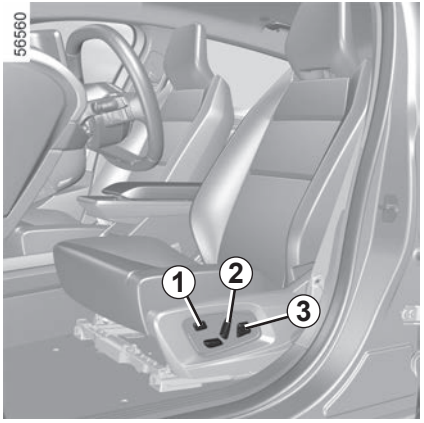

Na vozilima koja su njime opremljena, prekidač ***1*** se može koristiti za pristup izborniku “Sjedala” na multimedijskom zaslonu (pogledajte sljedeće stranice).

Podešavanje naslona sjedala

Za naginjanje naslona, pomaknite gornji dio prekidača ***2*** prema naprijed ili prema nazad.

Podešavanje sjedala vozača u predjelu križa

Pomaknite prekidač ***3*** prema naprijed, nazad, gore ili dolje.

Podešavanje sjedišta

Za pomicanje sjedišta prema naprijed ili prema nazad

Pomaknite prekidač ***4*** prema naprijed ili prema nazad.

Za podizanje ili spuštanje sjedišta

Pomaknite stražnji dio prekidača***4*** prema gore ili prema dolje.

Iz sigurnosnih razloga, ova podešavanja vršite dok vozilo stoji.

Kako učinkovitost sigurnosnih pojaseva ne bi bila narušena, preporučamo vam da ne naginjete previše unazad naslone sjedala.

Niti jedan predmet ne smije se nalaziti na podu (sjedalo vozača): u slučaju naglog kočenja, ti predmeti mogu skliznuti pod papučicu i spriječiti njenu upotrebu.

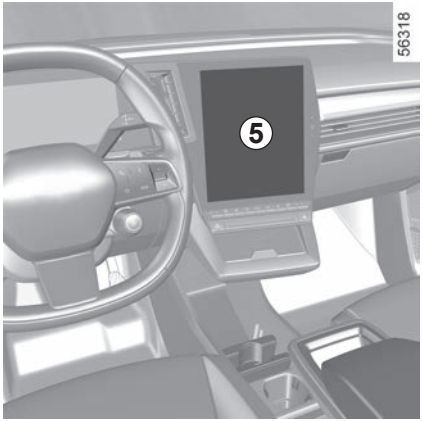

Grijana sjedala

Ovisno o vozilu, s uključenim kontaktom možete uključiti grijana sjedala putem multimedijalnog zaslona ***5***:

– prvim pritiskom na piktogram na željenom sjedalu aktivira se sustav grijanja na najvećoj razini. Uključuju se tri ugrađena kontrolna svjetla na prekidaču;

– drugim pritiskom grijanje se smanjuje na srednju razinu. Uključuju se dva ugrađena kontrolna svjetla;

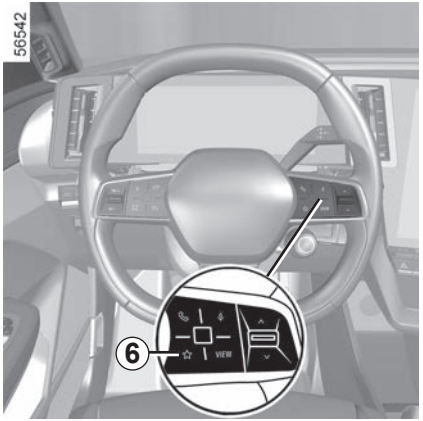

– trećim pritiskom grijanje se smanjuje na najmanju razinu. Pali se jedno ugrađeno kontrolno svjetlo;

– četvrtim pritiskom grijanje se isključuje.

Kako bi se izbjegla nepotrebna potrošnja energije, grijano suvozačevo sjedalo može se automatski isključiti ako na njemu nitko ne sjedi.

Funkcija “Favoriti”

Ovisno o vozilu, grijanje sjedala možete uključiti pritiskom komande na kolu upravljača ***6***, u skladu s prethodno definiranim pohranjenim postavkama uporabe.

Za više informacija o programiranju ove funkcije pogledajte upute za multimediju.

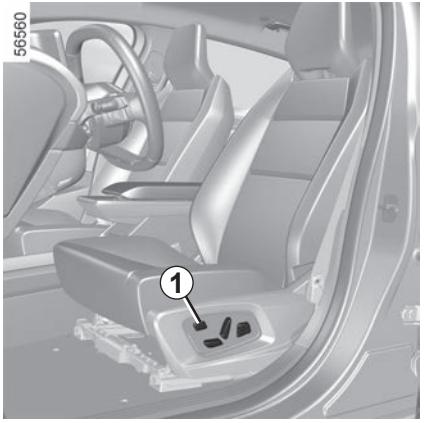

Ovisno o vozilu, na višefunkcijskom zaslonu dostupne su brojne funkcije.

Na vozilima koja su njime opremljena, prekidač ***1*** omogućuje izravan pristup izborniku “Sjedala” s multimedijskog zaslona.

Masažna sjedala

Funkciju “Masaža” možete uključiti na sjedalu vozača ili sjedalu suvozača.

S uključenim kontaktom s multimedijskog zaslona odaberite domenu “Vozilo” ***2***, “Sjedala” i zatim “Masaža”.

Pregledajte izbornik “Vozač” ili “Suvozač” za:

– odabir vrste masaže (“Lumbalno”, “Opušteno”, “Dinamičan”);

– podešavanje intenziteta;

– uključivanje/isključivanje masažnog sjedala.

Pritiskom i držanjem prekidača ***1*** odgovarajućeg sjedala aktivira se funkcija “Masaža” izravno prema definiranim postavkama.

Podešavanja

Informacije o pristupu postavkama potražite u uputama za multimedijski sustav.

Možete uključiti ili isključiti sljedeće dijelove:

– jednostavni pristup sjedalu vozača ili suvozača;

– vizualni prikaz pomaka u tijeku.

Napomena: ako je korisnički profil “Gost”, funkcije automatskog podešavanja nisu dostupne.

Jednostavni pristup sjedalu vozača ili suvozača

Kada je ova funkcija uključena, sjedalo se automatski pomiče unazad kada vozač i/ili suvozač napusti vozilo i vraća se na svoje mjesto pri sljedećem pokretanju vozila.

Napomena:

– Prilikom postavljanja dječjeg sjedala na sjedalo suvozača morate isključiti ovu funkciju;

– Funkcija se isključuje ako se pritisne jedan od gumba za podešavanje dok se sjedalo pomiče.

PREDNJA SJEDALA: funkcije (2/2)

Položaj

Moguće je memorirati položaj za vožnju za sjedalo vozača i/ili suvozača.

Položaj za vožnju obuhvaća podešavanje sjedala, naslona sjedala i vanjske retrovizore.

Moguće je memoriranje položaja za vožnju i pozivanje položaja za vožnju pritiskanjem gumba:

– promjenom korisničkog profila;

– pritiskom na gumb “Vrati položaj” za sjedalo vozača;

– pritiskom na gumbe ***6*** za sjedalo suvozača.

Iz sigurnosnih razloga obavite ova podešavanja dok vozilo stoji.

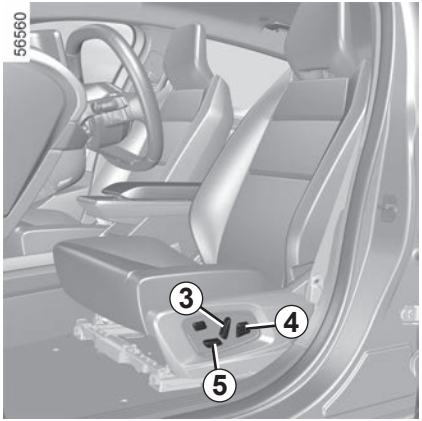

Memoriranje položaja za vožnju

– Podesite sjedalo vozača pomoću prekidača ***3***, ***4*** i ***5*** (pogledajte prethodnu stranicu);

– podesite vanjske retrovizore.

Informacije o pristupu upamćenom položaju za vožnju potražite u uputama za multimedijski sustav.

Sada su memorirani položaji vanjskih retrovizora u vožnji prema naprijed i u vožnji unatrag te položaj sjedala vozača.

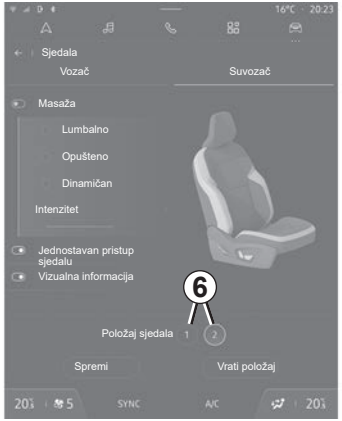

Vraćanje položaja za vožnju

Dodatne informacije o pristupu memoriranom položaju za vožnju potražite u uputama za multimedijalni sustav.

Napomena: pozivanje upamćenog položaja se prekida ako se u isto vrijeme pritisne neki od gumba za podešavanje sjedala.

SIGURNOSNI POJASEVI (1/5)

Za svoju sigurnost, uvijek u vožnji privežite sigurnosni pojas. Osim toga, morate se ponašati u skladu sa zakonom države u kojoj se nalazite.

Prije pokretanja motora najprije namjestite položaj za vožnju, a zatim sjedala ostalih putnika i namjestite sigurnosni pojas u optimalan položaj za najbolju zaštitu.

Podešavanje položaja za vožnju

– **Udobno se smjestite na sjedalu** (nakon što ste povukli vaš kaput, sako...). To je neophodno za ispravan položaj leđa;

– **primaknite ili odmaknite sjedalo kako biste mogli doseći papučice.** Položaj vašeg sjedala mora biti u skladu s položajem papučica kada su do kraja pritisnute. Naslon sjedala mora biti podešen tako da vaše ruke ostanu blago savinute;

– **podesite položaj naslona za glavu.** Za postizanje maksimalne sigurnosti, udaljenost između vaše glave i naslona za glavu mora biti minimalna;

– **podesite visinu sjedišta.** Ovo podešavanje omogućuje vam izbor položaja sjedala, koji pruža najbolji mogući pregled;

– **podesite položaj upravljača.**

Da bi stražnji sigurnosni pojasovi ispravno funkcionirali, provjerite je li stražnja klupa pravilno zabravljena. ➥ 3.33.

Nepravilno podešeni sigurnosni pojasevi mogu dovesti do ozljeda u slučaju nesreće.

Upotrebljavajte jedan sigurnosni pojas samo za jednu osobu, dijete ili odraslog čovjeka.

Čak se i trudnice moraju vezati. U tom slučaju pazite da pojas zdjelice nije prejako zategnut u donjem dijelu trbuha bez stvaranja dodatnog razmaka.

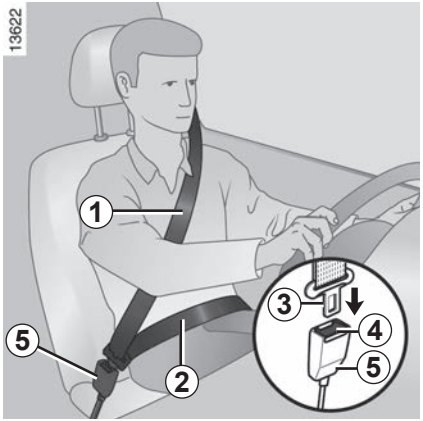

Podešavanje sigurnosnih pojaseva

Za pravilno podešavanje i postavljanje sigurnosnih pojaseva na svim sjedalima:

– podesite sjedala (položaj sjedala i kut naslona sjedala ako postoji);

– udobno se smjestite na sjedalu;

– pomaknite pojas prsnog koša ***1*** što je moguće bliže dnu vrata, a da se zapravo ne naslanja na njega (ako je moguće, prilagodite visinu sigurnosnog pojasa prema potrebi) i provjerite je li pojas za zaštitu prsnog koša ***1*** u dodiru s ramenom;

– postavite trbušni pojas ***2*** tako da leži ravno na bedrima i uz zdjelicu.

Pojas mora stajati što je bliže moguće tijelu. Npr.: izbjegavajte debelu odjeću, umetnute predmete...

Zabravljenje

Povucite pojas **lagano i bez naglih poteza-nja** te provjerite zabravljenje jezičca ***3*** u kućištu ***5*** (provjerite zabravljenje povlačenjem jezičca ***3***).

U slučaju blokiranja pojasa, pustite pojas da se namota unazad, a zatim ga ponovno odmotajte.

Ako je vaš pojas potpuno blokiran, povucite pojas lagano, ali snažno, kako biste ga izvukli za približno 3 cm. Pustite ga da se sam namota,a zatim ga ponovno odmotajte.

Ako se problem i dalje javlja, potražite savjet Predstavnika marke.

Odbravljivanje

Pritisnite gumb ***4***, kalem za namatanje povlači pojas. Popratite ga rukom.

Kontrolno svjetlo upozorenja na nekorištenje sigurnosnog pojasa vozača i, ovisno o vozilu, sigurnosnog pojasa suvozača

Prikazuje se na središnjem zaslonu prilikom uključivanja kontakta ako sigurnosni pojas vozača ili suvozača nije zavezan (ako je sjedalo suvozača zauzeto).
Ovisno o vozilu, ako je osoba na sjedalu, a jedan od sigurnosnih pojaseva nije vezan ili se otkopča dok se vozilo kreće brzinom većom od približno 20 km/h, upalit će se kontrolno svjetlo i oglasiti zvučni signal u trajanju od otprilike 120 sekundi.

Napomena: predmet postavljen na putničko sjedalo može aktivirati kontrolno svjetlo u nekim slučajevima, ovisno o vozilu.

Upozorenje za nevezanje stražnjeg pojasa (ovisno o vozilu)
Na instrumentnoj se ploči prikazuje grafička oznaka ***6*** kad je kontakt uključen. Time se vozača obavještava o statusu pričvršćivanja svakog od stražnjih sigurnosnih pojaseva:
– uključivanja kontakta;
– vrata su otvorena;
– zakopčan ili nezakopčan stražnji sigurnosni pojas.

Razumijevanje vizualnog prikaza ***6***:
– zeleno kontrolno svjetlo: sigurnosni pojas je zakopčan;
– indikator u crvenoj boji: sjedalo je zauzeto i sigurnosni pojas nije zakopčan;
– sivo kontrolno svjetlo: sjedalo nije zauzeto.

Kontrolno svjetlo na središnjem zaslonu pojavljuje se i kad je kontakt uključen, u slučaju da je stražnje sjedalo zauzeto, a sigurnosni pojas nije zakopčan.

Ako stražnji sigurnosni pojas nije zakopčan i brzina vozila manja je od približno 20 km/h, na središnjem zaslonu pojavljuje se kontrolno svjetlo .

Prati ga simbol ***6*** koji se pojavljuje na približno 60 sekundi svaki put kad se jedan od stražnjih sigurnosnih pojaseva zakopča ili otkopča.

Kad brzina vozila premaši približno 20 km/h, ako je jedan od stražnjih sigurnosnih pojaseva odvezan ili se odveže tijekom putovanja:
– na središnjem zaslonu treperi kontrolno svjetlo ;

i
– oglašava se zvučni signal u trajanju od oko 120 sekundi;

i
– simbol ***6*** prikazuje se u trajanju od približno 180 sekundi, a simbol za odgovarajuće sjedalo mijenja boju u crvenu.

Uvijek provjerite jesu li putnici straga pravilno zakopčali svoje pojaseve i odgovara li broj prikazanih zakopčanih sigurnosnih pojaseva broju zauzetih stražnjih sjedala.

Napomena: ovisno o vozilu, u nekim slučajevima upozorenje se može uključiti ako se na jednom od stražnjih sjedala nalazi neki predmet.

Podešavanje prednjih sigurnosnih pojaseva po visini

Upotrijebite gumb ***7*** za odabir visine sigurnosnog pojasa tako da pojas prsnog koša prolazi kako je prethodno navedeno. Pritisnite gumb ***7*** i podignite ili spustite sigurnosni pojas. Kada ste sve podesili, provjerite je li zabravljenje pojasa dobro.

Stražnji bočni sigurnosni pojasevi *8*

Zabravljenje, odbravljenje i podešavanje vrše se na isti način kao i za prednje pojaseve.

Provjerite dobar položaj i rad stražnjih sigurnosnih pojaseva nakon svakog pomicanja stražnje klupe.

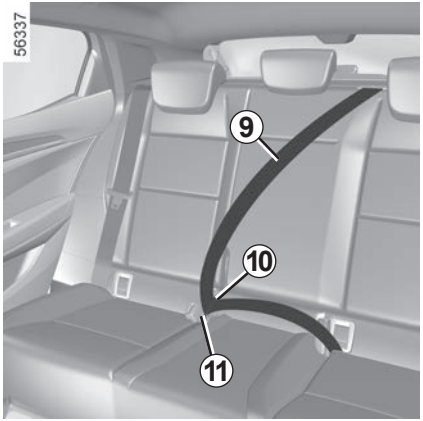

Središnji stražnji sigurnosni pojas *9*

Lagano povucite pojas ***9***.

Jezičak ***10*** pričvrstite u crvenu kopču ***11***.

SIGURNOSNI POJASEVI (5/5)

Informacije koje slijede odnose se na prednje i stražnje sigurnosne pojaseve vozila.

– Dijelovi sustava koji su tvornički ugrađeni ne smiju se mijenjati: sigurnosni pojasevi i sjedala kao i njihova pričvršćenja. Za posebne slučajeve (npr.: postavljanje dječjeg sjedala) potražite savjet kod Predstavnika marke.

– Nemojte upotrebljavati mehanizme koji stvaraju razmak između pojasa (na primjer: kvačica, kopča, itd.) jer prelabavi sigurnosni pojas može prouzročiti povrede u slučaju nesreće.

– Nikada ne provlačite pojas prsnog koša ispod ruke niti iza leđa.

– Nemojte upotrebljavati sigurnosni pojas za više od jedne osobe i nikada nemojte vezati malu bebu ili dijete na vašim koljenima sa svojim sigurnosnim pojasom.

– Sigurnosni pojas ne smije biti usukan.

– Nakon nesreće, dajte provjeriti pojaseve i zamijenite ih ako je potrebno. Isto tako, zamijenite sigurnosne pojaseve ukoliko dođe do njihovog oštećivanja..

– Prilikom postavljanja sjedala stražnje klupe pazite da dobro postavite sigurnosne pojaseve i kopče kako biste ih mogli pravilno upotrebljavati.

– Pazite da umetnete jezičac sigurnosnog pojasa u odgovarajuće kućište.

– Nemojte ništa umetati u područje kućišta za zabravljivanje pojasa jer bi to moglo omesti njegov pravilan rad.

– Provjerite je li kućište zabravljenja ispravno postavljeno (osobe ili predmeti ne smiju ga sakriti, zgnječiti, zakloniti...).

DODATNI ZAŠTITNI MEHANIZMI NA PREDNJEM SIGURNOSNOM POJASU (1/6)

Sastoje se od:

- **zatezača kalema za namatanje sigurnosnog pojasa;**
- **zatezača središnjeg pojasa;**
- **ograničivača sile na prsnom košu ;**
- **airbags na prednjoj strani vozača i suvozača.**

Za ove sustave predviđeno je da rade neovisno ili istodobno prilikom udaraca sprijeda.

S obzirom na jačinu udarca, sustav može uključiti:

- blokadu sigurnosnog pojasa ;
- zatezač i kalem za namatanje sigurnosnog pojasa (koji se uključuje za ispravljanje zazora pojasa);
- zatezače trbušnog pojasa koji priljubljuju putnika na sjedalo;
- prednji airbag.

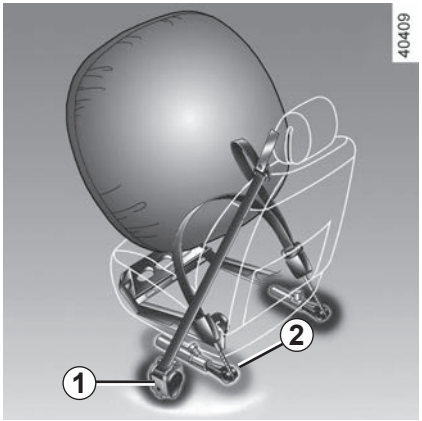

Zatezači

Zatezači služe da bi priljubili pojas uz tijelo, te prilijepili putnika na njegovo sjedalo i tako pojačali učinkovitost pojasa.

Kada je kontakt uključen, nakon jakog čeonog sudara i s obzirom na jačinu udarca, sustav može uključiti:

- zatezač kalema za namatanje sigurnosnog pojasa ***1*** koji trenutno uvlači sigurnosni pojas.
- zatezač kalema za namatanje trbušnog pojasa ***2*** na prednjim sjedalima.

– Nakon nesreće provjerite sve zaštitne mehanizme.

– Strogo su zabranjeni bilo kakvi zahvati na bilo kojem dijelu sustava (zatezači, airbags, računala, ožičenja) i ponovna upotreba dijelova sustava na nekom drugom vozilu, pa čak i na potpuno jednakom.

- Kako bi se izbjeglo slučajno aktiviranje koje može uzrokovati ozljede, samo je stručno osoblje iz naše mreže ovlašteno za izvođenje zahvata u vezi s airbags.
- Kontrolu električnih karakteristika upaljača može vršiti samo posebno obučeno osoblje upotrebljavajući pritom prilagođenu opremu.
- Ako vozilo planirate odložiti na otpad, obratite se ovlaštenom zastupniku radi odlaganja zatezača i generatora plina za airbags.

Ograničivač sile

Kod određene jačine udarca, ovaj mehanizam se uključuje da ograniči, na razumnoj razini, jačinu pritiska sigurnosnog pojasa na tijelo.

prednji zračni jastuci vozača i suvozača Airbags

Njima su opremljena prednja sjedala na strani vozača i suvozača,

Simbol na donjem dijelu vjetrobranskog stakla označava je li spomenuta oprema prisutna (ovisno o vozilu).

Svaki sustav airbag sadrži:

– airbag zračni jastuk i generator plina na upravljaču za vozača i instrumentnoj ploči za suvozača;

– elektronička jedinica za nadzor sustava koji upravlja električnim upaljačem generatora plinova;

– izmaknute senzore;

– kontrolna svjetla upozorenja, prikazana na krovnoj konzoli ***3***:

  – osvijetljen, uključen airbag;

  – osvijetljen, isključen airbag.

Rad sustava za airbag temelji se na pirotehničkom načelu. To objašnjava stvaranje topline, pojavu dima (što ne znači da će doći do požara) te buke pri otvaranju zračnog jastuka. Otvaranje airbag, koje mora biti trenutno, može dovesti do ozljeda na površini kože ili drugih neugodnosti

Rad

Sustav je aktivan samo kada je uključen kontakt.

U slučaju jakog čeonog sudara, zračni jastuci airbags brzo se napuhuju, čime se ublažava udarac glave i prsnog koša vozača o upravljač i suvozača o instrumentnu ploču. Zatim se oni odmah nakon sudara ispuhuju kako bi se otklonila prepreka prilikom napuštanja vozila.

Smetnje u radu

Ovo kontrolno svjetlo upozorenja svijetli kad se motor pokrene, a zatim se gasi nakon otprilike 65 sekundi.

Ako se ne upali kod uključivanja kontakta ili ako ostane upaljeno, to je znak neispravnosti u radu sustava.

Potražite što prije savjet Predstavnika marke.

Svako čekanje znači gubitak učinkovitosti zaštite.

DODATNI ZAŠTITNI MEHANIZMI NA PREDNJEM SIGURNOSNOM POJASU (4/6)

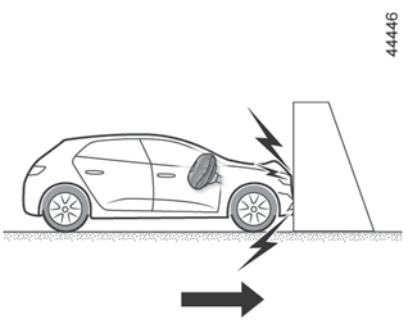

Sljedeći uvjeti aktivirat će zatezače ili airbags.

U slučaju frontalnog sudara o krutu (neelastičnu) površinu pri brzini od **25 km/h** ili većoj

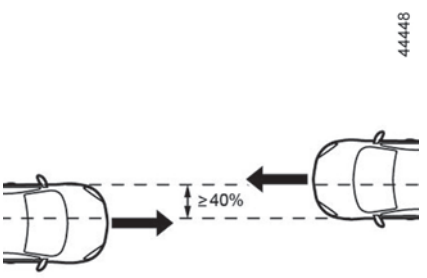

u slučaju frontalnog sudara s drugim vozilom iste ili više kategorije, kada je ploha udara jednaka 40 % ili veća od toga, a brzina oba vozila je jednaka ili veća od **40 km/h**

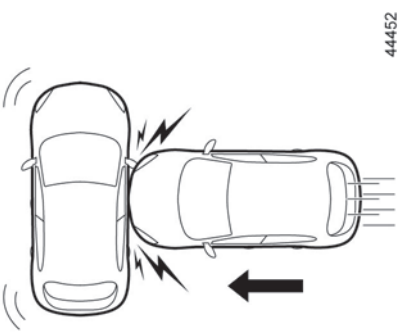

U slučaju bočnog sudara s drugim vozilom jednake ili više kategorije pri brzini jednakoj **50 km/h** ili većoj od toga.

DODATNI ZAŠTITNI MEHANIZMI NA PREDNJEM SIGURNOSNOM POJASU (5/6)

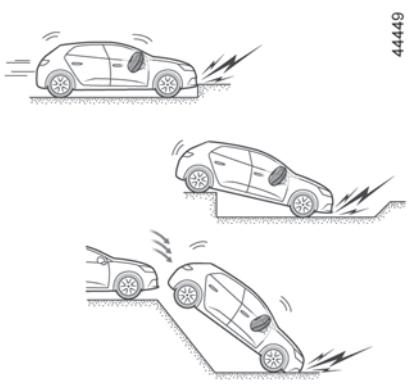

U sljedećim se slučajevima zatezači ili airbags mogu aktivirati:

– udarac ispod vozila, kao što je udarac o rub pločnika;

– rupe na cesti;

– pad ili tvrdo prizemljivanje;

– kamenje;

– ...

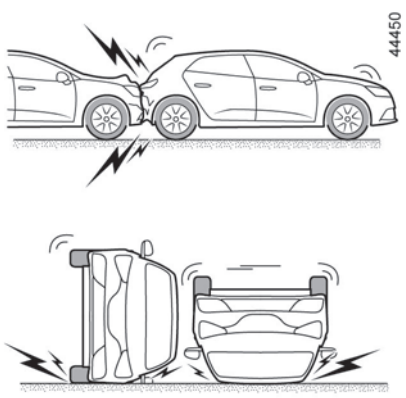

U sljedećim se slučajevima zatezači ili airbags možda neće aktivirati:

– u slučaju stražnjeg sudara, bez obzira na njegovu jačinu;

– u slučaju prevrtanja vozila;

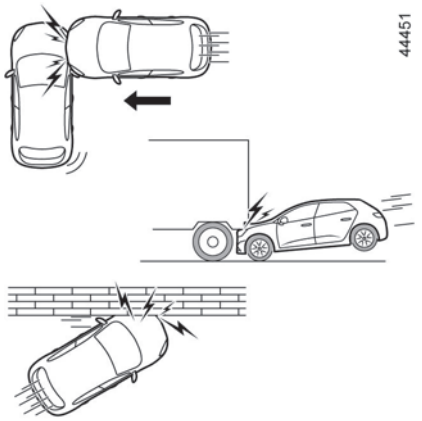

– bočni udarac u prednji ili stražnji dio vozila

– u slučaju frontalnog sudara ispod prikolice kamiona;

– u slučaju frontalnog sudara o prepreku s oštrim kutom;

– ...

DODATNI ZAŠTITNI MEHANIZMI NA PREDNJEM SIGURNOSNOM POJASU (6/6)

Sva upozorenja u nastavku služe kako bi se omogućilo neometano otvaranje za airbag i spriječile teške ozljede uzrokovane predmetima koji se mogu katapultirati pri njegovu otvaranju.

Upozorenja koja se odnose na airbag vozača

– Nemojte mijenjati ni upravljač, ni jastuk.

– Svako prekrivanje jastuka upravljača je zabranjeno.

– Nemojte pričvršćivati nikakav predmet (igla za čišćenje, logo, sat, nosač telefona...) na jastuk.

– Skidanje upravljača je zabranjeno (osim od strane ovlaštenog osoblja Mreže marke).

– Nemojte sjediti preblizu upravljaču dok vozite: sjedite s lagano savijenim rukama (pogledajte članak “Podešavanje položaja za vožnju” ➥ 1.48). Tako će ostati dovoljno prostora za pravilno otvaranje i učinkovitost zračnog jastuka.

Upozorenja vezana za airbag suvozača

– **Postavljanje presvlaka za sjedala zabranjeno je na prednjim sjedalima jer to može utjecati na rad airbag suvozača.**

– Nemojte lijepiti ni učvršćivati predmete (amblem, logo, sat, nosač telefona...) na instrumentnu ploču na mjestu gdje se nalazi airbag ili u blizini njega.

– Ništa nemojte postavljati između armaturne ploče i putnika (životinju, kišobran, štap, pakete...).

– Nemojte stavljati noge na armaturnu ploču ili sjedalo jer takvi položaji mogu dovesti do opasnih povreda. U pravilu je potrebno svaki dio tijela (koljena, ruke, glavu) držati podalje od armaturne ploče.

DODATNI ZAŠTITNI MEHANIZMI NA STRAŽNJIM SIGURNOSNIM POJASOVIMA

Sastoje se od:

- **zatezača kalema za namatanje bočnog sigurnosnog pojasa;**
- **ograničivača sile za prsni koš.**

Za ove sustave predviđeno je da rade neovisno ili istodobno prilikom udaraca sprijeda.

S obzirom na jačinu udarca, sustav može uključiti:

- blokadu sigurnosnog pojasa ;
- zatezač kalema za namatanje sigurnosnog pojasa (koji se aktivira radi ispravljanja olabavljenog sigurnosnog pojasa).

Ograničivač sile

Kod određene jačine udarca, ovaj mehanizam se uključuje da ograniči, na razumnoj razini, jačinu pritiska sigurnosnog pojasa na tijelo.

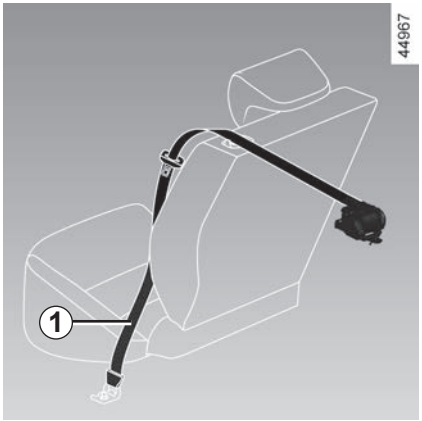

Zatezači bočnih sigurnosnih pojasova

Zatezači služe da bi priljubili pojas uz tijelo, te prilijepili putnika na njegovo sjedalo i tako pojačali učinkovitost pojasa.

Uz uključen kontakt, nakon jakog frontalnog sudara i ovisno o jačini udarca, sustav može uključiti zatezač kalema za namatanje sigurnosnog pojasa ***1***, koji trenutno uvlači pojas.

– Nakon nesreće provjerite sve zaštitne mehanizme.

– Strogo su zabranjeni bilo kakvi zahvati na bilo kojem dijelu sustava (zatezači, airbags, računala, ožičenja) i ponovna upotreba dijelova sustava na nekom drugom vozilu, pa čak i na potpuno jednakom.

– Kako bi se izbjeglo slučajno aktiviranje koje može uzrokovati ozljede, samo je stručno osoblje iz naše mreže ovlašteno za izvođenje zahvata u vezi s airbags.

– Kontrolu električnih karakteristika upaljača može vršiti samo posebno obučeno osoblje upotrebljavajući pritom prilagođenu opremu.

– Ako vozilo planirate odložiti na otpad, obratite se ovlaštenom zastupniku radi odlaganja zatezača i generatora plina za airbags.

BOČNI ZAŠTITNI MEHANIZMI

Bočna Airbag

Radi se o airbag kojim je opremljeno svako prednje sjedalo i koji se otvara sa strane sjedala (sa strane vrata) kako bi zaštitio putnike u slučaju snažnog bočnog udarca.

Airbag zavjesa

Radi se o sustavu airbag koji se nalazi bočno na vozilu u stropu i koji se otvara duž stakala prednjih i stražnjih bočnih vrata kako bi zaštitio putnike u slučaju snažnog bočnog udarca.

Središnji Airbag

airbag je postavljen na sjedalo vozača i otvara se između sjedala vozača i suvozača kako bi se zaštitilo vozača i suvozača u slučaju jakog bočnog udarca.

Otvara se radi zaštite vozača, ako je jedini sprijeda, u slučaju jakog bočnog udarca.

Upozorenje u vezi s bočnim airbag i središnjim airbag

– **Postavljanje presvlaka za sjedala zabranjeno je na prednjim sjedalima jer to može utjecati na rad airbag suvozača.**

– Nemojte postavljati opremu, predmete, pa ni životinje, između naslona, vrata i unutarnjih obloga. Također nemojte pokrivati naslon sjedala predmetima poput odjeće ili opreme. To može utjecati na ispravan rad zračnog jastuka ili izazvati ozljede u slučaju da se airbag otvori.

– Nemojte voziti dok je središnji naslon za ruke u otvorenom položaju, to može utjecati na ispravan rad središnjeg airbag i/ili uzrokovati ozljede pri otvaranju.

– Nemojte postavljati predmete na poklopac pretinca za odlaganje u središnjem naslonu za ruke jer to može utjecati na ispravan rad središnjeg airbag i/ili uzrokovati ozljede pri otvaranju.

– Nemojte ostaviti predmete da vire iz pretinca ispod središnjeg naslona za ruke jer to može utjecati na ispravan rad središnjeg airbag i/ili uzrokovati ozljede pri otvaranju.

– Svako skidanje ili promjena sjedala i unutarnjih obloga je zabranjena, osim ako je ne izvodi ovlašteno osoblje Mreže marke.

– airbags se otvara kroz proreze u naslonima prednjih sjedala (na strani vrata i središnje konzole): nemojte umetati predmete u te proreze.

DODATNI ZAŠTITNI MEHANIZMI

Sva upozorenja u nastavku služe kako bi se omogućilo neometano otvaranje za airbag i spriječile teške ozljede uzrokovane predmetima koji se mogu katapultirati pri njegovu otvaranju.

airbag je napravljen kako bi dopunio djelovanje sigurnosnog pojasa. airbag i sigurnosni pojas ključni su dijelovi istog zaštitnog sustava. Obavezna je dakle stalna upotreba sigurnosnog pojasa. Nekorištenje sigurnosnog pojasa izlaže putnike teškim ozljedama u slučaju nesreće. Time se također može povećati opasnost od površinskih ozljeda do kojih dolazi ako se airbag otvori, iako su takve manje ozljede uvijek moguće pri korištenju zračnih jastuka.

Uključivanje airbags ili zatezača u slučaju prevrtanja ili udarca straga, čak i jakog, nije uvijek sustavno. Udarci ispod vozila tipa udaraca u pločnik, u rupe na kolniku, udarci od kamenja....mogu dovesti do aktiviranja ovih sustava.

– Rad i preinake na cijelom sustavu airbag (airbags, zatezači, ECU, ožičenje itd.) su **strogo zabranjeni** (osim za stručno osoblje mreže).

– Za očuvanje ispravnog rada sustava i kako bi se izbjegla nenadana aktiviranja, samo je stručno osoblje mreže ovlašteno za zahvate na airbag sustavu.

– Iz sigurnosnih razloga, dajte airbag sustav na provjeru ako je vozilo sudjelovalo u nesreći, ako je došlo do pokušaja krađe ili je bilo ukradeno.

– Prilikom posudbe ili preprodaje vozila, obavijestite novog vlasnika o ovim uvjetima predajući mu ovu knjižicu uputstava i održavanja.

– Prilikom uništenja vozila, obratite se vašem Predstavniku marke kako bi uklonio generator(e) plina.

SUSTAV ZA OTKRIVANJE SUVOZAČA (1/4)

Ovisno o vozilu, sustav za otkrivanje suvozača automatski upravlja uključivanjem i isključivanjem airbag suvozača, ovisno o tome je li suvozačevo sjedalo zauzeto.

airbag suvozača automatski se onemogućava ako je dječja sjedalica postavljena na suvozačevo sjedalo ili ako sjedalo nije zauzeto.

Prije postavljanja dječje sjedalice na suvozačevo sjedalo, pogledajte različite vrste sjedalica ➥ 1.68 i metode ugradnje ➥ 1.72.

Da biste saznali koja je vrsta dječje sjedalice odobrena za uporabu na suvozačevom sjedalu ➥ 1.74 ➥ 1.77.

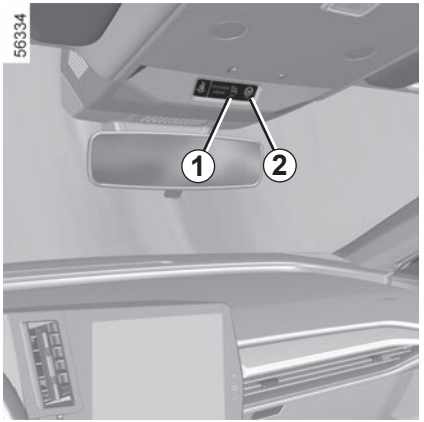

Način rada

Pet sekundi nakon faze pokretanja kontrolna svjetla ***1*** i ***2*** omogućavaju vam provjeru statusa uključenja suvozačevog airbag:

– ***1*** upaljeno svjetlo upozorenja, suvozačev airbag je onemogućen. U tom slučaju kontrolno svjetlo ostaje upaljeno;

– ***2*** upaljeno svjetlo upozorenja, suvozačev airbag je uključen. U tom slučaju kontrolno svjetlo svijetli približno 65 sekundi.

Nakon faze pokretanja, ako sustav otkrije promjenu statusa (npr. sjedalo suvozača je zauzeto kada je uključen kontakt, a zatim je slobodno), na instrumentnoj ploči prikazuju se sljedeće poruke:

– “Suvozačev airbag ON” popraćeno kontrolnim svjetlom ;

ili

– “Airbag suvozača neaktivan” popraćeno kontrolnim svjetlom .

OPASNOST

Nakon postavljanja dječje sjedalice okrenute prema natrag, provjerite je li onemogućen airbag (***1*** upaljeno kontrolno svjetlo).

SUSTAV ZA OTKRIVANJE SUVOZAČA (2/4)

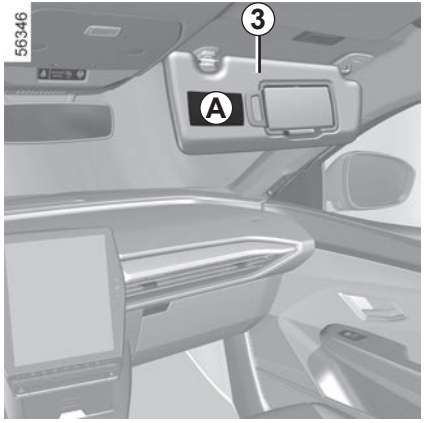

Oznake na armaturnoj ploči i naljepnice ***A*** sa svake strane sjenila suvozača ***3*** (kao što je gornja naljepnica) podsjećaju vas da ne smijete staviti dijete u sjedalicu u položaju leđa u smjeru vožnje kada je uključen airbag suvozača.

SUSTAV ZA OTKRIVANJE SUVOZAČA (3/4)

Ako je kontrolno svjetlo **uključeno nakon postavljanja dječje sjedalice u položaju leđa u smjeru vožnje:**

– isključite kontakt;

– uklonite dječju sjedalicu sa sjedala suvozača;

– Uklonite sve dodatne dijelove koji se mogu nalaziti između dječje sjedalice i sjedala suvozača;

– ponovno postavite dječju sjedalicu u skladu s uputama proizvođača dječje sjedalice;

– pokrenite vozilo.

Ako se problem nastavi, postavite dječju sjedalicu straga i kontaktirajte ovlaštenog predstavnika.

Nikada ne isključujte kontakt prije potpunog zaustavljanja vozila. Kad se motor zaustavi, kočioni sustav, sustav servo upravljanja itd. i pasivni zaštitni mehanizmi kao što su airbags i zatezači više neće funkcionirati.

Ako je kontrolno svjetlo za deaktiviranje **uključeno dok odrasli putnik sjedi na mjestu suvozača, možda nije pravilno postavljena.**

Izvršite sljedeće radnje kako biste sustavu omogućili otkrivanje putnika:

– uklonite sve dodatne predmete sa sjedišta, kao što su ručnici za plažu, presvlake za sjedala itd.;

– provjerite da naslon sjedala nije previše nagnut unatrag;

– suvozač treba lijepo sjesti na sjedalo, na sredinu jastuka sjedala, udobno ispruženih nogu;

– neka suvozač ostane sjediti u tom položaju dvije do tri minute nakon paljenja kontrolnog svjetla za uključenje.

Ako se problem i dalje pojavljuje, neka suvozač sjedne straga i obrati se ovlaštenom predstavniku.

OPASNOST

Nakon postavljanja dječje sjedalice okrenute prema natrag, provjerite je li onemogućen airbag (***1*** upaljeno kontrolno svjetlo).

SUSTAV ZA OTKRIVANJE SUVOZAČA (4/4)

Dodatni čimbenici koji utječu na rad sustava

Sigurnosni pojasevi zadržavaju položaj putnika na sjedalu tijekom manevriranja i kočenja vozila. To sustavu za otkrivanje putnika omogućava održavanje statusa airbag suvozača.

Debeli sloj dodatnog materijala (debeli kaput, jastuk, veliki predmet u stražnjem džepu suvozača, uređaj za grijanje ili masažu) može ometati ispravan rad sustava za otkrivanje putnika.

Napomena: predmet ostavljen na sjedištu sjedala suvozača u nekim slučajevima može aktivirati kontrolno svjetlo.

Upozorenje u vezi sa airbag suvozača: zabranjeno je postavljanje presvlaka za prednja sjedala.

Mokro sjedalo može utjecati na učinkovitost sustava za otkrivanje putnika. Ako je sjedalo suvozača mokro, odmah ga osušite.

SIGURNOSNA BLOKADA ZA DJECU: opće informacije (1/2)

Prijevoz djece

Svakako se ponašajte u skladu sa zakonom države u kojoj se nalazite.

Dijete, kao i odrastao čovjek, mora ispravno sjediti i imati zakopčan sigurnosni pojas bez obzira na relaciju na koju ide. Vi ste odgovorni za djecu koju vozite.

Dijete nije odrastao čovjek u minijaturnom izdanju. Izloženo je opasnostima od specifičnih ozljeda jer su njegovi mišići i kosti u fazi rasta. Sigurnosni pojas sam nije dovoljan za prijevoz djeteta. Upotrebljavajte odgovarajuće dječje sjedalo i pravilno ga koristite.

Da biste spriječili otvaranje vrata, upotrijebite značajku “Sigurnosna brava za djecu”. ➥ 1.34.

Udarac pri brzini od 50 km/h odgovara padu s visine od 10 metara.

Ne zakopčati djetetov sigurnosni pojas isto je kao da ga ostavite da se igra na balkonu na četvrtom katu bez ograde !

Nikada ne držite dijete na rukama.

U slučaju nesreće nećete ga moći zadržati čak i ako je vaš sigurnosni pojas zakopčan.

Ako je vaše vozilo sudjelovalo u nesreći na cesti, zamijenite dječje sjedalo i provjerite pojaseve i pričvrsna mjesta ISOFIX.

Odgovornost vozača prilikom parkiranja ili zaustavljanja vozila

Nikada ne ostavljajte dijete, odraslu osobu koja nije samostalna ili životinju u vozilu kada ga napuštate, čak niti na kratko.

Naime, oni bi moglo dovesti u opasnost sebe ili druge osobe pokretanjem motora, uključivanjem opreme kao na primjer podizača stakala ili pak zaključati vrata.

Osim toga, kada je vani vruće /ili sunčano, temperatura u unutrašnjosti putničkog prostora brzo raste.

OPASNOST OD SMRTI ILI TEŠKIH OZLJEDA.

SIGURNOSNA BLOKADA ZA DJECU: opće informacije (2/2)

Upotreba dječjeg sjedala

Stupanj zaštite koju pruža dječje sjedalo ovisi o njegovoj mogućnosti da zadrži vaše dijete i o njegovom postavljanju. Nepravilno postavljanje ugrožava zaštitu djeteta u slučaju naglog kočenja ili udarca.

Prije kupnje dječjeg sjedala, provjerite je li usklađeno sa zakonskim propisima zemlje u kojoj se nalazite i može li se postaviti u vaše vozilo. Potražite savjet Predstavnika marke kako biste saznali koja se sjedala preporučaju za vaše vozilo.

Svaka zemlja ima specifična pravila za prijevoz djece. Korištenje dječje sjedalice tijekom vožnje ovisi o dobi i/ili veličini i/ili težini djeteta.

Pobrinite se da djeca koja se ne voze u dječjoj sjedalici imaju ispravno podešen i zavezan sigurnosni pojas.

U svakom slučaju poštujte važeće popise zemlje u kojoj se nalazite.

Prije postavljanja dječjeg sjedala, pročitajte njegova uputstva i poštujte upute. U slučaju poteškoća pri postavljanju, kontaktirajte proizvođača opreme. Sačuvajte uputstva sa sjedalom.

Budite primjer vašem djetetu tako da zakopčate svoj sigurnosni pojas i naučite dijete da:

– kako bi pravilno zakopčali sigurnosni pojas;

– uđe i iziđe iz vozila sa strane suprotne prometu.

Ne upotrebljavajte rabljeno dječje sjedalo ili sjedalo bez uputstava.

Pazite da niti jedan predmet, u ili u blizini dječjeg sjedala, ne ometa postavljanje sjedala.

Nikada ne ostavljajte dijete bez nadzora u vozilu.

Uvijek provjeravajte je li zakopčan sigurnosni pojas vašeg djeteta, te da su njegovi remeni pravilno podešeni. Ne nosite preširoku odjeću koja stvara razmak s pojasevima ➥ 1.48.

Ne dajte vašem djetetu da pruža glavu ili ruke kroz prozor.

Provjerite pravilno držanje djeteta tijekom vožnje posebice ako spava.

SIGURNOST DJECE: odabir dječjeg sjedala

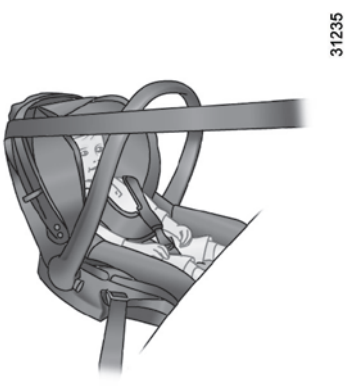

Dječje sjedalo u položaju leđa u smjeru vožnje

Glava bebe je proporcionalno teža od glave odrasle osobe, a njezin je vrat vrlo krhak. Vozite dijete što je moguće duže u tom položaju (najmanje do dobi od 2 godine). Ono pridržava glavu i vrat.

Odaberite školjkasto sjedalo radi bolje bočne zaštite i promijenite ga čim glava djeteta počne prelaziti rub školjke.

Dječje sjedalo u položaju lice u smjeru vožnje

Na sjedalu okrenutom prema naprijed može putovati dijete težine do 18 kg ili 4 godine starosti.

Odaberite sjedalo prema veličini djeteta: područje glave i trbuha mora biti najbolje zaštićeno. Dječje sjedalo u položaju lice u smjeru vožnje dobro pričvršćeno u vozilu smanjuje opasnost od udaraca glavom. Vozite dijete u sjedalu u položaju lice u smjeru vožnje s remenima sve dok to njegova visina dopušta.

Odaberite školjkasto sjedalo radi bolje bočne zaštite.

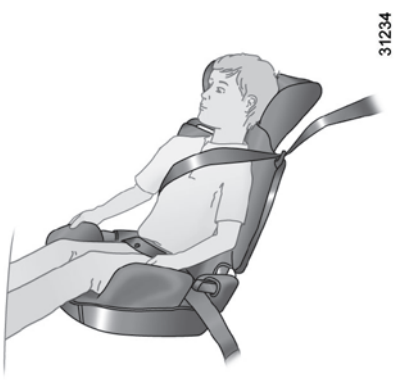

Povišenja

Od težine od 15 kg, ili nakon 4 godine starosti, dijete se može prevoziti na povišenju koje omogućuje podešavanje sigurnosnog pojasa prema njegovoj morfologiji. Sjedište povišenja mora imati vodilice koje postavljaju pojas na bedra djeteta, a ne na trbuh. Za naslon koji se može podešavati po visini i opremljen je vodilicom pojasa, preporuča se postavljanje pojasa na sredinu ramena. Nikada ne smije biti na vratu ili na ruci.

Odaberite školjkasto sjedalo radi bolje bočne zaštite.

SIGURNOST DJECE: odabir pričvršćenja dječjeg sjedala (1/3)

Postoje dva sustava pričvršćenja dječjih sjedala: pomoću sigurnosnog pojasa ili pomoću sustava ISOFIX.

Pričvršćenje pomoću sigurnosnog pojasa

Sigurnosni pojas mora se podesiti kako bi se osigurala njegova funkcija u slučaju naglog kočenja ili udarca.

Poštujte prolaze pojaseva koje je označio proizvođač dječjeg sjedala.

Uvijek provjeravajte jesu li zakopčani sigurnosni pojasevi povlačeći odozgo, a zatim ga nategnite do kraja pritišćući dječje sjedalo.

Provjerite ispravno pričvršćenje sjedala pomicanjem ulijevo/udesno i naprijed/nazad: sjedalo mora biti fiksirano.

Provjerite da dječje sjedalo nije postavljeno poprijeko i da nije oslonjeno na staklo.

Ne upotrebljavajte dječje sjedalo koji bi moglo odbraviti pojas koji gas pridržava: baza sjedala ne smije biti na jezičcu i/ili kopči sigurnosnog pojasa.

Sigurnosni pojas nikada ne smije biti otpušten ili usukan.

Nikada ga ne provlačite ispod ruke ili iza leđa.

Provjerite je li pojas oštećen.

Ako sigurnosni pojas ne radi normalno, ne može zaštititi dijete.

Obratite se ovlaštenom predstavniku marke.

Ne upotrebljavajte to mjesto sve dok se pojas ne popravi.

SIGURNOST DJECE: odabir pričvršćenja dječjeg sjedala (2/3)

Pričvršćivanje pomoću sustava ISOFIX

Odobrena dječja sjedala ISOFIX su standardizirana u skladu s važećim propisima u bilo kojem od donja četiri slučaja:

– univerzalno ISOFIX pričvršćenje u 3 točke za položaj lice u smjeru vožnje;
– polu-univerzalno ISOFIX pričvršćenje u 2 točke;
– posebno sjedalo;
– i-Size standard koji ima jedno od sljedećeg:
  – pojas koji se pričvršćuje na treći prsten dotičnog sjedala;
  – ili nosač koji se oslanja na pod vozila, kompatibilan s i-Size odobrenim sjedalom, čiji je zadatak sprječavanje pomaka dječjeg sjedala u slučaju sudara.

Za tri posljednja slučaja, provjerite na popisu kompatibilnih vozila može li se vaše dječje sjedalo postaviti.

Pričvrstite dječje sjedalo s bravama ISOFIX ako je njima opremljeno. Sustav ISOFIX osigurava jednostavno, brzo i sigurno postavljanje.

Sustav ISOFIX se sastoji od dva prstena i, u nekim slučajevima, trećeg prstena.

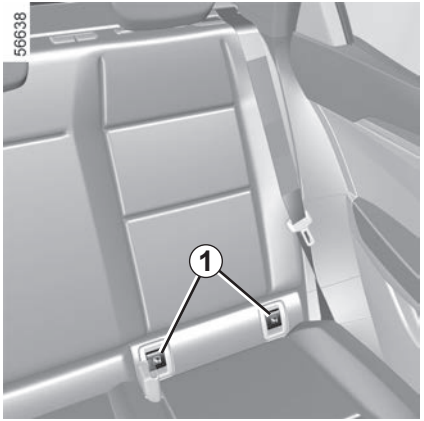

Dva prstena ***1*** nalaze se između naslona i sjedišta sjedala i označeni su simbolom .

Sidrišta ISOFIX izrađena su isključivo za dječja sjedala sa sustavom ISOFIX.

Nikada ne pričvršćujte drugo dječje sjedalo, pojas ili druge predmete na ta pričvršćenja.

Provjerite da ništa ne ometa pričvrsna mjesta.

Ako je vaše vozilo sudjelovalo u nesreći na cesti, provjerite pričvrsna mjesta ISOFIX i zamijenite vaše dječje sjedalo.

Dijelovi sustava za zaštitu koji su tvornički ugrađeni ne smiju se mijenjati: sigurnosni pojasevi, ISOFIX i sjedala kao ni njihova pričvršćenja.

Prije upotrebe dječjeg sjedala ISOFIX koje ste nabavili za drugo vozilo, provjerite je li njegovo postavljanje dozvoljeno. Kod proizvođača opreme pogledajte popis vozila u koja se mogu postaviti sjedala.

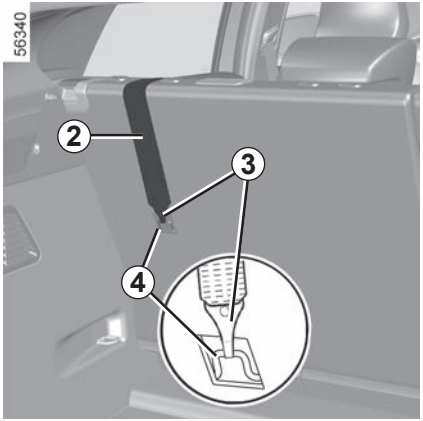

Pričvršćenje pomoću sustava ISOFIX (nastavak)

Treći prsten ***4*** upotrebljava se za pričvršćivanje gornjeg pojasa ***2*** na nekim dječjim sjedalima.

Stražnja sjedala

Gornji pojas ***2*** trebate namjestiti između naslona sjedala i stražnje police. Da biste to učinili, skinite stražnju policu ➥ 3.34.
Kukicu ***3*** zakačite za jedan od prstenova ***4*** označenih simbolom .

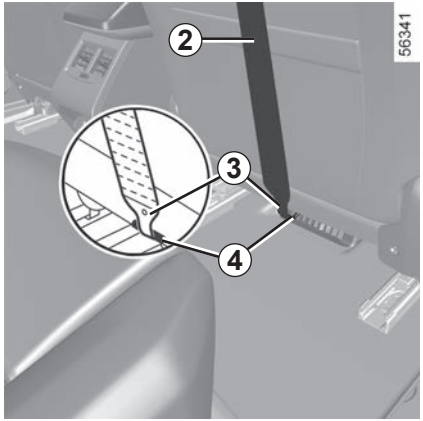

Sjedalo suvozača

Kukicu ***3*** gornjeg pojasa ***2*** zakačite za prsten ***4*** označen simbolom .

Sva sjedala

Nategnite gornji pojas ***2*** tako da naslon dječjeg sjedala dođe u dodir s naslonom sjedala vozila.

Sidrišta ISOFIX izrađena su isključivo za dječja sjedala sa sustavom ISOFIX. Nikada ne pričvršćujte drugo dječje sjedalo, pojas ili druge predmete na ta pričvršćenja.

Provjerite da ništa ne ometa pričvrsna mjesta.

Ako je vaše vozilo sudjelovalo u nesreći na cesti, provjerite pričvrsna mjesta ISOFIX i zamijenite vaše dječje sjedalo.

Provjerite je li naslon dječjeg sjedala u položaju lice u smjeru vožnje u dodiru s naslonom sjedala vozila. U tom slučaju, dječje sjedalo nije uvijek oslonjeno na sjedište sjedala vozila.

Obavezno pričvrstite kopču dječjeg sjedala na odgovarajući prsten.

SIGURNOST DJECE: postavljanje dječjeg sjedala: općenito (1/2)

Na nekim mjestima nije dozvoljeno postavljanje dječjeg sjedala.

Dijagrami na stranicama ➥ 1.74 i ➥ 1.77 prikazuju gdje postaviti dječje sjedalo.

Dječje sjedalo postavite po mogućnosti na stražnje sjedalo.

Pazite da dječje sjedalo ili noge djeteta ne ometaju pravilno zabravljenje prednjeg sjedala ➥ 1.42.

Provjerite da postavljanjem dječjeg sjedala u vozilo ne postoji mogućnost da se odbravi sa svog podnožja.

Ako morate skinuti naslon za glavu, provjerite je li dobro spremljen kako ne bi predstavljao opasnost u slučaju izbacivanja prilikom naglog kočenja ili udarca.

Uvijek pričvrstite dječje sjedalo u vozilu, čak i ako se ne upotrebljava, kako ne bi predstavljao opasnost u slučaju izbacivanja prilikom naglog kočenja ili udarca.

Navedene vrste dječjih sjedala možda nisu raspoložive. Prije upotrebe drugog dječjeg sjedala, provjerite kod proizvođača može li se postaviti.

Sprijeda

Prijevoz djeteta na suvozačevom sjedalu poseban je za svaku zemlju. Proučite važeće zakonske propise i slijedite upute iz sheme na slijedećoj stranici.

Prije postavljanja dječjeg sjedala na ovo mjesto (ako je dozvoljeno):

– spustite sigurnosni pojas do kraja;

– maksimalno povucite sjedalo unazad;

– lagano nagnite naslon u odnosu na okomicu (otprilike 25°);

– za vozila koja su njime opremljena, podignite sjedište sjedala do kraja.

Naslon za glavu na sjedalu uvijek podignite do kraja, tako da ne smeta dječjem sjedalu ➥ 1.41.

Nakon postavljanja dječjeg sjedala, ako je to moguće, možete pomaknuti sjedalo vozila naprijed ako je potrebno (da biste ostavili dovoljno mjesta na stražnjim sjedalima za putnike ili druga dječja sjedala). Dječje sjedalo u položaju leđa u smjeru vožnje ne postavljajte u dodiru s armaturnom pločom ili u maksimalno pomaknut položaj.

Ne mijenjajte više druga podešavanja nakon postavljanja dječjeg sjedala.

OPASNOST OD SMRTI ILI TEŠKIH OZLJEDA: nakon postavljanja dječjeg sjedala okrenutog suprotno od smjera vožnje na ovo sjedalo, provjerite je li onemogućen airbag ➥ 1.62 ➥ 1.80.

SIGURNOST DJECE: postavljanje dječjeg sjedala: općenito (2/2)

Na stražnje bočno sjedalo

Košara se postavlja poprečno u vozilo i zauzima najmanje dva mjesta. Smjestite djetetovu glavu na stranu nasuprot vratima.

Pomaknite prednje sjedalo do kraja prema naprijed za postavljanje dječjeg sjedala u položaj leđa u smjeru vožnje, a zatim pomaknite prednje sjedalo do kraja unazad a da ne dodiruje dječje sjedalo.

Radi sigurnosti djeteta u položaju licem prema naprijed:
– Gurnite to sjedalo do kraja unazad;
– Pomaknite sjedalo koje je ispred djeteta prema naprijed i ispravite položaj naslona tako da sjedalo ne dodiruje djetetove noge.

Pazite da dječje sjedalo ili noge djeteta ne ometaju pravilno zabravljenje prednjeg sjedala ➥ 1.42.

Sa stražnjeg sjedala na koje je postavljeno dječje sjedalo uvijek skinite naslon za glavu ➥ 3.32. Ako je potrebno, pomaknite stražnje sjedalo vozila skroz unazad. Ove se radnje moraju izvršiti prije postavljanja dječjeg sjedala. Provjerite je li dječje sjedalo oslonjeno na naslon stražnjeg sjedala.

Ugradnja povišenja (grupa 2 ili 3)

Provjerite rad (uvlačenje) sigurnosnog pojasa ➥ 1.48.

Podesite sigurnosni pojas na sljedeći način:

– pojas na djetetovom ramenu ne smije dodirivati vrat;

– trbušni pojas treba biti ravno položen na bedrima i uz zdjelicu.

Ako je potrebno, podesite položaj sjedala vozila.

Na stražnjem srednjem sjedalu

Provjerite da je sigurnosni pojas prikladan za pričvršćivanje vašeg dječjeg sjedala. Potražite savjet Predstavnika marke.

Dječje sjedalo s podnim osloncem nikada se ne smije postaviti na središnje stražnje sjedalo.

OPASNOST OD SMRTI ILI TEŠKIH OZLJEDA.

Dječje sjedalo postavite po mogućnosti na stražnje sjedalo.

Za postavljanje sjedala ISOFIX na to mjesto, ručno oslobodite središnji sigurnosni pojas prije uključivanja brava.

DJEČJA SJEDALA: pričvršćivanje pomoću sigurnosnog pojasa (1/3)

U donjoj tabeli navedene su iste informacije kao i na vizualnom prikazu na sljedećoj stranici kako bi se poštivali važeći zakonski propisi.

Verzija s pet sjedala					
Vrsta dječjeg sjedala	**Težina djeteta**	**Sjedalo suvozača**		**Stražnja bočna sjedala**	**Stražnje središnje sjedalo**
		S onemogućenim airbag	**airbag je aktiviran**		
Košara u poprečnom položaju Skupina 0	< do 10 kg	X	X	U (2)	U (2)
Školjkasto dječje sjedalo u položaju leđa u smjeru vožnje Skupine 0 ili 0 +	< do 10 kg i < 13 kg	U (1) (5)	X	U (3)	U (3) (6)
Školjka/sjedalo u polo-žaju leđa u smjeru vožnje Skupine 0+ i 1	< do 13 kg i 9 do 18 kg	U (1) (5)	X	U (3)	U (3) (6)
Sjedalo u položaju lice u smjeru vožnju Skupina 1	9 do 18 kg	U (5)	X	U (4)	U (4) (6)
Povišenje Skupine 2 i 3	15 do 25 kg i 22 do 36 kg	U (5)	X	U (4)	U (4)

(1) POSTOJI OPASNOST OD SMRTI ILI TEŠKIH OZLJEDA: nakon što na ovo sjedalo postavite dječju sjedalicu okrenutu leđima u smjeru vožnje, provjerite je li onemogućen airbag suvozača ➥ 1.62 ➥ 1.80.

DJEČJA SJEDALA: pričvršćivanje pomoću sigurnosnog pojasa (2/3)

X = sjedalo na kojem nije dozvoljeno postavljanje ove vrste dječjeg sjedala.

U = Mjesto na kojem je dozvoljeno pričvršćivanje univerzalnog homologiranog dječjeg sjedala sigurnosnim pojasom, provjerite može li se postaviti.

(2) Košara se postavlja poprečno u vozilo i zauzima minimalno dva mjesta. Postavite glavu djeteta prema unutrašnjosti vozila.

(3) Ako je potrebno, pomaknite sjedalo vozila skroz unazad. Kako biste postavili dječje sjedalo okrenuto leđima u smjeru vožnje, pomaknite prednje sjedalo maksimalno prema naprijed, a zatim ga pomaknite čim više unazad, no bez da dodiruje dječje sjedalo.

(4) U svakom slučaju skinite naslon za glavu na stražnjem sjedalu na koje se postavlja dječje sjedalo. Ove se radnje moraju izvršiti prije postavljanja dječjeg sjedala ➥ 3.32. Sjedalo ispred djeteta pomaknite prema naprijed, a naslon uspravite tako da sjedalo ne dodiruje djetetove noge.

(5) Pomaknite sjedalo vozila što je više moguće unazad i u što je moguće viši položaj te lagano nagnite naslon sjedala (za otprilike 25°).

(6) POSTOJI OPASNOST OD SMRTI ILI TEŠKIH OZLJEDA: nikada se ne smije postavljati dječje sjedalo s podnim osloncem.

DJEČJA SJEDALA: pričvršćivanje pomoću sigurnosnog pojasa (3/3)

Provjerite stanje airbag prije nego što na sjedalo sjedne putnik ili se postavi dječje sjedalo.

Mjesto na kojem nije dopušteno postavljanje dječjeg sjedala.

Dječje sjedalo pričvršćeno pomoću sigurnosnog pojasa

U Mjesto na kojem je dozvoljeno pričvršćivanje pomoću sigurnosnog pojasa “Univerzalnog” homologiranog sjedala.

POSTOJI OPASNOST OD SMRTI ILI TEŠKIH OZLJEDA: nakon što na ovo sjedalo postavite dječju sjedalicu okrenutu leđima u smjeru vožnje, provjerite je li onemogućen airbag suvozača ➥ 1.62 ➥ 1.80.

Upotreba neprilagođenog sustava za zaštitu djece na ovom vozilu neće pravilno zaštititi bebu ili dijete. Ono je izloženo opasnosti od teške ili smrtne ozljede.

Uvijek provjeravajte je li zakopčan sigurnosni pojas vašeg djeteta, te da su njegovi remeni pravilno podešeni ➥ 1.48.

Po potrebi prilagodite položaj sjedala.

Ne postavljajte dječju sjedalicu kada je veliki naslon sjedala preklopljen.

DJEČJA SJEDALA: pričvršćenje s pomoću sustava ISOFIX (1/3)

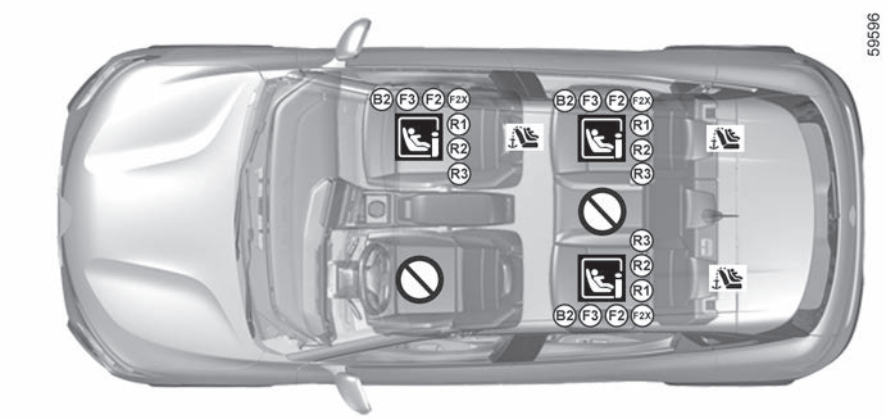

Mjesto na kojem nije dopušteno postavljanje ove vrste dječjeg sjedala

Dječje sjedalo pričvršćeno pomoću pričvršćenja ISOFIX

Mjesto na kojem je dopušteno pričvršćivanje dječjeg sjedala ISOFIX ili i-Size.

Prednja i stražnja sjedala opremljena su sidrištem za pričvršćivanje univerzalnih dječjih sjedala ISOFIX okrenutih u smjeru vožnje. Sidrišta za prednje sjedalo nalaze se na naslonu suvozačevog sjedala, a za stražnja sjedala na naslonu stražnje klupe.

Za suvozačevo sjedalo preporučuje se upotreba dječjeg sjedala s podnom potporom kako bi se izbjeglo aktiviranje upozorenja za sigurnosni pojas.

Postavljanje dječjeg sjedala ISOFIX na stražnje lijevo bočno sjedalo onemogućuje upotrebu središnjeg sjedala. Središnji sigurnosni pojas nije više dostupan i ne može se upotrijebiti.

Nemojte postavljati dječje sjedalo kada je veliki naslon sjedala preklopljen.

Upotreba neprilagođenog sustava za zaštitu djece na ovom vozilu neće pravilno zaštititi bebu ili dijete. Ono je izloženo opasnosti od teške ili smrtne ozljede.

POSTOJI OPASNOST OD SMRTI ILI TEŠKIH OZLJEDA: nakon postavljanja dječjeg sjedala okrenutog suprotno od smjera vožnje na sjedalo suvozača, provjerite je li isključen airbag ➥ 1.62 ➥ 1.80.

Dječje sjedalo postavite po mogućnosti na stražnje sjedalo.

Za postavljanje sjedala ISOFIX na ovo mjesto, rukom otkopčajte sigurnosni pojas prije uključivanja brava.

DJEČJA SJEDALA: pričvršćenje s pomoću sustava ISOFIX (2/3)

U donjoj tabeli navedene su iste informacije kao i na vizualnom prikazu na prethodnoj stranici kako bi se poštivali važeći zakonski propisi.

Vrsta dječjeg sjedala	Težina djeteta	Veličina sjedala [pričvršćenje]	Sjedalo suvozača		Stražnja bočna sjedala	Stražnje srednje sjedalo
			S onemogućenim airbag	airbag je aktiviran		
Košara u poprečnom položaju Skupina 0	< do 10 kg	L1 [F] L2 [G]	X	X	IL (2)	X
Školjkasto dječje sjedalo u položaju leđa u smjeru vožnje Skupine 0 ili 0 +	< do 13 kg	R1 [E]	IL (1) (3)	X	IL (4)	X
Sjedalo u položaju leđa u smjeru vožnje Skupine 0+ i 1	< do 13 kg i 9 do 18 kg	R3 [C] R2 [D]	IL (1) (3)	X	IL (4)	X
Sjedalo u položaju lice u smjeru vožnju Skupina 1	9 do 18 kg	F3 [A] F2 [B] F2X [B1]	IUF - IL (3)	X	IUF - IL (4) (5)	X
Povišenje Skupine 2 i 3	15 do 25 kg i 22 do 36 kg	B2	IUF - IL (3)	X	IUF - IL (4) (5)	X
Sjedalo i-Size			I - U (1) (3)	X	I - U (4) (5)	X

DJEČJA SJEDALA: pričvršćenje s pomoću sustava ISOFIX (3/3)

X = Sjedalo nije primjereno za postavljanje dječjih sjedala.

U = Mjesto na kojem je dozvoljeno pričvršćivanje univerzalnog homologiranog dječjeg sjedala sigurnosnim pojasom, provjerite može li se postaviti.

IUF/IL = Mjesto na kojem je dozvoljeno pričvršćivanje univerzalnog/polu-univerzalnog ili posebnog dječjeg sjedala pomoću sustava ISOFIX, za vozila koja su time opremljena; provjerite može li se postaviti.

(2) Košara se postavlja poprečno u vozilo i zauzima minimalno dva mjesta. Postavite glavu djeteta prema unutrašnjosti vozila.

(3) Pomaknite sjedalo vozila što je više moguće unazad i u što je moguće viši položaj te lagano nagnite naslon sjedala (za otprilike 25°).

(4) Ako je potrebno, pomaknite sjedalo vozila skroz unazad. Kako biste postavili dječje sjedalo okrenuto leđima u smjeru vožnje, pomaknite prednje sjedalo maksimalno prema naprijed, a zatim ga pomaknite čim više unazad, no bez da dodiruje dječje sjedalo.

(5) U svakom slučaju skinite naslon za glavu na stražnjem sjedalu na koje se postavlja dječje sjedalo. Ove se radnje moraju izvršiti prije postavljanja dječjeg sjedala. Sjedalo ispred djeteta pomaknite prema naprijed, a naslon uspravite tako da sjedalo ne dodiruje djetetove noge.

Veličina dječjeg sjedala ISOFIX označena je slovom:

– F3, F2, F2X [A, B, B1]: za sjedala okrenuta u smjeru vožnje grupe 1 (od 9 do 18 kg);

– [B2]: za povišenja iz skupina 2 i 3 (od 15 do 25 kg i od 22 do 36 kg);

– R3, R2 [C, D]: sjedala okrenuta u smjeru suprotnom od smjera vožnje ili školjkasta sjedala iz grupe 0+ (manje od 13 kg) ili grupe 1 (od 9 do 18 kg);

– R1 [E]: školjkasta sjedala okrenuta leđima u smjeru vožnje grupe 0 (ispod 10 kg) ili 0+ (ispod 13 kg);

– L1, L2 [F, G]: košare iz grupe 0 (manje od 10 kg).

(1) OPASNOST OD SMRTI ILI TEŠKIH OZLJEDA: nakon postavljanja dječjeg sjedala okrenutog suprotno od smjera vožnje obavezno provjerite je li isključen zračni jastuk suvozača ➥ 1.62 ➥ 1.80.

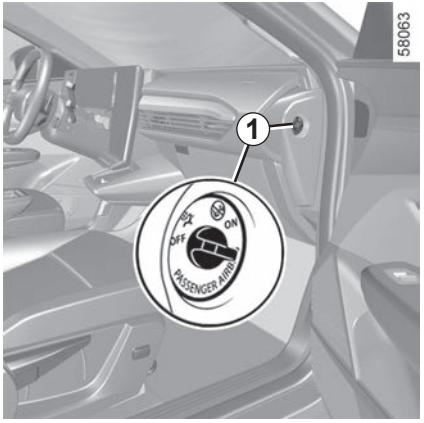

Isključivanje prednjeg airbag suvozača

(ovisno o vozilu)

Prije postavljanja dječjeg sjedala na sjedalo suvozača:

– Provjerite može li se dječje sjedalo postaviti na to sjedalo.

– Obavezno morate **isključiti** airbagza dječje sjedalo okrenuto suprotno od smjera vožnje.

Za vozila koja nisu opremljena bravom ***1*** ➥ 1.62.

Za deaktivaciju airbag: dok je vozilo u stanju mirovanja i kontakt je isključen, gurnite i okrenite bravu ***1*** u **OFF** položaj.

Dok je kontakt uključen, od ključne je **važnosti** provjeriti je li kontrolno upaljeno na zaslonu ***2***.

Ovo kontrolno svjetlo ostaje stalno upaljeno kako biste znali da možete postaviti dječje sjedalo.

airbag suvozača može se uključivati ili isključivati samo dok **vozilo stoji, a kontakt je isključen**.

U slučaju rukovanja u vožnji, kontrolna svjetla i se pale.

Za usklađivanje stanja airbag s položajem brave, isključite kontakt te ga ponovno uključite.

OPASNOST

Zbog toga što se airbag suvozača ne smije koristiti ako se upotrebljava dječje sjedalo okrenuto u smjeru suprotnom od smjera vožnje, **NIKADA** nemojte postavljati sigurnosni sustav okrenut u smjeru suprotnom od smjera vožnje na sjedalo koje ima AKTIVIRAN prednji **AIRBAG** . To može dovesti do **SMRTI DJECE** ili **OZBILJNIH POVREDA**.

SIGURNOST DJECE: isključivanje, uključivanje AIRBAG SUVOZAČA (2/3)

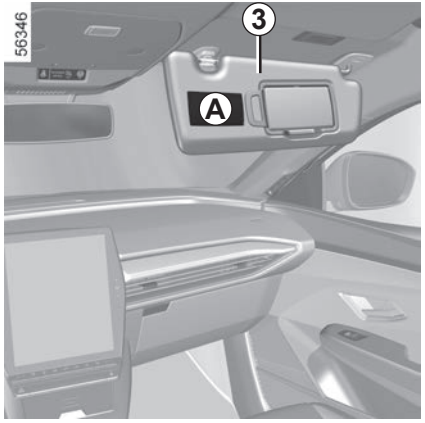

Oznake na armaturnoj ploči i naljepnice ***A*** sa svake strane sjenila suvozača ***3*** (na primjer gornja naljepnica), podsjećaju vas na ove upute.

OPASNOST

Zbog toga što se airbag suvozača ne smije koristiti ako se upotrebljava dječje sjedalo okrenuto u smjeru suprotnom od smjera vožnje, **NIKADA** nemojte postavljati sigurnosni sustav okrenut u smjeru suprotnom od smjera vožnje na sjedalo koje ima AKTIVIRAN prednji **AIRBAG**. To može dovesti do **SMRTI DJECE** ili **OZBILJNIH POVREDA**.

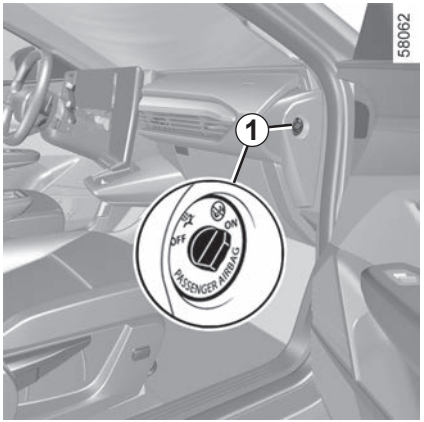

Uključivanje prednjeg airbag suvozača

(ovisno o vozilu)

Kada maknete dječje sjedalo sa sjedala suvozača, ponovno uključite airbag kako biste osigurali zaštitu suvozača u slučaju udarca.

Za ponovno pokretanje airbag: dok je vozilo zaustavljeno, **a kontakt isključen,** gurnite i okrenite bravu ***1*** u položaj **ON**.

Dok je kontakt uključen, **obavezno** provjerite je li isključeno kontrolno svjetlo , te uključuje li se kontrolno svjetlo na zaslonu ***2*** nakon svakog pokretanja na otprilike jednu minutu.

Prednji airbag suvozača je uključen.

Smetnje u radu

U slučaju smetnji u radu sustava za uključivanje/isključivanje airbag suvozača, postavljanje dječjeg sjedala u položaj leđa u smjeru vožnje na suvozačevo sjedalo je zabranjeno.

Ne preporuča se ni primanje putnika na suvozačevo mjesto.

Potražite što prije savjet Predstavnika marke.

airbag suvozača može se uključivati ili isključivati samo dok **vozilo stoji, a kontakt je isključen**.

U slučaju rukovanja u vožnji, kontrolna svjetla i se pale.

Za usklađivanje stanja airbag s položajem brave, isključite kontakt te ga ponovno uključite.

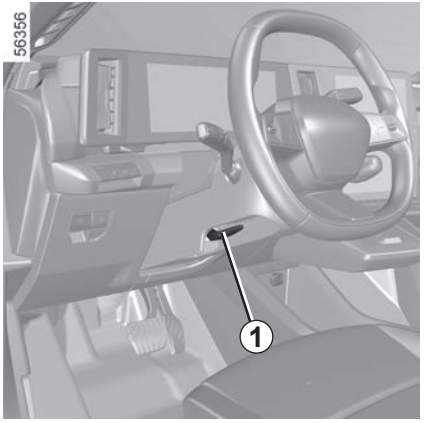

Podešavanje upravljača po visini i dubini

Spustite ručicu ***1*** i stavite upravljač u željeni položaj.

Zatim, ručicu gurnite do kraja i preko tvrdog oslonca kako biste blokirali upravljač.

Provjerite ispravno bravljenje upravljača.

Iz sigurnosnih razloga, ovo podešavanje vršite dok vozilo stoji.

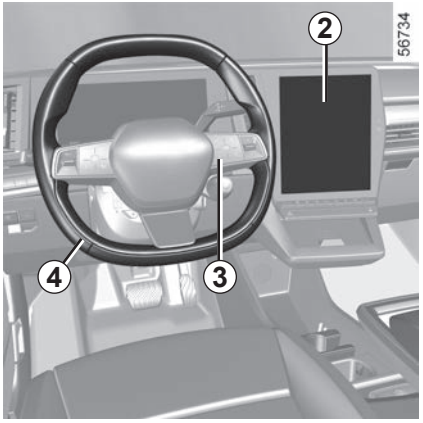

Grijanje upravljača

(Ovisno o vozilu)

Ta funkcija zagrijava upravljač ***4***.

Princip rada

Kada se dosegne temperatura, funkcija regulira temperaturu grijanih područja otprilike 30 minuta i zatim se automatski isključuje.

Uključivanje funkcije

Kod uključenog kontakta pritisnite gumb ***5*** na multimedijskom zaslonu ***2***.

Isključenje rada

– Automatski:

Funkcija se automatski isključuje nakon faze reguliranja od otprilike 30 minuta.

– Ručno:

Da biste isključili funkciju tijekom faze regulacije, pritisnite gumb ***5*** na multimedijskom zaslonu ***2***.

Napomena: funkcija je dostupna pomoću gumba ***3*** “Favoriti” na kolu upravljača ***4***.

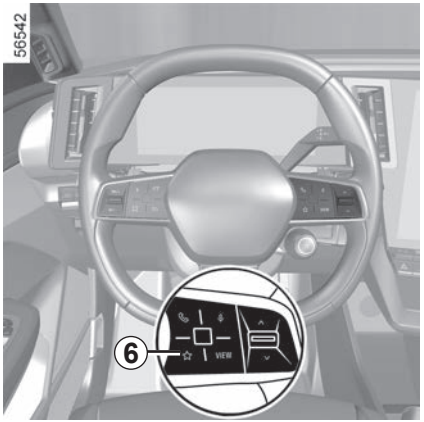

Funkcija “Favoriti”

Ovisno o vozilu, pritiskom komande na kolu upravljača ***6*** možete aktivirati grijanje kola upravljača u skladu s prethodno definiranim postavkama uporabe koje ste pohranili.

Za više informacija o programiranju ove funkcije pogledajte upute za multimedijsku opremu.

Servo upravljač

Promjenjivi servo upravljač opremljen je sustavom s elektroničkim upravljanjem koji prilagođava razinu pomoći u skladu s brzinom vozila.

Upravljač je mekši kod parkiranja (za veću udobnost), dok se djelovanje ruku povećava postepeno s povećanjem brzine (za veću sigurnost pri velikoj brzini).

Nikada nemojte gasiti motor na nizbrdici, te općenito, u vožnji (isključenje serva).

Nemojte držati upravljač zakrenut u krajnjem položaju.

Na zaustavljenom motoru ili u slučaju kvara na sustavu i dalje se može okretati upravljač. Sila okretanja morat će biti veća.

Brzo okretanje upravljača može stvoriti šum. To je normalno.

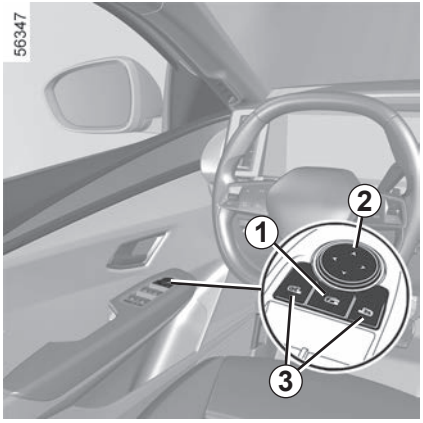

Vanjski retrovizori s električnim upravljanjem

Odaberite retrovizor pomoću prekidača ***3***, a zatim ga pomoću prekidača ***2*** podesite u željeni položaj.

Grijani električni retrovizori

Kada je motor pokrenut, odleđivanje ogledala omogućeno je zajedno s odleđivanjem/odmagljivanjem stražnjeg stakla.

Iz sigurnosnih razloga obavite ova podešavanja dok vozilo stoji.

Električna sklopiva ogledala

Retrovizori će se automatski otklopiti prilikom otključavanja vozila. Retrovizori se zaklapaju prilikom zaključavanja vozila.

Možete isključiti/uključiti automatsko preklapanje retrovizora ➥ 1.113.

Preklapanje možete prisilno pokrenuti pritiskom na prekidač ***1***. U ovoj će situaciji retrovizori ostati preklopljeni sve dok ponovno ne pritisnete gumb ***1***, bez obzira na automatsko preklapanje.

Poseban slučaj

Ako se retrovizor ručno otklopi ili preklopi, moguće ga je ponovno postaviti u položaj za upotrebu.

Da biste to napravili, pritisnite prekidač ***1***. Iz retrovizora se čuje mehaničko kuckanje.

Ako ne možete čuti kuckanje, pritisnite prekidač ***1*** još jednom dok se iz retrovizora ne začuje kuckanje.

Predmeti zapaženi u bočnom retrovizoru zapravo su bliže nego što izgledaju.

Zbog vlastite sigurnosti, uzmite to u obzir kako biste pravilno procijenili udaljenosti prije svakog manevra.

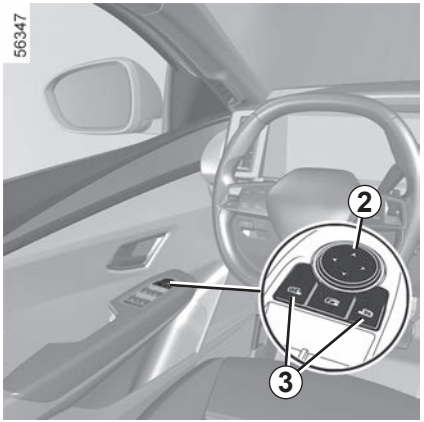

Retrovizori s mogućnošću naginjanja u brzini za vožnju unazad

Na vozilima opremljenima sjedalom vozača s memoriranjem položaja možete odabrati posebno podešavanje položaja retrovizora za vožnju unazad i memorirati njihov položaj.

Kad je vozilo zaustavljeno i uključena je brzina za vožnju unazad, odaberite retrovizor pomoću prekidača ***3***, a zatim ga pomoću prekidača ***2*** podesite do željenog položaja.

Povratak u položaj za vožnju

Prijelaz iz položaja za vožnju unazad u položaj za vožnju prema naprijed obavlja se:

– otprilike 9 sekundi nakon uključivanja brzine za vožnju unazad kada je brzina manja od 10 km/h;

– kada je uključena brzina za vožnju prema naprijed pri brzini većoj od 10 km/h;

– kada je motor zaustavljen.

Memoriranje podešavanja

– Podesite vanjske retrovizore (pogledajte prethodne odlomke);

– za pristup memoriji postavki pogledajte upute za multimedijski sustav. Spremite postavke.

Položaj vanjskih retrovizora za vožnju naprijed i unazad te položaj sjedala vozača spremaju se istovremeno.

Pozivanje upamćenog položaja

Za pristup pozivanju upamćenog položaja pogledajte priručnik za multimedijski sustav.

Odaberite “Uzvrati poziv”.

Sada su pozvani položaji vanjskih retrovizora za vožnju prema naprijed, za vožnju unazad i položaji prednjih sjedala.

Iz sigurnosnih razloga, ova podešavanja obavite dok vozilo stoji.

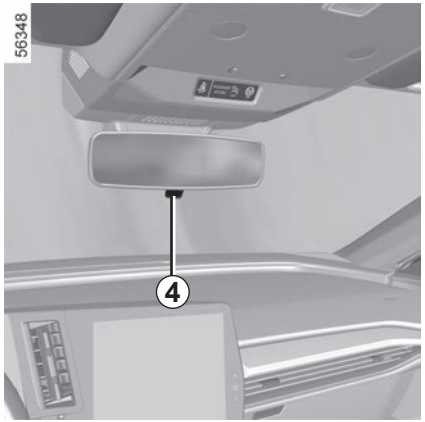

Unutarnji retrovizor

Može se pomicati.

Retrovizor s ručicom *4*

U vožnji noću, kako vas ne bi zaslijepili farovi vozila koje je iza vas, povucite malu ručicu ***4*** smještenu iza retrovizora.

Retrovizor s automatskim zatamnjenjem *5*

Retrovizor se automatski zatamnjuje kada je iza vas vozilo s upaljenim dugim svjetlima ili u slučaju jakog osvjetljenja.

Kamera za stražnji prikaz

Ovisno o vozilu, retrovizor može imati prikaz stražnjeg kraja vozila koje prenosi kamera postavljena iza stražnjeg stakla.

Za više informacija ➥ 1.88.

KAMERA ZA STRAŽNJI PRIKAZ (1/4)

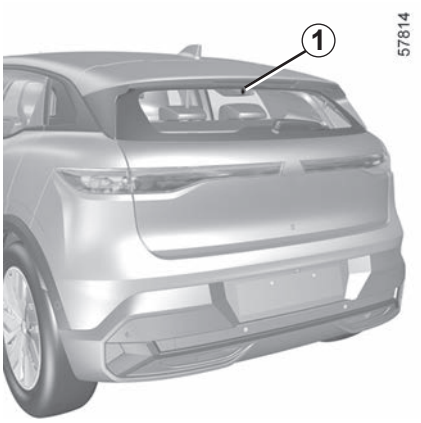

Ovisno o vozilu, stražnji prikaz može prikazati kamera ***1***.

Izravan stražnji prikaz retrovizorom ostaje dostupan.

Kamera ***1*** je ugrađena iza stražnjeg stakla u području brisača.

Pazite da ***1*** kamera nije prekrivena (prljavštinom, blatom, snijegom, kapljicama vode itd.)

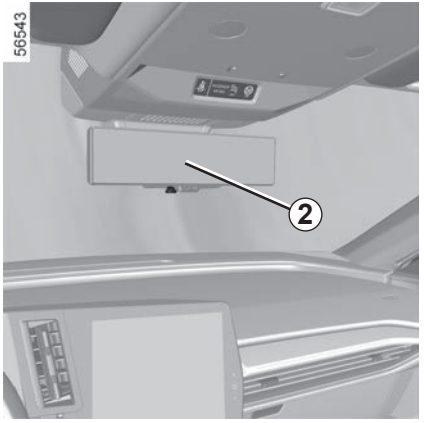

Kad je uključen kontakt, retrovizor ***2*** na središnjoj konzoli na krovu prikazuje pogled iza vozila koji se prenosi kamerom ***1***.

Napomena:

– zaslon kamere ***1*** prenosi se samo ako je retrovizor u načinu rada “zaslon”. Za više informacija pogledajte odlomak “Funkcioniranje” na sljedećim stranicama;

– retrovizor ***2*** se može postaviti s lijeva na desno, prema gore i prema dolje.

Ova funkcija je dodatna pomoć. Ona dakle ne može, niti u jednom slučaju, zamijeniti oprez niti odgovornost vozača.

Vozač uvijek mora paziti na iznenadne situacije koje se mogu desiti u vožnji: stoga prilikom upravljanja vozilom uvijek pazite na male, uske i pomične prepreke (kao što su, na primjer, djeca, životinje, dječja kolica, bicikli, kamenje, stupovi itd.) u mrtvom kutu.

KAMERA ZA STRAŽNJI PRIKAZ (2/4)

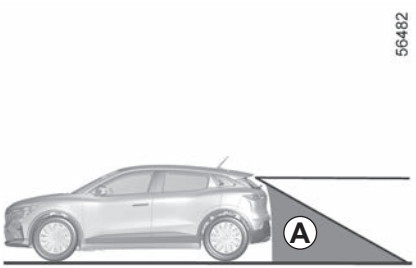

Rad

Vidno polje kamere ne pokriva cijelo područje iza vozila, posebno područje mrtvog kuta ***A***.

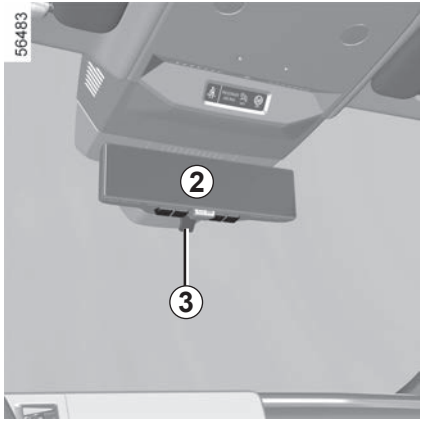

Isključivanje funkcije

Zaslon se isključuje odmah nakon isključivanja kontakta.

Napomena: način rada “Retrovizor” može se održavati aktiviranjem ručice ***3***.

Ovisno o vašem vidu, možda će biti potrebno vrijeme prilagodbe za fokusiranje na prikaz pogleda kamere.

Predmeti koji se pojavljuju na rubu retrovizora ***2*** mogu izgledati iskrivljeno.

U slučaju prejake svjetlosti (snijeg, vozilo na suncu itd.), prikaz kamere može biti djelomično poremećen.

U slučaju slabe osvijetljenosti ili lošeg vremena, slika na zaslonu može biti iskrivljena.

KAMERA ZA STRAŽNJI PRIKAZ (3/4)

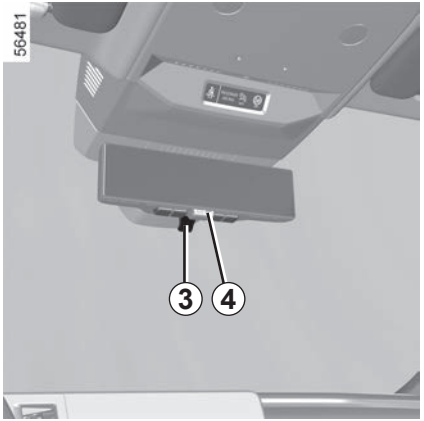

Način rada

Upotrijebite ručicu ***3*** za prebacivanje između načina rada “Retrovizor” i “Zaslon”.

Zeleno LED ***4*** i piktogram prikazan u gornjem desnom kutu retrovizora upućuje na to da način rada zaslona pravilno funkcionira.

Isključi se ako se prebacite na način rada “Retrovizor” ili u slučaju kvara.

Svakim se pokretanjem vozila funkcija vraća na postavke koje su spremljene pri posljednjem zaustavljanju motora.

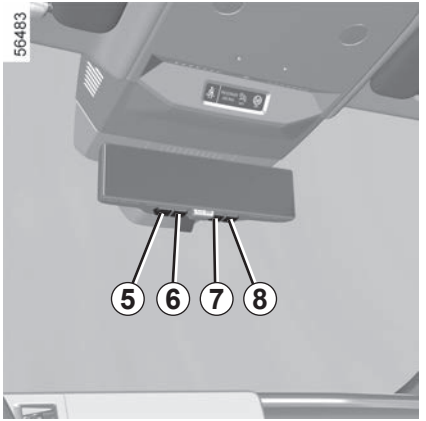

Podešavanje zaslona i kamere

Jednom pritisnite gumb ***5*** za “**izbornik**” da biste pristupili izborniku postavki.

Nekoliko puta pritisnite gumbe ***6*** i ***7*** za pomicanje kroz opcije postavki. Pritisnite gumb ***8*** “**OK**” da biste pristupili željenoj postavci.

Pomoću gumba ***6*** i ***7*** prilagodite ili uključite/isključite željenu postavku.

Biranje postavki:

a) podešavanje svjetline;

b) podešavanje okomitog kuta gledanja;

c) podešavanje vodoravnog kuta gledanja;

d) podešavanje kuta rotacije;

e) uključivanje/isključivanje prikaza izbornika postavki na retrovizoru;

f) odabir jezika;

g) uključivanje/isključivanje pozadinskog osvjetljenja gumba.

Izlaz iz izbornika postavki pokreće se automatski ako se u roku od otprilike pet sekundi ne pritisne nijedan gumb.

Iz sigurnosnih razloga ova podešavanja obavljajte dok je vozilo zaustavljeno.

Prije vožnje podesite vidno polje sustava i vanjske retrovizore. Obavezno podesite središnji retrovizor prije prelaska u način rada “zaslona”.

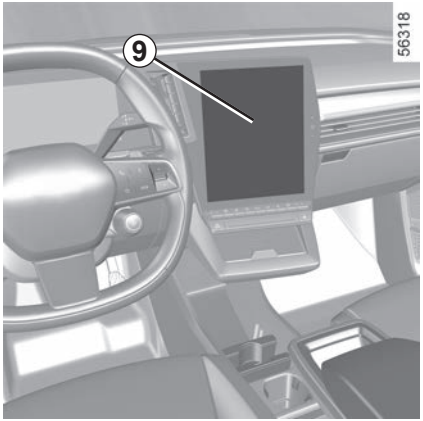

Posebne značajke povezane sa stupnjem prijenosa za vožnju unazad

Kad se vozilo kreće unazad, uz informacije dostupne putem retrovizora obratite pažnju i na slike koje prenosi kamera za vožnju unazad (multimedijski zaslon ***9***) jer postoji mrtvi kut retrovizora ➥ 2.135.

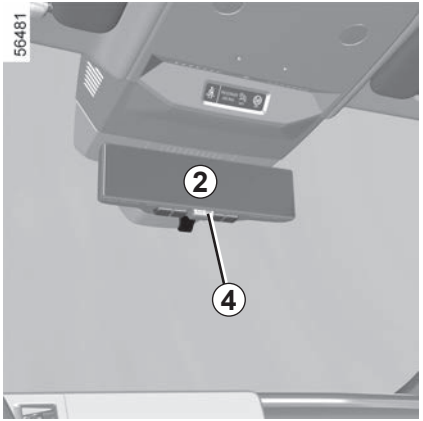

smetnje u radu

Kada sustav otkrije kvar u radu, retrovizor ***2*** se zacrni, slika koja se prikazuje u gornjem desnom kutu retrovizora nestaje i isključuje se zaslon LED ***4***.

Uzrok može biti privremeni kvar koji utječe na kameru ili zaslon (jasnoća, fiksna slika, zakašnjela komunikacija itd.).

Ako se crna pozadina i dalje pojavljuje, prebacite se u način rada “Retrovizor” i obratite se ovlaštenom predstavniku marke.

MJESTO VOZAČA S UPRAVLJAČEM NA LIJEVOJ STRANI (1/2)

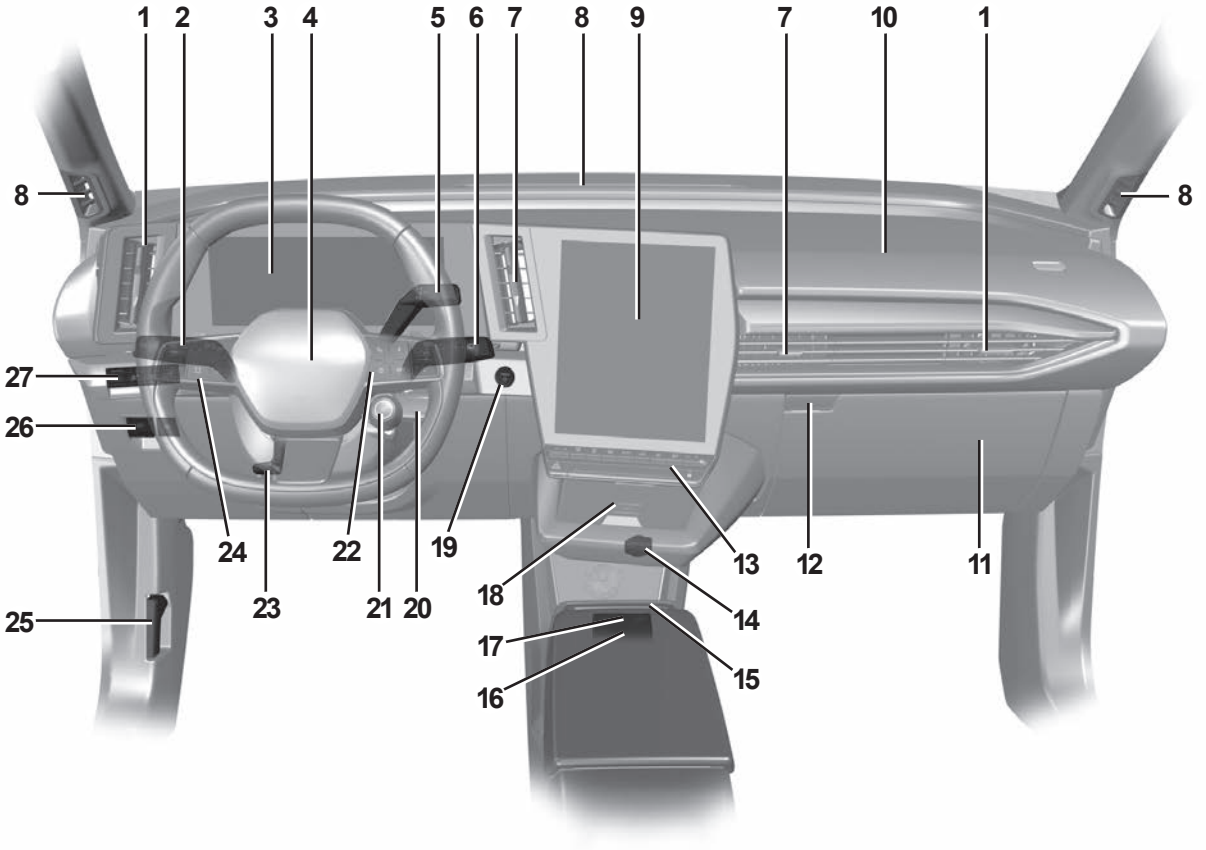

MJESTO VOZAČA S UPRAVLJAČEM NA LIJEVOJ STRANI (2/2)

Prisutnost opreme opisane u nastavku OVISI O VERZIJI VOZILA I ZEMLJI PRODAJE.

1 Bočni uvodnici zraka.
2 Ručica:
- svjetla pokazivača smjera;
- vanjskog osvjetljenja;
- stražnjeg svjetla za maglu.

3 Instrumentna ploča.
4 Smještaj zračnog jastuka airbag vozača, zvučnog upozoritelja.
5 Elektronička ručica birača brzina.
6 Ručica brisača/uređaja za pranje vjetrobranskog i stražnjeg stakla.
7 Središnji uvodnici zraka.
8 Otvor za odmagljivanje.
9 Multimedijski zaslon.
10 Smještaj airbag suvozača.
11 Kućište osigurača.
12 Pretinac za rukavice.
13 Komande za:
- grijanje/klima uređaj;
- svjetla upozorenja;
- električno zaključavanje vrata;
- ...

14 Utičnica za dodatnu opremu.
15 Držač limenki.
16 Priključci središnje konzole pretinca za odlaganje USB-C.
17 Držač kartice za slobodne ruke.
18 Područje indukcijskog punjenja ili pretinac za odlaganje na središnjoj konzoli.
19 Gumb za pokretanje/zaustavljanje motora.
20 Komande autoradija na upravljaču.
21 Komanda MULTI-SENSE.
22 Komande za:
- za prikaz informacija putnog računala i izbornika za korisnička podešavanja vozila;
- za daljinsko upravljanje autoradijem, sustavom za navigaciju.

23 Komanda za podešavanje upravljača po visini i dubini.
24 Glavni prekidač i komande za regulator brzine/ograničivač brzine i prilagodljivi regulator brzine Stop and Go.

25 Ručica za otvaranje poklopca motora.
26 Komande za:
- uključivanje/isključivanje automatske parkirne kočnice;
- uključivanje/isključivanje funkcije AUTOHOLD;
- ...

27 Komande za:
- reostat osvjetljenja kontrolnih uređaja;
- uključivanje/isključivanje funkcije “Sustav zadržavanja traka” (upozorenje na izlazak iz prometne trake, sprečavanje izlaska iz prometne trake, centriranje vozila u prometnoj traci);
- komanda za otvaranje prtljažnika;
- ...

MJESTO VOZAČA NA VOZILIMA S UPRAVLJAČEM NA DESNOJ STRANI (1/2)

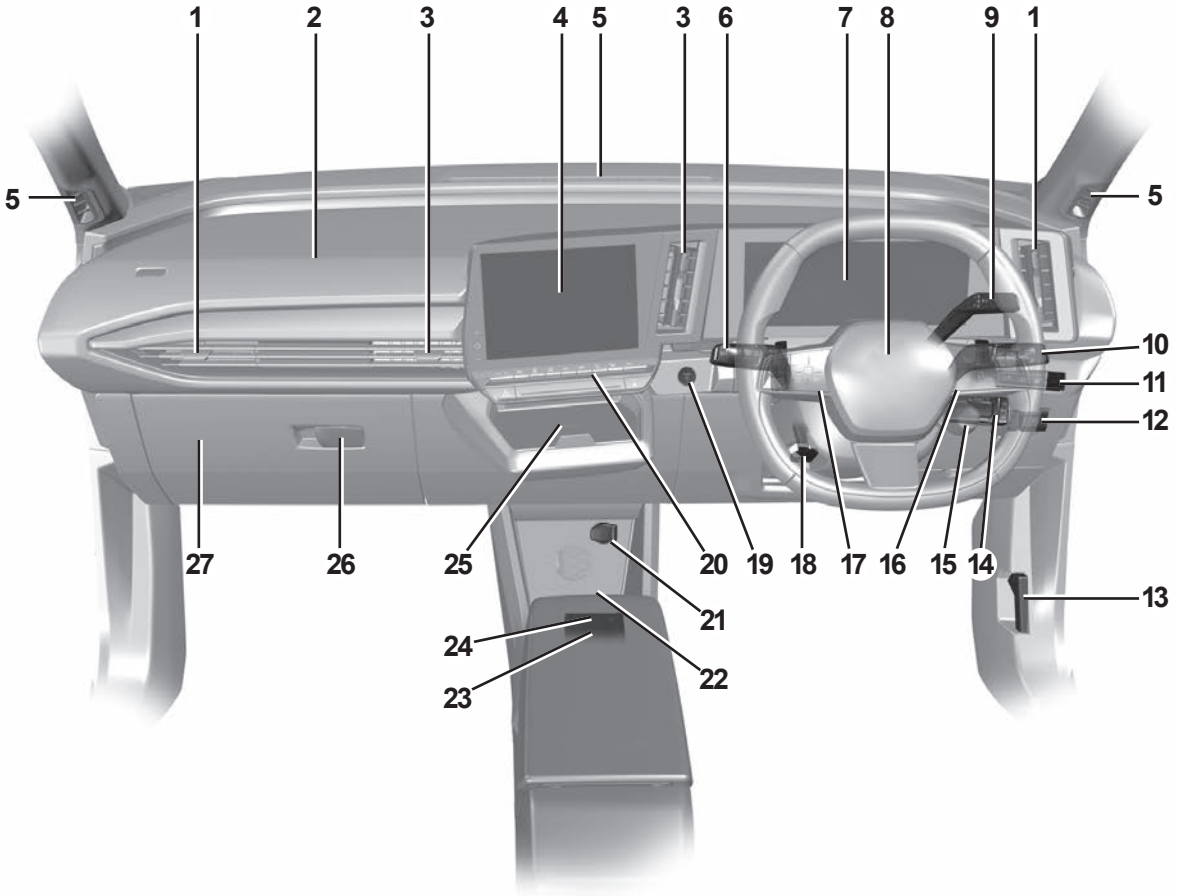

MJESTO VOZAČA NA VOZILIMA S UPRAVLJAČEM NA DESNOJ STRANI (2/2)

Prisutnost opreme opisane u nastavku OVISI O VERZIJI VOZILA I ZEMLJI PRODAJE.

1 Bočni uvodnici zraka.
2 Smještaj airbag suvozača.
3 Središnji uvodnici zraka.
4 Multimedijski zaslon.
5 Otvori za odmagljivanje.
6 Ručica za:
- svjetla pokazivača smjera;
- vanjskog osvjetljenja;
- stražnjeg svjetla za maglu.

7 Instrumentna ploča.
8 Smještaj zračnog jastuka airbag vozača, zvučnog upozoritelja.
9 Elektronička ručica birača brzina.
10 Ručica brisača/uređaja za pranje vjetrobranskog i stražnjeg stakla.
11 Komande za:
- reostat osvjetljenja kontrolnih uređaja;
- uključivanje/isključivanje funkcije “Sustav zadržavanja traka” (upozorenje na izlazak iz prometne trake, sprečavanje izlaska iz prometne trake, centriranje vozila u prometnoj traci);
- komanda za otvaranje prtljažnika;
- ...

12 Komande za:
- uključivanje/isključivanje automatske parkirne kočnice;
- uključivanje/isključivanje funkcije AUTOHOLD;
- ...

13 Ručica za otvaranje poklopca motora.
14 Komande autoradija na upravljaču.
15 Komanda MULTI-SENSE.
16 Komande za:
- za prikaz informacija putnog računala i izbornika za korisnička podešavanja vozila;
- za daljinsko upravljanje autoradijem, sustavom za navigaciju.

17 Glavni prekidač i komande za regulator brzine/ograničivač brzine i prilagodljivi regulator brzine Stop and Go.

18 Komanda za podešavanje upravljača po visini i dubini.
19 Gumb za pokretanje/zaustavljanje motora.
20 Komande za:
- grijanje/klima uređaj;
- svjetla upozorenja;
- električno zaključavanje vrata;
- ...

21 Utičnica za dodatnu opremu.
22 Držač limenki.
23 Priključci središnje konzole pretinca za odlaganje USB-C.
24 Držač kartice za slobodne ruke.
25 Područje indukcijskog punjenja ili pretinac za odlaganje na središnjoj konzoli.
26 Pretinac za rukavice.
27 Kućište osigurača.

KONTROLNA SVJETLA (1/5)

Prisutnost i rad kontrolnih svjetala OVISE O VRSTI OPREME I ZEMLJI PRODAJE.

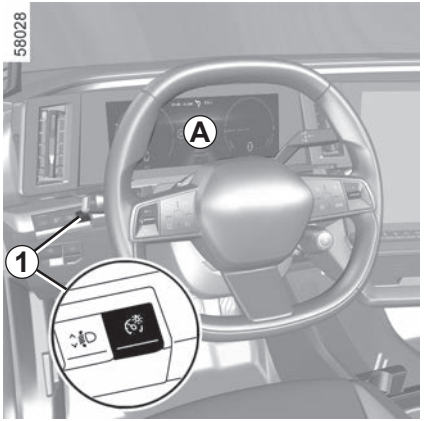

Instrumentna ploča *A*: osvjetljava se kad se otvore vrata vozača. Pritisnite ili podignite prekidač ***1*** onoliko puta koliko je potrebno za podešavanje jačine.

Kontrolno svjetlo nalaže što prije odvesti vozilo Predstavniku marke **vozeći vrlo pažljivo**. Nepoštivanje ove mjere opreza može dovesti do oštećenja vozila.

Paljenje nekih kontrolnih svjetala popraćeno je porukom.

Kontrolno svjetlo pozicijskih svjetala

Kontrolno svjetlo kratkih svjetala

Kontrolno svjetlo dugih svjetala

Kontrolno svjetlo automatskih dugih svjetala ➥ 1.117

Kontrolno svjetlo stražnjeg svjetla za maglu

Kontrolno svjetlo lijevog pokazivača smjera

Kontrolno svjetlo desnog pokazivača smjera.

Kontrolno svjetlo upozorenja na loše vremenske uvjete ➥ 1.117

Kontrolno svjetlo kvara funkcije prilagodljivih svjetala farova ➥ 1.117

Kontrolno svjetlo otvorenih vrata ➥ 1.34

Kontrolno svjetlo zatezanja automatske parkirne kočnice ➥ 2.10

Kontrolno svjetlo sustava **"AUTOHOLD"** ➥ 2.14

Kontrolno svjetlo kvara sirene za pješake

Kontrolno svjetlo kvara prednjih **airbags vozača i suvozača** ➥ 1.53 ➥ 1.80

Kontrolno svjetlo niske razine tekućine za pranje vjetrobranskog stakla

Kontrolno svjetlo funkcije "Automatsko brisanje"

Odsutnost vizualnog ili zvučnog signala označava neispravnost instrumentne ploče. To određuje trenutno zaustavljanje u skladu s uvjetima u prometu. Provjerite je li imobilizacija vozila dobra i pozovite Predstavnika marke.

KONTROLNA SVJETLA (2/5)

Prisutnost i rad kontrolnih svjetala OVISE O VRSTI OPREME I ZEMLJI PRODAJE.

Kontrolno svjetlo obaveznog zaustavljanja

Pali se nakon uključenja kontakta i gasi čim se motor pokrene. Pali se istodobno s ostalim kontrolnim svjetlima i/ili porukom i popraćeno je zvučnim signalom bip.

Ono vam nalaže, zbog vaše sigurnosti, obavezno trenutno zaustavljanje u skladu s uvjetima u prometu. Zaustavite vaše vozilo i nemojte ponovno pokretati motor.

Pozovite Predstavnika marke.

Kontrolno svjetlo upozorenja

Pali se nakon uključenja kontakta i gasi čim se motor pokrene. Može se upaliti zajedno s drugim kontrolnim svjetlima i/ili porukama na instrumentnoj ploči.

Treba što prije odvesti vozilo Predstavniku marke **vozeći vrlo pažljivo**. Nepoštivanje ove mjere opreza može dovesti do oštećenja vozila.

Kontrolno svjetlo upozorenja

Ako tijekom vožnje zasvijetli u crvenoj boji zajedno s kontrolnim svjetlom STOP, radi vlastite sigurnosti morate se zaustaviti čim uvjeti u prometu to dopuste. Zaustavite vaše vozilo i nemojte ponovno pokretati motor.

Nazovite ovlaštenog zastupnika.

Ako tijekom vožnje zasvijetli u žutoj boji zajedno s kontrolnim svjetlom, obratite se ovlaštenom zastupniku što je prije moguće. **U međuvremenu vozite oprezno**. Nepoštivanje ove mjere opreza može dovesti do oštećenja vozila.

Kontrolno svjetlo STOP nalaže, zbog vaše sigurnosti, obavezno trenutno zaustavljanje u skladu s uvjetima u prometu. Zaustavite vaše vozilo i nemojte ponovno pokretati motor. Nazovite ovlaštenog zastupnika.

Kontrolno svjetlo elektrotehničkog sustava

Pojavljuje se kada je temperatura električnog sklopa previsoka. Zaustavite vozilo bez isključivanja kontakta. Temperatura bi se trebala sniziti, a kontrolno svjetlo nestati. U protivnom se obratite ovlaštenom zastupniku.

Kontrolno svjetlo može popratiti smanjenje performansi vozila.

Kontrolno svjetlo kvara elektrotehničkog sustava

Kad se uključi, to ukazuje na elektrotehnički kvar koji je povezan s električnim sklopom (vučna baterija i električni motor). Potražite što prije savjet Predstavnika marke.

KONTROLNA SVJETLA (3/5)

Prisutnost i rad kontrolnih svjetala OVISE O VRSTI OPREME I ZEMLJI PRODAJE.

Kontrolno svjetlo elektromotora

Kad se uključi, to ukazuje na kvar elektrotehničkog sustava povezanog s elektromotorom. Potražite što prije savjet Predstavnika marke.

Kontrolno svjetlo pokazivača napunjenosti pogonskog akumulatora

Svijetli u žutoj boji kada razina napunjenosti pogonskog akumulatora dosegne prag rezerve ➥ 1.101.

Kontrolno svjetlo kvara pogonske baterije

Ako se pojavljuje za vrijeme vožnje, popraćeno kontrolnim svjetlom , to označava kvar u vezi s radom pogonske baterije. Potražite što prije savjet Predstavnika marke.

Kontrolno svjetlo sekundarnog akumulatora od 12 V

Ako se upali uz kontrolno svjetlo STOP i zvučni signal, to upućuje na preveliki ili premali napon strujnog kruga ➥ 4.9.

Svjetlo upozorenja o ograničenim performansama

Pojavljuje se u slučajevima kada pogonska baterija privremeno ne isporučuje nazivnu snagu. Za to se vrijeme smanjuju performanse vozila.

Odlučite se za smireniji stil vožnje dok se svjetlo upozorenja ne isključi.

Kontrolno svjetlo priključenja kabela za punjenje

Pali se kada je kabel za punjenje priključen na vozilo ➥ 1.8.

Kontrolno svjetlo sustava protiv blokiranja kotača

Pali se nakon uključenja kontakta i gasi se nakon nekoliko sekundi.
Ako se ne ugasi nakon uključivanja kontakta ili ako se upali u vožnji, to je znak neispravnog rada sustava protiv blokiranja kotača. Kočioni sustav je dakle osiguran kao i na vozilu koje nije opremljeno sustavom ABS. Potražite što prije savjet Predstavnika marke.

Kontrolno svjetlo dinamičke kontrole vožnje (ESC) i sustava protiv proklizavanja

Za uključivanje kontrolnog svjetla postoji više razloga ➥ 2.27.

Kontrolno svjetlo nedostupnosti elektroničkog sustava za nadzor stabilnosti vozila (ESC) i sustava protiv proklizavanja

Sustav nadzora tlaka u gumama ➥ 2.22

Kontrolno svjetlo funkcije "Automatsko parkiranje" ➥ 2.149

KONTROLNA SVJETLA (4/5)

Prisutnost i rad kontrolnih svjetala OVISE O VRSTI OPREME I ZEMLJI PRODAJE.

Kontrolno svjetlo promjenjivog servo-upravljača

Pali se prilikom uključenja kontakta ili prilikom pokretanja motora, a zatim se gasi nakon nekoliko sekundi.
Ako se upali u vožnji popraćeno kontrolnim svjetlom STOP, to ukazuje na neispravnost sustava.
Pozovite Predstavnika marke.

Kontrolno svjetlo kvara na sustavu kočenja

Pali se prilikom uključenja kontakta ili prilikom pokretanja motora, a zatim se gasi nakon nekoliko sekundi.
Ako se pali prilikom kočenja, popraćeno kontrolnim svjetlom STOP i zvučnim signalom bip, to upućuje na spuštanje razine kočione tekućine u sistemu ili na neki kvar na kočionom sustavu.
Odmah se zaustavite i pozovite Predstavnika marke.

Kontrolno svjetlo noge na papučici kočnice

Uključuje se ako je potrebno pritisnuti papučicu kočnice ➥ 2.5.

Kontrolno svjetlo programiranja punjenja ➥ 1.20

Kontrolno svjetlo za programiranje klimatizacijskog uređaja ➥ 3.17

Kontrolno svjetlo "Ruke nisu na kolu upravljača" ➥ 2.37 ➥ 2.52 ➥ 2.107

Kontrolno svjetlo kvara ili nedostupnosti funkcije "Napredna sigurnost" ➥ 2.52

Kontrolno svjetlo upozorenja ograničenja brzine ➥ 1.101

Kontrolno svjetlo upozorenja na izlazak iz vozne trake ➥ 2.32

Kontrolno svjetlo sustava za sprečavanje izlaska iz prometne trake ➥ 2.37

Kontrolno svjetlo sustava za centriranje vozila u prometnoj traci ➥ 2.107

Kontrolno svjetlo ograničivača brzine ➥ 2.75

Kontrolno svjetlo regulatora brzine ➥ 2.79

Kontrolno svjetlo prilagodljivog regulatora brzine Stop and Go ➥ 2.84

KONTROLNA SVJETLA (5/5)

Prisutnost i rad kontrolnih svjetala OVISE O VRSTI OPREME I ZEMLJI PRODAJE.

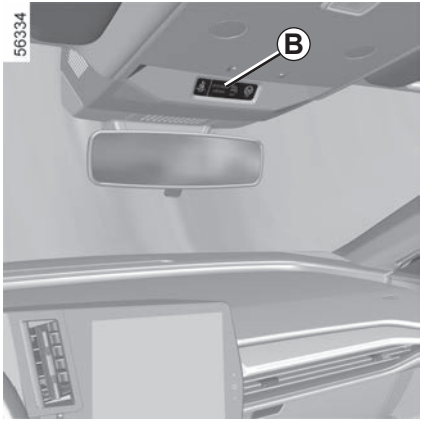

Na zaslonu *B*

PutnikAirbag ON
➥ 1.62 ➥ 1.80

PutnikAirbag OFF
➥ 1.62 ➥ 1.80

Kontrolno svjetlo upozorenja na nekorištenje prednjih sigurnosnih pojaseva ➥ 1.48

Na retrovizoru *C*
(ovisno o vozilu)

Kontrolno svjetlo funkcije "Kamera za vožnju unatrag"
➥ 1.88

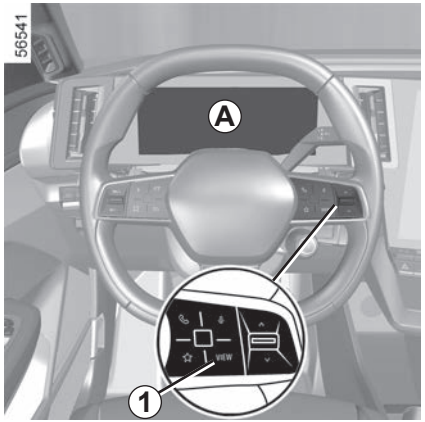

Instrumentna ploča *A*

Osvjetljava se prilikom otvaranja vrata vozača. Paljenje nekih kontrolnih svjetala popraćeno je porukom.
Ovisno o vozilu, instrumentnu ploču možete personalizirati različitim sadržajem i bojama po vašem izboru.

Odabir prikaza

Ovisno o vozilu, s pomoću komande ***1*** možete odabrati između različitih prikaza na instrumentnoj ploči ***A***.

Predloženo je nekoliko prikaza:

– prikaz punjenja: prikazuje domet, postotak baterije i preostalo vrijeme punjenja na instrument ploči samo kada se vozilo puni;

– klasični prikaz: prikazuje brzinu, aktivne pomoći u vožnji, područje informacija i, ovisno o vozilu, mjerač snage na instrumentnoj ploči;

– navigacijski prikaz: prikazuje brzinu, aktivne pomoći u vožnji i područje informacija na instrumentnoj ploči. Također kopira kartu puta iz multimedijskog sustava na cijelu instrumentnu ploču;

– realistični prikaz: prikazuje brzinu, aktivne pomoći u vožnji, područje informacija te vaše vozilo i njegovu okolinu (prometne trake, vozila oko vas, itd.) na instrumentnoj ploči;

– minimalni prikaz: prikazuje samo osnovne informacije, brzinu, aktivne pomoći u vožnji i područje informacija na instrumentnoj ploči.

ZASLONI I POKAZIVAČI (2/4)

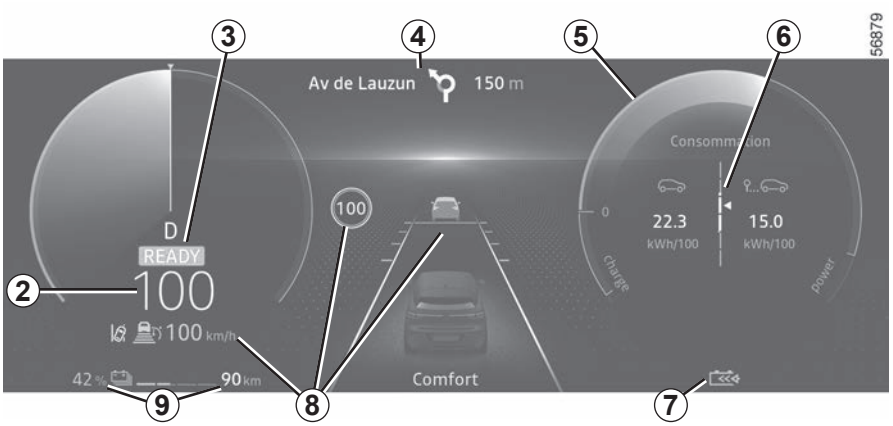

Brzinomjer *2*.

Brzina vozila ograničena je na približno 150 km/h (ili 160 km/h, ovisno o vozilu).

Zvučno upozorenje o prevelikoj brzini

Ovisno o vozilu i zemlji prodaje, prikazuje se kontrolno svjetlo i oglašava se zvučni signal. Taj se zvučni signal oglašava čim vozilo prekorači brzinu od 120 km/h.
To kontrolno svjetlo ostaje upaljeno dok god se vozilo kreće brzinom iznad 120 km/h.

Poruka o spremnosti za vožnju *3*.

Pri pokretanju motora prikazuje se poruka **READY** koja nestaje kada vozilo prekorači brzinu od 5 km/h.

Podaci o navigaciji u tijeku *4*.

Mjerač snage *5*.

Kontrolno svjetlo za regenerativnu razinu kočenja *7*.

Podaci o alatima za pomoć pri vožnji *8*.

Podaci o bateriji *9* (stopa punjenja pogonskog akumulatora, predviđeni doseg).

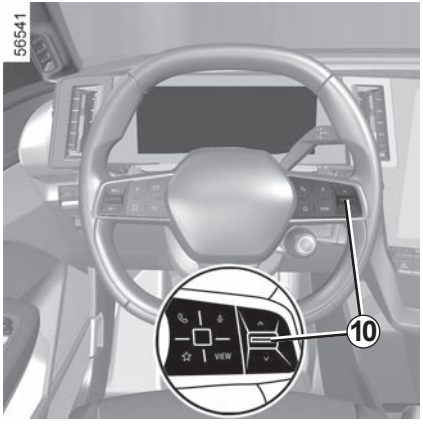

Područje informacija *6*, ovisno o vozilu, pregledavajte s pomoću komande ***10*** za odabir raznih miniaplikacija na instrumentnoj ploči ***A***:

– informacije o putnom računalu (brojač prijeđenih kilometara, potrošnja, itd.);

– informacije telefona i multimedijskog sustava (izvor zvuka koji se trenutačno reproducira itd.);

– informacije o vozilu (poruke upozorenja, itd.);

– ...

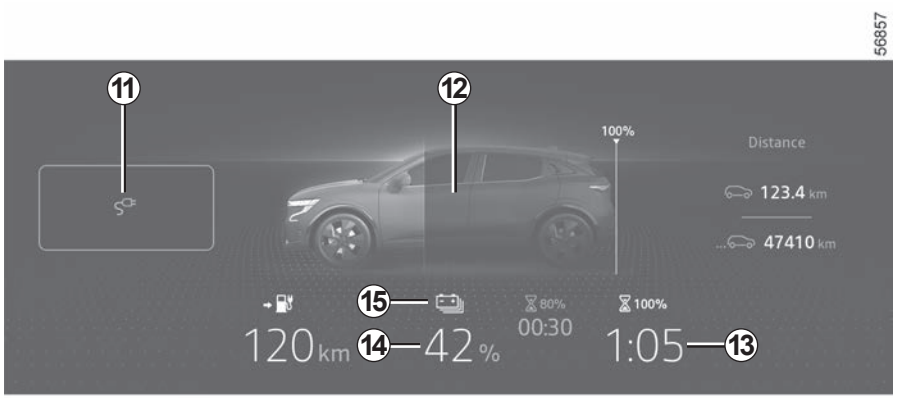

Kontrolno svjetlo "Priključeno" kabela za punjenje *11*

Pali se kad je kabel za punjenje priključen na vozilo.

Razina napunjenosti *12*

Pokazivač označava razinu preostale energije.

Preostalo vrijeme punjenja *13*

Postotak punjenja pogonskog akumulatora *14*

Prag rezerve

Kada razina napunjenosti pogonskog akumulatora dosegne približno 7% ili, ovisno o vozilu, približno 12%, pokazivač i kontrolno svjetlo ***15*** prikazuju se u žutoj boji, popraćeni zvučnim signalom (bip).
Za optimizaciju dosega ➥ 2.20.

Prag neizbježne blokade

Kada razina napunjenosti dosegne 4,5 % ili, ovisno o vozilu, otprilike 6 %, začuje se zvučni signal, a pokazivač svijetli u crvenoj boji.

Kada razina napunjenosti dosegne 3,5 % ili, ovisno o vozilu, otprilike 5 %, visina razine se više ne prikazuje. Performanse motora postupno se smanjuju sve dok se vozilo ne zaustavi ➥ 5.22.

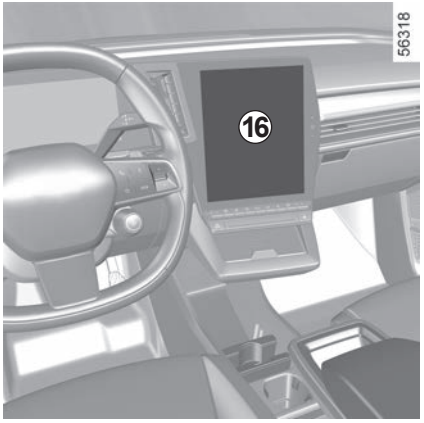

Instrumentna ploča u miljama
(mogući prelazak u km/h)

Dok je vozilo zaustavljeno, a motor u radu, na multimedijskom zaslonu ***16*** odaberite način “Vozilo”, pritisnite izbornik “Postavke”, odaberite “Jedinice” i zatim “Brzina”.

Odaberite kilometre ili milje.

Napomena: u oba slučaja, u trenutku isključenja akumulatora, putno računalo automatski se vraća na izvornu mjernu jedinicu.

Za povratak u prethodni način rada, ponovite isti postupak.

Više informacija potražite u uputama za multimedijski sustav.

Za korištenje određenim funkcijama pomoći u vožnji potrebno je promijeniti mjernu jedinicu na instrumentnoj ploči kako biste dobili odgovarajuće informacije kada vozite u zemlji u kojoj se jedinice za brzinu razlikuju od onih postavljenih kao zadane u vašem vozilu.

Iz sigurnosnih razloga obavite ova podešavanja dok vozilo stoji.

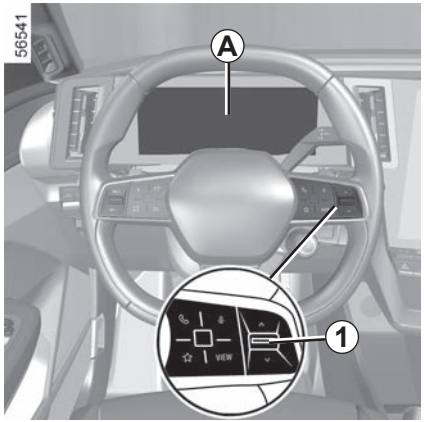

Putno računalo *A*

Ovisno o vozilu, ono objedinjuje slijedeće funkcije:

– prijeđena udaljenost;
– parametri putovanja;
– informativne poruke;
– poruke o smetnjama u radu (povezane s kontrolnim svjetlom);
– poruke upozorenja (povezane s kontrolnim svjetlom STOP).

Sve su ove funkcije opisane na stranicama u nastavku.

Nekoliko puta uzastopce pritisnite prekidač ***1*** prema gore/dolje za pretraživanje funkcija.

Na instrumentnoj ploči *A*:

a) postavke putovanja:
   – prosječna potrošnja energije od posljednjeg poništavanja i trenutna potrošnja energije
   – prijeđena udaljenost od posljednjeg poništavanja.

b) ponovno početno podešavanje tlaka u gumama;

c) servisni interval;

d) putno računalo, prikaz informativnih poruka i poruka o smetnjama u radu.

Vraćanje na nulu parametara putovanja (vraćanje u početni položaj)

Kada je za prikaz odabran jedan od parametara putovanja, pritisnite i držite prekidač ***1*** u donjem položaju dok se prikaz ne vrati na nulu.

Automatsko vraćanje na nulu parametara putovanja

Vraćanje na nulu je automatsko kada jedan od parametara prijeđe svoj kapacitet.

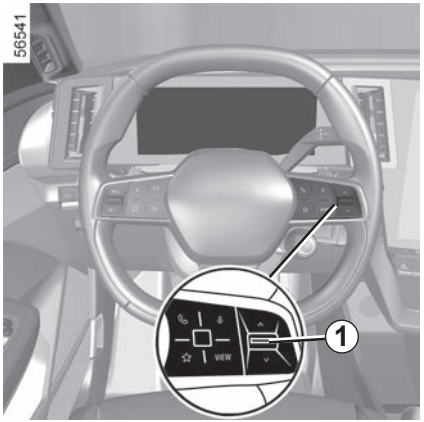

Očitavanje vrijednosti potrošnje energije

Neki elementi opreme vozila troše energiju: energija koju potroši vozilo može se stoga razlikovati od potrošene energije na brojaču električne energije.

Tumačenje nekih vrijednosti prikazanih nakon vraćanja u početni položaj

Vrijednosti prosječne potrošnje energije i dosega tim su stabilnije i značajnije što je prijeđena udaljenost od posljednjeg poništavanja veća.

U prvim kilometrima nakon poništavanja podataka na nulu možete ustanoviti da se doseg povećava u vožnji. To je zato što se uzima u obzir prosječna potrošnja energije od posljednjeg vraćanja na nulu. Međutim, prosječna potrošnja može se smanjiti u sljedećim slučajevima:

– kad vozilo izađe iz faze ubrzavanja;

– kada iz gradskog prometa prelazite na otvorenu cestu.

Poništavanje predviđenog putnog dosega

Nakon potpunog punjenja pogonskog akumulatora možete odabrati dvije vrste poništavanja: ručno ili automatsko.

Ručno poništavanje

Odaberite postavku putovanja za ponovno postavljanje, a zatim pritisnite i držite prekidač ***1*** za ponovno postavljanje dosega.

Automatsko poništavanje

Doseg se automatski poništava na kraju potpunog punjenja pogonskog akumulatora na vrijednost izračunatu na temelju potrošnje energije u zadnjih 200 km.

Neke informacije putnog računala prikazuju se na zaslonu sustava za navigaciju.

Brojač prijeđenih kilometara u sklopu postavki putovanja istovremeno se poništava na putnom računalu i u navigacijskom sustavu.

PUTNO RAČUNALO: postavke putovanja (1/3)

Prikaz informacija opisanih u nastavku OVISI O OPREMI VOZILA I ZEMLJI PRODAJE

Primjeri odabira	Tumačenje odabranog prikaza
Potrošnja + 13,4 kWh 12,8 kWh/100 km	**a) Parametri putovanja.** **Trenutna potrošnja energije.** **Prosječna potrošnja energije**. Vrijednost se prikazuje nakon prijeđenih najmanje 400 metara od posljednjeg vraćanja na nulu.
Putovanje 1284,7 km	**Prijeđena udaljenost** od posljednjeg vraćanja u početni položaj.
	b) Ponovno postavljanje tlaka u gumama ➥ 2.22

PUTNO RAČUNALO: postavke putovanja (2/3)

Prikaz informacija opisanih u nastavku OVISI O OPREMI VOZILA I ZEMLJI PRODAJE

Primjeri odabira	Tumačenje odabranog prikaza
Servisni pregled za 1.936 km ili 3 mjeseca	**c) Učestalost servisnog pregleda.** Udaljenost koja preostaje do slijedećeg servisnog pregleda (prikaz u kilometrima), a zatim kada doseg dođe do slijedećeg roka, moguće je više slučajeva: – doseg manji od **1500 km** ili **jedan mjesec:** prikazuje se poruka “Servisni pregled za”, popraćena podatkom o preostaloj udaljenosti ili vremenu – kada je vrijeme za servisni pregled, prikazuje se poruka “Servisni pregled uskoro”, popraćena podatkom o preostaloj udaljenosti ili vremenu (ovisno o tome što prije istekne); – ako je doseg do sljedećeg servisnog pregleda **0 km** ili **je dosegnut datum sljedećeg servisnog pregleda:** prikazuje se poruka “Servis potreban” popraćena kontrolnim svjetlom . To znači da servisni pregled treba obaviti što prije.

Ponovno početno podešavanje prikaza nakon servisnog pregleda u skladu s programom održavanja.
Interval servisnog pregleda se treba ponovno početno podešavati tek nakon servisnog pregleda u skladu s programom održavanja vozila.

Za poništavanje dosega do servisa s pomoću gumba sa strelicama prema gore/dolje pretražite informacije putnog računala (komanda na kolu upravljača) sve dok se na zaslonu trajno ne prikaže vrijednost dosega do zamjene ulja.

Osobitost: za ponovno početno podešavanje intervala servisnog pregleda, držite pritisnutu, bez prekida, otprilike 10 sekundi, jednu od tipki za vraćanje prikaza na nulu sve dok se ne pojavi stalan prikaz dosega do servisnog pregleda.

PUTNO RAČUNALO: postavke putovanja (3/3)

Prikaz informacija opisanih u nastavku OVISI O OPREMI VOZILA I ZEMLJI PRODAJE

Primjeri odabira	Tumačenje odabranog prikaza
Postavke (U redu)	**d) Izbornik personalizacije podešavanja vozila** ➥ 1.113**.**
Prtljažnik je otvoren	**e) Zapis puta.** Uzastopan prikaz: – informativne poruke; – poruke o smetnjama u radu.

PUTNO RAČUNALO: informativne poruke

Mogu vam pomoći prilikom pokretanja vozila ili vas obavještavati o odabiru ili stanju vožnje.
Primjeri informativnih poruka dani su u nastavku.

Primjeri poruka	Tumačenje odabranog prikaza
“Isključ. punjač za start”	Označava da je kabel za punjenje i dalje priključen na vozilo.
“Provjeriti spajanje”	Odspojite, a zatim priključite vozilo. Ako se poruka i dalje prikazuje, razlog tomu može biti promjena vanjskih uvjeta punjenja ili kućna instalacija.
“Provjer. stanicu za punjenje”	Ukazuje na mogući električni kvar ili neispravan kabel za punjenje: promijenite priključak ili mjesto za punjenje ili provjerite kabel.
“Prekid napajanja tokom punjenja”	Ukazuje na električni kvar tijekom punjenja. Ponovno pokrenite punjenje. Ako time ne uklonite problem, neka stručnjak provjeri električne instalacije.
“Charging refused no contract”	Punjenje je zabranila tvrtka od koje unajmljujete bateriju. Riješite tu situaciju.

PUTNO RAČUNALO: poruke o smetnjama u radu

Pojavljuju se popraćene kontrolnim svjetlom i potrebno je što prije odvesti vozilo predstavniku marke vozeći vrlo pažljivo. Nepoštivanje ove mjere opreza može dovesti do oštećenja vozila.

Nestaju pritiskom na tipku za odabir prikaza ili nakon nekoliko sekundi i ostaju upamćene u dnevniku vožnje. Kontrolno svjetlo ostaje upaljeno. Primjeri poruka o smetnjama dani su u nastavku.

Primjeri poruka	Tumačenje odabranog prikaza
“Check airbag”	Označava neispravnost dodatnih zaštitnih mehanizama na sigurnosnim pojasevima. U slučaju nesreće postoji opasnost da se neće uključiti.
“Elec. System to check”	Označava neispravnost jednog od senzora na papučicama ili sustava za upravljanje sekundarnim akumulatorom od 12 V.
“Check braking system”	Označava istrošenosti kočionog sustava ili da ga je potrebno pregledati.
“Vehicle plug to be checked”	Ukazuje na pregrijavanje u utičnici za punjenje na strani vozila. Pričekajte otprilike 20 minuta, a zatim pokušajte ponovno. Ako to ne funkcionira, obratite se ovlaštenom predstavniku marke.
“Elec. System to check”	Označava problem na pogonskom sustavu.
“Always charging”	Ukazuje na neispravnost sustava punjenja pogonskog akumulatora.

PUTNO RAČUNALO: poruke upozorenja

Pojavljuju se popraćena STOP kontrolnim svjetlom i nalažu vam zbog vaše sigurnosti, trenutno zaustavljanje u skladu s uvjetima u prometu. Zaustavite vozilo i nemojte ponovno pokretati motor. Nazovite ovlašteni servis.
Primjeri poruka upozorenja dani su u nastavku. **Napomena:** poruke se pojavljuju na zaslonu odvojeno ili se izmjenjuju (kada ima više poruka za prikaz), one mogu biti popraćene kontrolnim svjetlom i/ili zvučnim signalom bip.

Primjeri poruka	Tumačenje odabranog prikaza
"Kočioni sistem greška"	Označava problem na kočionom sustavu.
"Servo upravlja. kvar"	Označava problem na upravljačkom mehanizmu.
"Kvar el. motora"	Označava da vozilo gubi snagu.
"Električna neispravnost"	Označava kvar u električnom sustavu.
"Guma probušena"	Označava puknuće gume prikazano na instrumentnoj ploči.
"EVAKUIRAJTE SE NA SIGURNO**"**	Označava pregrijavanje električnog sklopa (pogonske baterije i elektromotora).

U slučaju zaustavljanja na cesti, morate obavijestiti ostale sudionike u prometu o prisutnosti vašeg vozila signalnim trokutom ili nekim drugim uređajem koji je propisan lokalnim zakonima zemlje u kojoj se nalazite.

IZBORNIK KORISNIČKIH PODEŠAVANJA VOZILA (1/2)

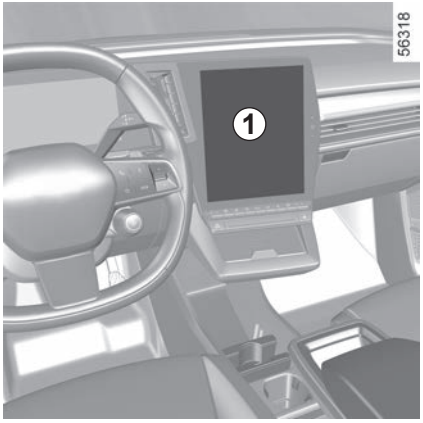

Ova funkcija omogućuje, ovisno o opremi vozila, uključivanje/isključivanje i podešavanje nekih funkcija vozila.

Pristup izborniku podešavanja

Dok je vozilo zaustavljeno i dok motor radi, putem multimedijskog zaslona ***1*** odaberite način “Vozilo”, pritisnite izbornik “Vozilo” i zatim karticu “Izvana” za pristup različitim postavkama.

Odabir podešavanja

Odaberite karticu, a zatim funkciju koju želite promijeniti (prikaz ovisi o opremi vozila i državi):

a) “Pristup”:
- “Automatsko zaključavanje vrata tijekom vožnje”;
- “Zaključavanje/otključavanje bez ruku (hands-free)”;
- “pristupite i započnite telefonom”;
- ...

b) “Dobro došli”:
- “Redoslijed vanjskog osvjetljenja”;
- “Zvuk unutarnje sekvence”;
- “Automatsko rasklapanje vanjskih retrovizora”;
- “Funkcija unutarnjeg svjetla”;
- ...

c) “Svjetla za vožnju”:
- “Adaptive Vision”;
- “Izbor bočne strane vožnje”;
- ...

d) “Brisanje”:
- “Uključivanje stražnjeg brisača pri vožnji unatrag”;
- “Automatski brisač sprijeda”;
- ...

Ovisno o funkciji, odaberite:
- “ON” ili “OFF” za uključivanje ili isključivanje.

ili
- vremensko razdoblje za prilagodbu vremena tijekom kojeg su upaljena svjetla (npr. za funkciju “Automatsko praćenje do kuće”).

Više informacija potražite u knjižici uputstava multimedijskog sustava.

Iz sigurnosnih razloga obavite ova podešavanja dok vozilo stoji.

IZBORNIK KORISNIČKIH PODEŠAVANJA VOZILA (2/2)

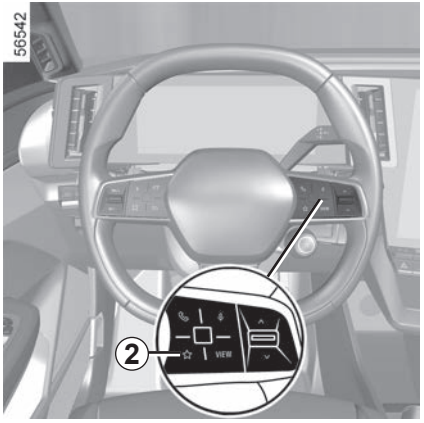

Funkcija “Favoriti”

Ovisno o vozilu, pritiskom komande na kolu upravljača ***2*** možete aktivirati sljedeće funkcije u skladu s prethodno definiranim postavkama uporabe koje ste pohranili:

– grijana sjedala;

– grijani upravljač;

– odabir postavki (pristup, dobrodošlica, osvjetljenje, brisači itd.);

– “Pomoć kod automatskog parkiranja” funkcija;

– način rada ECO;

– kamera s pregledom od 360°;

– ...

Za više informacija o programiranju ove funkcije pogledajte upute za multimedijsku opremu.

Iz sigurnosnih razloga obavite ova podešavanja dok vozilo stoji.

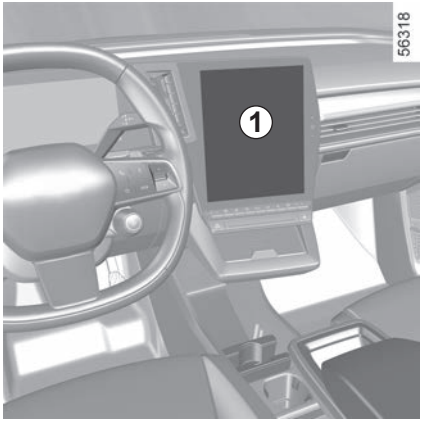

Podešavanje sata

Prikaz sata i vanjske temperature nalazi se na multimedijskom zaslonu ***1***.

Za postavljanje vremena na multimedijskom zaslonu ***1*** odaberite način rada “Vozilo”, pritisnite izbornik “Postavke” i zatim odaberite “Datum i vrijeme”.

Možete pristupiti različitim postavkama:

– “Format datuma”;

– “Vremenski format”;

– “Odaberite vremensku zonu zemlje”;

– “Postavljanje vremenske zone”;

– ...

Više informacija potražite u knjižici uputstava multimedijskog sustava.

Pokazivač vanjske temperature

Osobitost:

Kada je vanjska temperatura između - 3 °C i + 3 °C, znakovi °C trepću (označavanje opasnosti od poledice).

U slučaju prekida električnog napajanja (odspojen akumulator, prekinut kabel napajanja…), treba podesiti sat.

Savjetujemo vam da podešavanja ne radite u vožnji.

Pokazivač vanjske temperature

Kako je nastajanje poledice povezano s klimatskim izla-ganjem, lokalnom higrometrijom i tem-peraturom, samo pokazivanje vanjske temperature nije dovoljno za otkrivanje poledice.

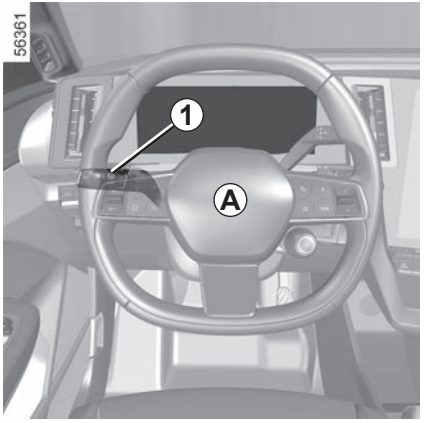

Zvučni upozoritelj

Pritisnite jastučić na upravljaču ***A*** za uključivanje zvučnog upozoritelja.

Svjetlosni upozoritelj

Za svjetlosno upozorenje povucite ručicu ***1*** prema sebi pa je pustite.

Svjetla pokazivača smjera

Pomaknite ručicu ***1*** u istom smjeru u kojem želite okrenuti kolo upravljača.

Impulsni način rada

Kratko pomaknite ručicu ***1*** prema gore ili dolje, ne prelazeći točku otpora, a zatim je otpustite: ručica će se vratiti u prvobitni položaj, a odgovarajući pokazivač smjera zatreperit će tri puta.

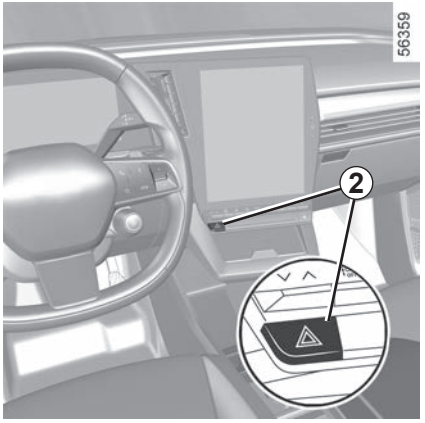

Svjetla upozorenja

Pritisnite prekidač ***2***.Taj mehani-zam uključuje istovremeno četiri pokazivača smjera i bočne pokazivače smjera.

Smije se upotrebljavati samo u slučaju opasno-sti kako bi se ostali vozači upozorili da se morate zaustaviti na neuobičajenom odno-sno zabranjenom mjestu ili u posebnim uvje-tima vožnje ili prometa.

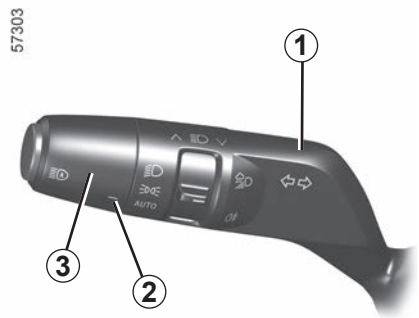

Dnevna svjetla

Okrećite prsten ***3*** sve dok se simbol **AUTO** ne bude nasuprot oznake ***2***.

Dnevna svjetla automatski se pale bez djelovanja na ručicu ***1*** prilikom pokretanja motora i gase se prilikom zaustavljanja motora.

Bočna svjetla

Okrećite prsten ***3*** sve dok se ne pojavi simbol nasuprot oznake ***2***.

Ovo kontrolno svjetlo se pali na instrumentnoj ploči.

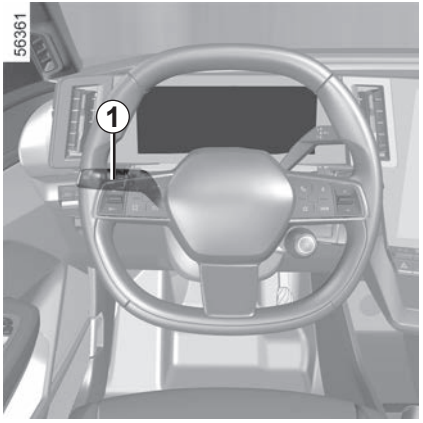

Kratka svjetla

Ručni način rada

Okrećite prsten ***3*** sve dok se ne pojavi simbol nasuprot oznake ***2***.

Ovo kontrolno svjetlo se pali na instrumentnoj ploči.

Automatski način rada

Okrećite prsten ***3*** sve dok simbol **AUTO** ne bude nasuprot oznake ***2***: dok je motor pokrenut, kratka svjetla se automatski uključuju ili isključuju, ovisno o vanjskom osvjetljenju, bez djelovanja na ručicu ***1***.

Ovisno o vozilu, kratka će se svjetla upaliti automatski nakon nekoliko pokreta metlica brisača stakala.

U slučaju vožnje lijevom stranom ceste s upravljačem na lijevoj strani vozila (ili obrnuto), potrebno je prilagoditi svjetla u tom periodu ➥ 1.124.

Prije kretanja na put po noći: provjerite ispravan rad električne opreme i podesite farove (ako niste u uobičajenim uvjetima opterećenja).

Općenito pazite na to da vam svjetla nisu zaklonjena (prljavština, blato, snijeg, prijevoz nekih predmeta koji ih mogu zakloniti).

Prilagodljivi sustav prednjeg osvjetljenja (ovisno o vozilu)

Ova funkcija automatski prilagođava širinu i domet kratkih svjetala prema brzini i vremenskim uvjetima.

Okrećite prsten ***3*** dok simbol **AUTO** ne bude nasuprot oznake ***2***: motor uključen.

Ovu je funkciju moguće isključiti. Pogledajte upute za multimedijski sustav.

smetnje u radu

Kada se na instrumentnoj ploči pojavi poruka “Auto svjetla provjerite”, sustav je isključen.

Obratite se ovlaštenom predstavniku marke.

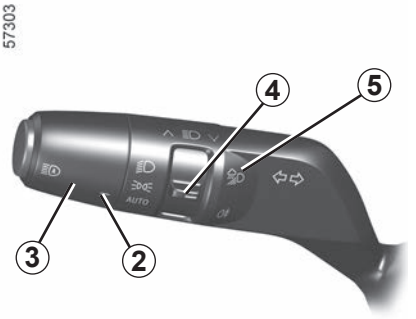

Funkcija “Nevrijeme”
(ovisno o vozilu)

Ova je funkcija dio prilagodljivog sustava prednjeg osvjetljenja. Zamjenjuje korištenje prednjih svjetala za maglu. Može se uključiti pri maglovitim ili snježnim vremenskim uvjetima ili u slučaju slabe vidljivosti.

Za aktiviranje ove funkcije okrećite prsten ***3*** dok se ne pojavi simbol **AUTO** nasuprot oznake ***2***, a zatim pritisnite okretni prekidač kako biste postavili oznaku ***4*** pokraj simbola ***5***.

Kontrolno svjetlo se pali na instrumentnoj ploči.

Gašenje

Kako biste deaktivirali funkciju, ponovno pritisnite okretni prekidač kako biste postavili oznaku ***4*** pokraj simbola ***5***.

Kontrolno svjetlo na instrumentnoj ploči se gasi.

Svjetla za loše vremenske uvjete isključuju se kada se isključe vanjska svjetla.

Dodatno svjetlo u zavoju
(ovisno o vozilu)

U brzini za vožnju prema naprijed, ako su uključena kratka ili duga svjetla i ovisno o kutu upravljača, ova funkcija prilagođava širinu snopa svjetla radi poboljšanja vidljivosti u zavoju ili na križanju.

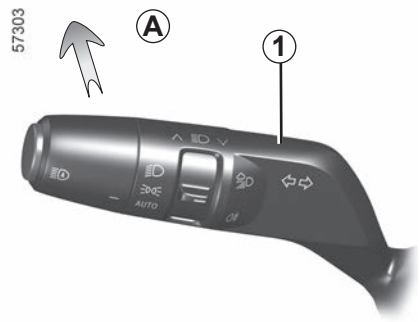

Duga svjetla

Dok je motor uključen i uključena su kratka svjetla, gurnite ručicu ***1*** (pokret ***A***).

Ovo kontrolno svjetlo se pali na instrumentnoj ploči.

Za vraćanje u položaj kratkih svjetala, ponovno gurnite ručicu ***1***.

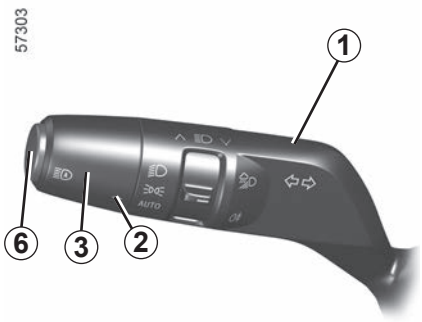

Automatsko uključivanje dugih svjetala

Ovisno o vozilu, ovaj sustav automatski uključuje i isključuje duga svjetla.

Kamera koja se nalazi iza unutarnjeg retrovizora omogućuje otkrivanje vozila koja pratite i ona koja dolaze iz suprotnog smjera.

Napomena: noću, u gradskim područjima s javnom rasvjetom, prilagodljiva duga svjetla automatski se isključuju.

Duga svjetla automatski se uključuju ako:

– je vanjsko svjetlo slabo;

– nije otkriveno niti jedno vozilo ni svjetlo;

– kada je brzina vozila veća od otprilike 40 km/h.

Ako jedan od gore navedenih uvjeta nije ispunjen, sustav prelazi u način rada s kratkim svjetlima.

Napomena: provjerite da vjetrobransko staklo nije prekriveno prljavštinom, blatom, snijegom, kapljicama vode itd.).

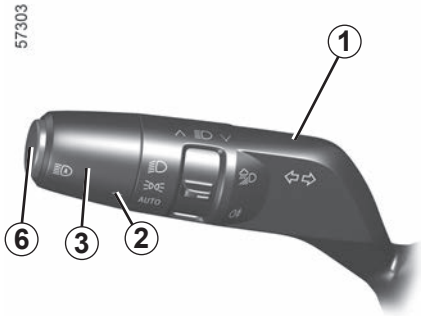

Automatska duga svijetla (nastavak)

Uključivanje/isključivanje

Za automatsko uključivanje dugih svjetala

Okrećite prsten ***3*** sve dok se simbol **AUTO** ne poravna s oznakom ***2***, zatim pritisnite prekidač ***6***.

Ako su uključena kratka svjetla, uključuje se kontrolno svjetlo na instrumentnoj ploči.

Za isključivanje automatskih dugih svjetala:

Pritiskom na prekidač ***6*** isključit će se kontrolno svjetlo na instrumentnoj ploči.

Napomena: guranjem ručice ***1*** isključuje se funkcija automatskog uključivanja dugih svjetala, isključuje se kontrolno svjetlo na instrumentnoj ploči i uključuju se duga svjetla na vozilu.

U nekim uvjetima rad sustava neće biti moguć, posebice :

- iznimno loši vremenski uvjeti (kiša, snijeg, magla itd.);
- ako su vjetrobransko staklo ili kamera prekriveni;
- kada vozilo iza vas ili ono koje vam dolazi ususret ima slabo vidljiva ili prekrivena svjetla;
- ako su prednja svjetla neispravno podešena;
- sustavi koji stvaraju odbljesak;
- ...

smetnje u radu

Kada se na instrumentnoj ploči pojavi poruka “Auto svjetla provjerite”, sustav je isključen.

Potražite savjet Predstavnika marke.

Upotreba prijenosnog sustava za navigaciju noću u području vjetrobranskog stakla ispod kamere može ometati rad sustava “automatskog uključivanja dugih svjetala” (postoji opasnost od odbljeska od vjetrobranskog stakla).

Sustav “automatskog uključivanja dugih svjetala” ni u kojem slučaju ne može zamijeniti pozornost i odgovornost vozača po pitanju osvjetljenja vozila i njegovog prilagođavanje uvjetima osvjetljenja, vidljivosti i stanju u prometu.

Gašenje svjetala

Svjetla se gase nakon zaustavljanja motora kada se otvore vrata vozača ili prilikom zaključavanja vozila, ili jednu minutu nakon isključivanja motora.

U tom slučaju, prilikom sljedećeg pokretanja motora, svjetla će se ponovno upaliti u položaju prstena ***3***.

Zvučni alarm neugašenih svjetala

U slučaju kada su svjetla upaljena nakon gašenja motora, aktivira se zvučni alarm pri otvaranju vozačevih vrata kako bi vas obavijestio da su svjetla ostala upaljena.

smetnje u radu

Ovisno o vozilu, ako se prikazuje poruka “Osvjetljenje provjerite” popraćena kontrolnim svjetlom upozorenja i ako kontrolno svjetlo upozorenja trepće na instrumentnoj ploči, postoji kvar povezan sa svjetlima.

Potražite savjet Predstavnika marke.

Funkcija pozdrava ulaza i izlaza iz vozila

(ovisno o vozilu)

Kada je funkcija uključena, dnevna i stražnja pozicijska svjetla automatski će se upaliti prilikom otkrivanja kartice ili otključavanja vozila.

Ona se automatski gase:

– otprilike petnaest sekundi nakon uključivanja;

– prilikom pokretanja motora ovisno o položaju ručice svjetala;

ili

– prilikom zaključavanja vozila.

Uključivanje/isključivanje funkcije

Za uključivanje ili isključivanje vanjskog prijema signala pogledajte priručnik za multimedijski sustav.

“Vanjsko osvjetljenje za pratnju”

Ova vam funkcija omogućuje trenutno paljenje pozicijskih i kratkih svjetala (npr. za osvjetljenje prilikom otvaranja vrata).

Dok je motor ugašen i svjetla isključena, nakon otvaranja vrata vozača, a prsten ***3*** u položaju **AUTO**, povucite ručicu ***1*** prema sebi: upalit će se pozicijska i kratka svjetla na otprilike 30 sekundi, zajedno s kontrolnim svjetlima i na instrumentnoj ploči.

Kako biste produljili trajanje, možete povući ručicu do četiri puta (ukupno vrijeme ograničeno na otprilike dvije minute).

Na instrumentnoj ploči prikazuje se poruka “ _ _ _ ” popraćena vremenom uključivanja za potvrdu te radnje.

Zatim možete zaključati vozilo.

Deaktiviranje značajke “Vanjsko osvjetljenje za pratnju”

Za isključivanje osvjetljenja prije automatskog isključivanja, okrenite prsten ***3*** u bilo koji položaj, a zatim ga vratite u položaj **AUTO**.

Napomena: ako je funkcija dobrodošlice i pozdrava uključena, nakon isključivanja kontakta, postupak za isključivanje funkcije “vanjskog osvjetljenja za pratnju” mora se izvršiti prije povlačenja ručice (inače će funkcija dobrodošlice i pozdrava ostaviti svjetla upaljena).

57303

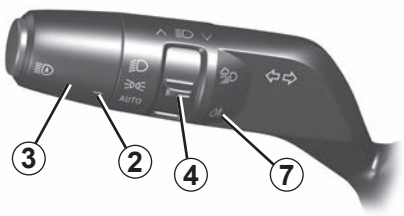

Stražnje svjetlo za maglu

Za aktiviranje ove funkcije okrećite prsten ***3*** dok se ne pojavi simbol **AUTO** nasuprot oznake ***2***, a zatim pritisnite okretni prekidač kako biste postavili oznaku ***4*** pokraj simbola ***7***.

Kontrolno svjetlo se pali na instrumentnoj ploči.

Rad ovisi o odabranom položaju vanjskog osvjetljenja, a kontrolno svjetlo se pali na instrumentnoj ploči.

Nemojte zaboraviti isključiti to svjetlo kada vam više ne bude potrebno kako ne biste ometali ostale vozače.

Gašenje

Kako biste deaktivirali funkciju, ponovno pritisnite okretni prekidač kako biste postavili oznaku ***4*** pokraj simbola ***7***.

Kontrolno svjetlo na instrumentnoj ploči se gasi.

Gašenje vanjskog osvjetljenja dovodi do gašenja stražnjih svjetala za maglu.

Po magli, snijegu ili u slučaju da prevozite predmete više od krova, automatsko paljenje svjetala nije sustavno.

Svjetlima za maglu upravlja vozač: kontrolna svjetla na instrumentnoj ploči obavještavaju vas jesu li upaljena (kontrolno svjetlo je upaljeno) ili ugašena (kontrolno svjetlo je ugašeno).

PODEŠAVANJE FAROVA (1/2)

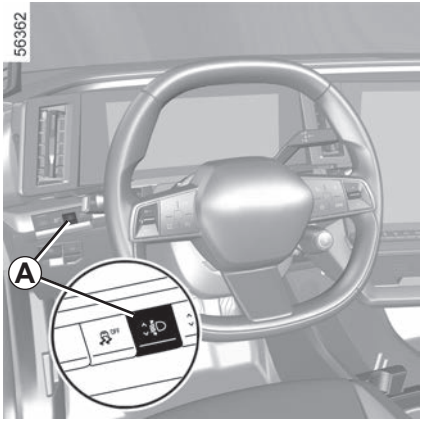

Ovisno o vozilu, prekidač ***A*** može se koristiti za podešavanje visine snopa farova prema opterećenju.

Dok su kratka svjetla uključena, pritisnite ili podignite prekidač ***A*** onoliko puta koliko je potrebno da biste odabrali odgovarajući položaj na instrumentnoj ploči. Odabrani se položaj prikazuje na instrumentnoj ploči otprilike 15 sekundi.

Napomena: ako su svjetla uključena, odabrani se položaj prikazuje na instrumentnoj ploči tijekom otprilike 15 sekundi pri svakom pokretanju motora.

	Primjeri podešavanja komande *A* sukladno opterećenju
Vozač sam ili sa suvozačem	0
Sva sjedala zauzeta	1
Vozač s putnicima i prtljagom (ili teretom) koji dostiže maksimalnu dopuštenu masu pod opterećenjem	2
Vozač bez putnika i prtljage (ili tereta) koji dostiže maksimalnu dopuštenu masu pod opterećenjem	3

U donjoj tabeli navedeno je nekoliko primjera. U svakom slučaju, podesite upravljač ***A*** ovisno o opterećenju vozila, tako da je cesta vidljiva i da ne zaslijepi ostale vozače.

PODEŠAVANJE FAROVA (2/2)

U slučaju vožnje lijevom stranom vozilom s upravljačem na lijevoj strani (ili obrnuto), obavezno **privremeno** podesite visinu svjetlosnog snopa za vožnju u takvim uvjetima.

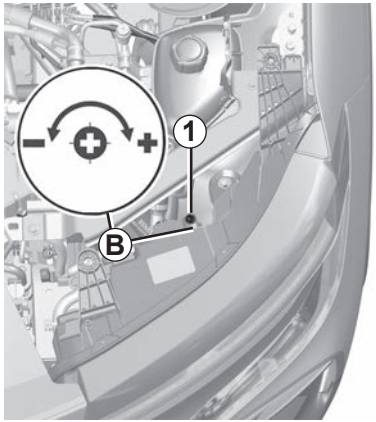

57958

Privremeno podešavanje

Ovo se može prilagoditi pomoću multimedijskog zaslona ➥ 1.113.

Ovisno o vozilu, otvorite poklopac motora i pronađite oznaku ***B*** u blizini jednog od prednjih svjetala.

Odvijačem ili sličnim alatom okrenite vijak ***1*** za pola okreta prema oznaci - kako biste spustili svjetla.

Nakon vožnje vratite u početni položaj: okrenite vijak ***1*** za pola okretaja prema simbolu **+** kako biste podigli svjetlosni snop.

UREĐAJ ZA PRANJE STAKLA, BRISAČ (1/5)

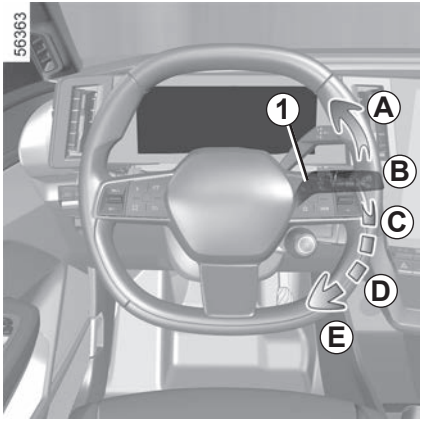

Vozilo opremljeno intervalnim brisačem prednjeg stakla

A **jedno brisanje**
Kratki pritisak pokreće jedan puni ciklus brisača stakla.

B **položaj zaustavljanja**

C **intervalno brisanje**
Između dva brisanja, metlice se zaustavljaju na nekoliko sekundi. Može se promijeniti vrijeme između dva brisanja okretanjem prstena ***2***

D **neprekidno sporo brisanje**

E **neprekidno brzo brisanje**

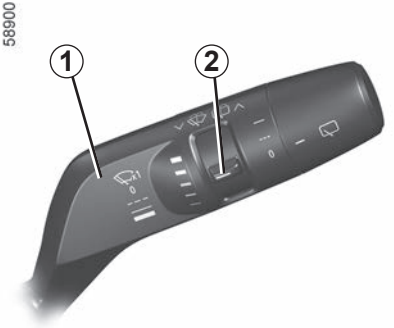

Osobitost

U vožnji, svako zaustavljanje vozila smanjuje brzinu brisanja.

Iz neprekidnog brzog brisanja prelazite u neprekidno sporo brisanje.

Kada vozilo ponovno krene, brisanje se vraća na prvotno odabranu brzinu.

Svako djelovanje na ručicu ***1*** ima prednost te poništava automatizam.

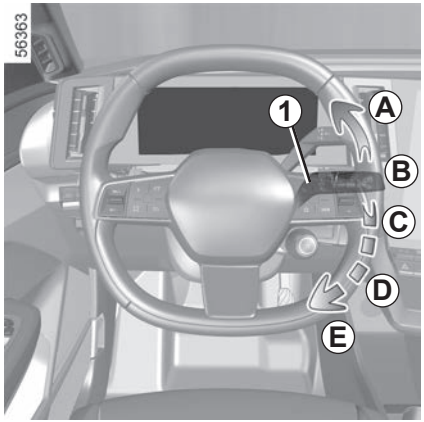

Vozilo opremljeno brisačem prednjeg stakla sa senzorom za kišu

Senzor za kišu nalazi se na vjetrobranskom staklu, ispred unutarnjeg retrovizora.

A **jedno brisanje**
Kratki pritisak pokreće jedan puni ciklus brisača stakla.

B **položaj zaustavljanja**

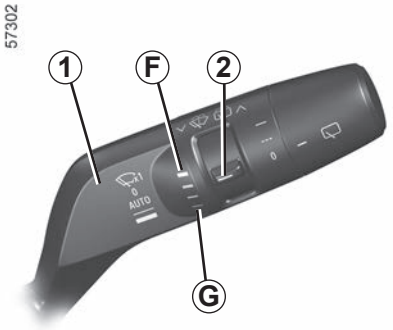

C **funkcija automatskog brisanja**
Kada je taj položaj odabran, sustav otkriva vodu na vjetrobranskom staklu i uključuje brisanje na prilagođenu brzinu.
Razina osjetljivosti i vrijeme između brisanja mogu se promijeniti okretanjem prstena ***2***:

- ***F***: najveća osjetljivost;
- ***G***: najmanja osjetljivost.

Što je osjetljivost veća to je brža reakcija brisača stakala i povećava se učestalost brisanja.

Prilikom uključivanja automatskog brisanja ili prilikom povećavanja osjetljivosti obavlja se jedan puni ciklus brisača.

Kontrolno svjetlo AUTO uključuje se na instrumentnoj ploči kako bi potvrdilo da je funkcija uključena.

Osobitost:
- senzor za kišu služi samo kao pomoć. U slučaju smanjene vidljivosti vozač mora ručno pokrenuti brisač stakla. Po magli ili kada sniježi automatsko brisanje ne uključuje se sustavno i ostaje pod vašom kontrolom;
- u slučaju temperature ispod nule, automatsko brisanje ne uključuje se prilikom pokretanja vozila. Automatski se uključuje kada vozilo prijeđe prag brzine (približno 8 km/h);
- nemojte uključivati automatsko brisanje po suhom vremenu;
- vjetrobransko staklo do kraja odledite prije uključivanje automatskog brisanja;
- prilikom prolaska kroz četke za pranje, prsten ***1*** ručice ***B*** postavite u položaj zaustavljanja kako biste isključili automatsko brisanje.

smetnje u radu

U slučaju neispravnosti automatskog brisanja, brisač stakla radi u načinu rada s intervalnim brisanjem. Pozovite Predstavnika marke.

Rad senzora za kišu mogu ometati:

– oštećeni brisači vjetrobranskog stakla, sloj vode ili tragovi koje metlica ostavi na području dosega senzora mogu povećati vrijeme reakcije automatskog brisača stakla ili povećati frekvenciju brisanja;

– ako je vjetrobransko staklo oštećeno, napuknuto, prekriveno prašinom, prljavštinom, insektima, ledom ili su na njemu upotrijebljeni vosak za pranje i vodootporne kemikalije, ono će biti manje osjetljivo ili možda uopće neće reagirati.

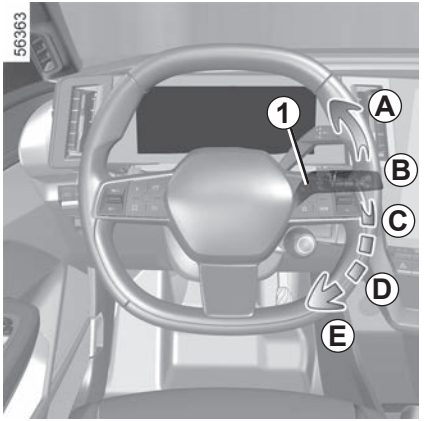

D **neprekidno sporo brisanje**

E **neprekidno brzo brisanje**

Osobitost

U vožnji, svako zaustavljanje vozila smanjuje brzinu brisanja.

Iz neprekidnog brzog brisanja prelazite u neprekidno sporo brisanje.

Kada vozilo ponovno krene, brisanje se vraća na prvotno odabranu brzinu.

Svako djelovanje na ručicu ***1*** ima prednost te poništava automatizam.

Mjere opreza

– U slučaju leda provjerite prije prvog pokretanja brisača stakala da metlice nisu zalijepljene. Ako uključujete brisač stakla kada su metlice blokirane ledom postoji opasnost od oštećenja metlice i motorića brisača stakla.

– Nemojte uključivati brisače na suhom staklu. To vodi do prijevremene istrošenosti ili oštećenja metlica.

Osobito položaj prednjeg brisača (položaj za rad)

Ovaj položaj omogućuje podizanje metlica kako bi se mogle odvojiti od vjetrobranskog stakla.

Može biti korisno za:

– za čišćenje metlica;

– za električno odleđivanje vjetrobranskog stakla zimi,

– zamijenite metlice ➥ 5.20.

Dok je motor zaustavljen ili pokrenut, dvaput podignite ručicu ***1*** u položaj ***A*** (jedan ciklus).

Metlice se zaustavljaju u položaju udaljenom od poklopca motornog prostora.

Za vraćanje metlica u spušteni položaj dok je kontakt uključen provjerite jesu li se brisači preklopili na vjetrobranskom staklu, zatim pomaknite ručicu ***1*** u položaj ***A*** (jedan ciklus).

Prije uključivanja kontakta, stavite brisače na vjetrobransko staklo. U protivnom postoji opasnost od oštećenja poklopca motornog prostora ili brisača prilikom njihovog uključivanja.

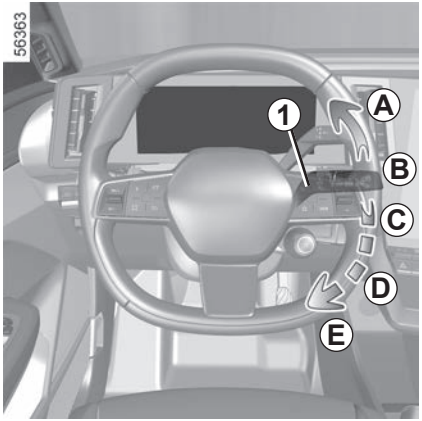

Prije djelovanja na vjetrobransko staklo (pranje vozila, odleđivanje, čišćenje vjetrobranskog stakla…) stavite ručicu ***1*** u položaj ***B*** (zaustavljanje).

Opasnost od ozljeda i/ili oštećenja.

U slučaju da na vjetrobranskom staklu ima prepreka (prljavština, snijega, leda itd.), očistite vjetrobransko staklo (uključujući i središnje područje iza unutarnjeg retrovizora) prije uključivanja brisača (opasnost od pregrijavanja motora).

Ako neka prepreka ometa pomicanje metlice, ona se može zaustaviti.

Uklonite prepreku i ponovno ručicom za brisanje uključite brisač stakla.

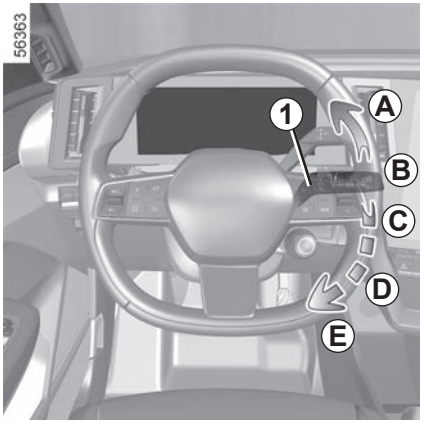

Uređaj za pranje stakla

S uključenim kontaktom, povucite ručicu ***1*** zatim ju otpustite.

Dugim pritiskom uključuju se, osim pranja stakla, dva pokreta brisača te nakon nekoliko sekundi i treći.

Napomena: kod negativne temperature postoji opasnost da se tekućina za pranje stakla smrzne na vjetrobranskom staklu i smanji vidljivost. Vjetrobransko staklo prije čišćenja zagrijte pomoću komande za odmagljivanje.

Prilikom zahvata ispod poklopca motornog prostora, provjerite da je ručica brisača stakla u položaju **B** (zaustavljanje).

Opasnost od ozljeda.

Učinkovitost metlice brisača stakla

Provjeravajte stanje metlica brisača stakla. Njihov vijek trajanja ovisi o vama:

– mora ostati čista: redovito čistite metlice i stražnje staklo vodom i sapunom;

– nemojte koristiti brisač dok je staklo suho;

– ako ga dulje vrijeme ne upotrebljavate, otpustite ga sa stakla.

U svakom slučaju, zamijeniti čim se učinkovitost počne smanjivati: otprilike jednom godišnje ➥ 5.20.

Mjere opreza pri upotrebi brisača

– U slučaju vremenskih prilika s mrazom ili snijegom, očistite stražnje staklo prije uključivanja brisača stakla (postoji opasnost od pregrijavanja motorića brisača);

– provjerite da ništa ne ometa prolaz metlice.

UREĐAJ ZA PRANJE STRAŽNJEG STAKLA, BRISAČ (1/2)

Brisač stražnjeg stakla

Kada je kontakt uključen, okrećite prsten ***3*** ručice ***1*** sve dok simbol ne postavite nasuprot oznake ***2***.

– **zaustavljanje;**

– **intervalno brisanje;**

Između dva brisanja, metlice se zaustavljaju na nekoliko sekundi. Brzina brisanja varira ovisno o brzini vozila;

– **neprekidno sporo brisanje.**

Za isključivanje, ponovno okrenite prsten ***3***.

Napomena: prilikom prolaska kroz četke za pranje, prsten ***3*** ručice ***1*** postavite u položaj zaustavljanja kako biste isključili automatsko brisanje.

Poštujte mjere opreza za upotrebu.

Po završetku ne zaboravite vratiti komandu metlica stražnjeg brisača u položaj zaustavljanja kako se brisanje ne bi slučajno uključilo pri sljedećoj upotrebi.

Ne upotrebljavajte ručicu brisača stakla za otvaranje ili zatvaranje vrata prtljažnika.

Prije djelovanja na stražnje staklo (pranje vozila, odleđivanje, čišćenje vjetrobranskog stakla, ...) stavite ručicu ***1*** u položaj zaustavljanja.

Opasnost od ozljeda i/ili oštećenja.

Učinkovitost metlice brisača stakla

Provjeravajte stanje metlica brisača stakla. Njihov vijek trajanja ovisi o vama:

– mora ostati čista: redovito čistite metlice i stražnje staklo vodom i sapunom;
– nemojte koristiti brisač dok je staklo suho;
– ako ga dulje vrijeme ne upotrebljavate, otpustite ga sa stakla.

U svakom slučaju, zamijeniti čim se učinkovitost počne smanjivati: otprilike jednom godišnje ➥ 5.20.

Mjere opreza pri upotrebi brisača

– U slučaju vremenskih prilika s mrazom ili snijegom, očistite stražnje staklo prije uključivanja brisača stakla (postoji opasnost od pregrijavanja motorića brisača);
– provjerite da ništa ne ometa prolaz metlice.

UREĐAJ ZA PRANJE STRAŽNJEG STAKLA, BRISAČ (2/2)

Uključivanje/isključivanje stražnjeg brisača stakla

Prelazak u brzinu za vožnju unazad pokreće intervalno brisanje stražnjeg stakla (ako brisači prednjeg stakla rade). Ako je vaše vozilo opremljeno izbornikom za prilagođavanje postavki vozila, možete uključiti ili isključiti funkciju ➥ 1.113.

Na vozilima koja nisu opremljena izbornikom korisničkih podešavanja, funkciju neka isključi Predstavnik marke.

Ako se na stražnjem staklu nalaze prepreke (prljavština, snijeg,...), brisač stakla pokušava obrisati sve prepreke. Ako neka prepreka sprječava pomicanja metlice, ona se može zaustaviti. Uklonite prepreku, pričekajte 30 sekundi i ponovno uključite brisač stakla pomoću ručice brisača.

Mjere opreza

– U slučaju leda provjerite prije prvog pokretanja brisača stakla da metlice nisu zalijepljene za vjetrobransko staklo. Ako aktivirate brisač stakla kada je metlica blokirana ledom, postoji opasnost od oštećenja metlice i motorića brisača stakla.

– Nemojte aktivirati brisače na suhom staklu. Takav postupak vodi do prijevremene istrošenosti ili oštećenja metlica.

Brisač -uređaj za pranje stražnjeg stakla

S uključenim kontaktom, dulje gurnite ručicu ***1*** pa je otpustite.

Držanje ručice dulje vrijeme pokrenut će (osim pranja vjetrobranskog stakla) dva pokreta brisača stražnjeg stakla te nakon nekoliko sekundi i treći pokret (funkcija brisanja kapljica).

Kada pustite ručicu, ona se vraća u položaj brisača stražnjeg stakla.

2. poglavlje: vožnja

Pokretanje, Zaustavljanje motora 2.2
Komanda stupnja prijenosa, elektronička ručica 2.5
Regenerativni kočioni sustav 2.9
Automatska parkirna kočnica 2.10
Funkcija “AUTOHOLD” 2.14
Zaštita okoliša 2.16
Savjeti za vožnju, eko vožnja 2.17
Doseg vozila: savjeti 2.20
Sustav nadzora tlaka u gumama 2.22
Mehanizmi za ispravljanje i pomoć pri vožnji 2.27
Upozorenje na izlazak iz vozne trake 2.32
Sprečavanje izlaska iz prometne trake 2.37
Upozorenje za mrtvi kut 2.43
Upozorenje za sigurnosni razmak 2.49
Napredna sigurnost 2.52
Upozorenje na oprez vozača 2.69
Otkrivanje prometnih znakova 2.71
Ograničivač brzine 2.75
Regulator brzine 2.79
Prilagodljivi regulator brzine Stop and Go 2.84
Aktivna pomoć u vožnji 2.107
Pomoć pri parkiranju 2.122
Aktivno naglo kočenje u vožnji unazad 2.128
Upozorenje prilikom izlaska iz parkirnog mjesta 2.131
Kamera za vožnju unatrag 2.135
Kamera s pregledom od 360° 2.138
Automatsko parkiranje 2.149
Sigurni izlazak iz vozila 2.155
Hitni poziv 2.158

POKRETANJE, ZAUSTAVLJANJE MOTORA (1/3)

Pokretanje motora

Kartica mora biti u području detekcije***1***.

Za pokretanje:

– pritisnite papučicu kočnice;

– pritisnite gumb ***2***. Prikazuje se poruka READY na instrumentnoj ploči zvučnim signalom.

Poruka nestaje kada je brzina vozila veća od približno 5 km/h.

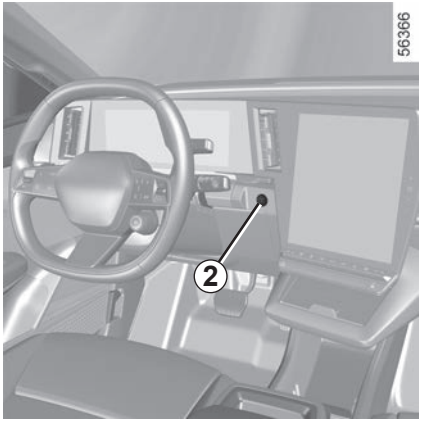

Osobitosti

– Ako se ne primijeni neki od uvjeta za pokretanje, na instrumentnoj ploči prikazuje se poruka “Primijenite kočnicu + START”.

Tijekom ažuriranja sustava putem multimedijalnog sustava neće biti moguće pokrenuti vozilo.

Pričekajte da se ažuriranje dovrši prije pokretanja vozila.

Više informacija o ažuriranjima sustava potražite u uputama za multimedijalni sustav.

Vozilo se može pokrenuti samo ako kabel za punjenje nije priključen na vozilo.

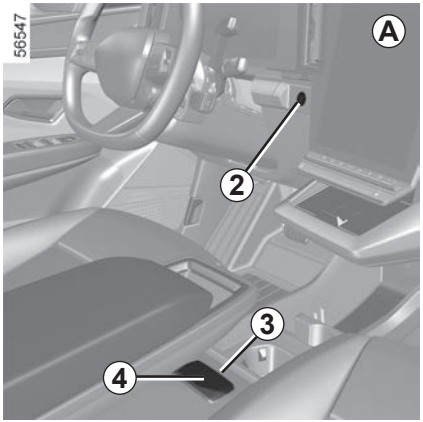

Pokretanje u načinu slobodne ruke s otvorenim prtljažnikom

U ovom slučaju, kartica ne smije biti u prtljažnom prostoru kako bi se izbjegla opasnost od gubitka.

Funkcija dodatne opreme
(Uključivanje kontakta)

Čim uđete u vozilo, na raspolaganju imate neke funkcije (autoradio, navigacijski sustav, brisači stakla, itd.).

Kako biste mogli raspolagati drugim funkcijama, kada je kartica u putničkom prostoru, pritisnite gumb ***2*** bez pritiskanja papučica.

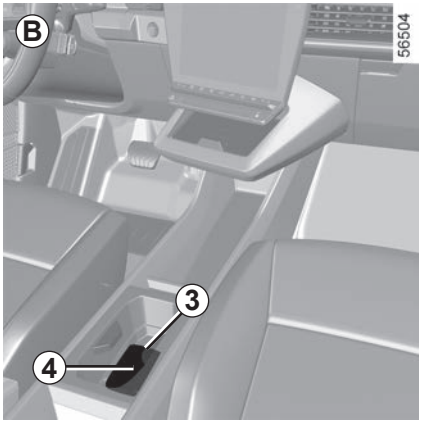

Smetnje u radu

U nekim slučajevima, može se dogoditi da kartica “slobodne ruke” ne radi:

– baterija kartice je prazna, sekundarni akumulator od 12 V je ispražnjen itd.;

– blizina uređaja koji radi na istoj fre-kvenciji (zaslon, mobilni telefon, video igrice…);

– vozilo se nalazi na području s jakim elektromagnetskim zračenjem.

Na instrumentnoj ploči pojavljuje se poruka “Staviti karticu u zonu + START”.

Pritisnite papučicu kočnice, a zatim postavite karticu ***4*** (strana gumba) na područje za postavljanje ***3*** (gornja konzola ***A*** ili donja konzola ***B***, ovisno o vozilu).

Pritisnite gumb ***2*** za pokretanje vozila. Poruka se gasi.

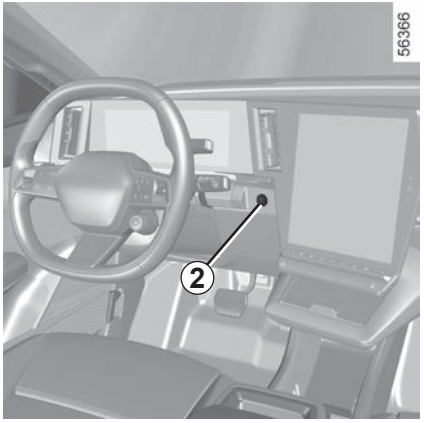

Zaustavljanje motora

Vozilo mora biti zaustavljeno.

Pritisnite gumb ***2***: motor se zaustavlja, poruka READY se isključuje na instrumentnoj ploči, a elektronička parkirna kočnica se primjenjuje.

Ako kartica nije više u putničkom prostoru kada želite zaustaviti motor, poruka “Kartica odsutna prit./drži START” pojavljuje se na instrumentnoj ploči: pritisnite gumb ***2*** na duže od dvije sekunde.

Kad se motor zaustavi, dodatna oprema (autoradio...) koja je upotrebljavana u tom trenutku nastavlja s radom otprilike 45 minuta.

Prilikom otvaranja vozačevih vrata, dodatna oprema prestaje s radom.

Nikada ne isključujte kontakt prije potpunog zaustavljanja vozila. Kada se motor zaustavi, sustav servo upravljanja te pasivni zaštitni mehanizmi kao što su airbags i zatezači više neće funkcionirati.

Odgovornost vozača prilikom parkiranja ili zaustavljanja vozila

Nikada ne ostavljajte dijete, nesamostalnu odraslu osobu ili životinju u vozilu kada ga napuštate, čak niti na kratko.

Naime, oni bi mogli dovesti u opasnost sebe ili druge osobe pokretanjem motora, uključivanjem opreme kao što su podizači stakala ili pak zaključavanjem vrata.

Osim toga, kada je vani vruće /ili sunčano, temperatura u unutrašnjosti putničkog prostora brzo raste.

OPASNOST OD SMRTI ILI TEŠKIH OZLJEDA.

KOMANDA STUPNJA PRIJENOSA, ELEKTRONIČKA RUČICA (1/4)

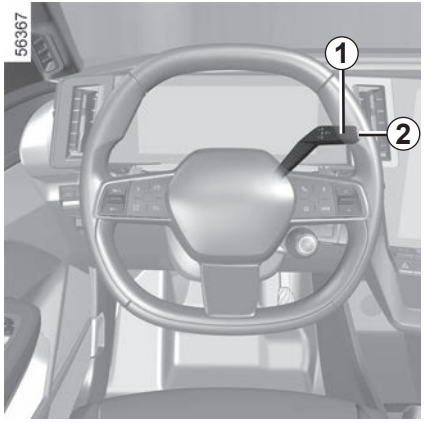

Elektronička ručica mjenjača *1*

R: vožnja unazad

N: prazan hod

D: automatski način rada

P: parkiranje, gumb ***2***

Uključeni stupanj prijenosa prikazuje se na instrumentnoj ploči kao podsjetnik.

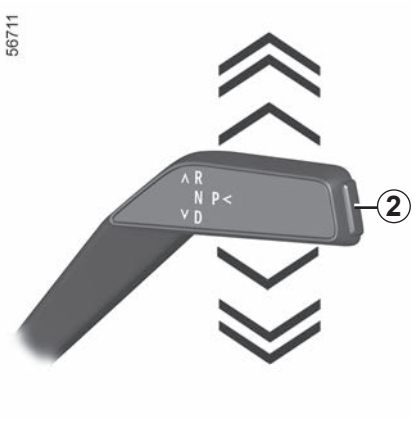

Impulsni birač

Ručicu mjenjača ***1*** pomaknite za jedan ili dva stupnja prema unaprijed ili unatrag da biste uključili željeni položaj (**R**, **N** ili **D**), a zatim otpustite ručicu te će se ona vratiti u početni položaj.

Uključeni položaj svijetli na instrumentnoj ploči.

Ako neki uvjeti onemogućuju mijenjanje položaja, trenutni položaj treperi na instrumentnoj ploči.

KOMANDA STUPNJA PRIJENOSA, ELEKTRONIČKA RUČICA (2/4)

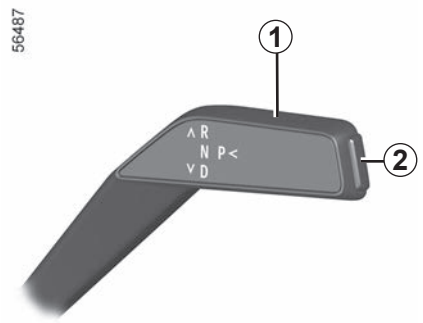

Za aktiviranje P položaja

Kada je vozilo zaustavljeno, s motorom u radu ili uključenim kontaktom, pritisnite gumb ***2*** kako biste uključili položaj **P**.

Provjerite je li upaljeno kontrolno svjetlo **P** na instrumentnoj ploči kada napuštate vozilo.

Opasnost od gubitka imobilizacije vozila.

Za deaktivaciju položaja P

Dok je vozilo zaustavljeno, a motor radi, pritisnite papučicu kočnice te pomaknite ručicu mjenjača ***1*** unaprijed ili unatrag, u skladu sa željenim položajem.

Ako papučica kočnice nije pritisnuta do kraja, na instrumentnoj se ploči pojavljuje poruka “Pritisni pedalu kočnice” i kontrolno svjetlo .

Za uključenje praznog hoda

Kad je vozilo zaustavljeno, a motor radi, da biste uključili položaj **N**, potrebno je pritisnuti papučicu kočnice prije pomicanja ručice mjenjača ***1*** za jedan stupanj unaprijed ili unatrag.

KOMANDA STUPNJA PRIJENOSA, ELEKTRONIČKA RUČICA (3/4)

Vožnja u automatskom načinu rada

Kad je vozilo zaustavljeno te su pritisnute papučica za vožnju i papučica kočnice, pomaknite ručicu mjenjača ***1*** dva stupnja unatrag da biste uključili položaj **D**.

Ako jedan od uvjeta nije ispunjen, trenutni položaj treperi otprilike 5 sekundi i na instrumentnoj se ploči na otprilike 5 sekundi prikazuje poruka “Pritisni pedalu kočnice”.

U većini poznatih uvjeta u prometu više nećete morati dirati ručicu.

Napomena: dok motor radi, a vozilo se kreće brzinom od 0 do 8 km/h, u položaju **N** ili **R** potrebno je pritisnuti papučicu kočnice kako bi se uključio položaj **D**.

Uključivanje brzine za vožnju unazad

Dok je vozilo zaustavljeno, a motor radi, ručicu mjenjača ***1*** pomaknite za dva stupnja unaprijed da biste uključili položaj **R**.

Ako papučica kočnice nije pritisnuta, oglašava se zvučni signal, prikaz trenutnog položaja treperi otprilike 5 sekundi na rasporedu prikazanom na instrumentnoj ploči i na otprilike 5 sekundi prikazuje se poruka “Pritisni pedalu kočnice”.

Napomena: dok motor radi, a vozilo se kreće brzinom od 0 do 8 km/h, u položaju **N** ili **D** potrebno je pritisnuti papučicu kočnice za uključivanje položaja **R**.

Parkiranje vozila

Položaj **P** automatski se uključuje i, ako je ugrađena, automatska se parkirna kočnica primjenjuje u sljedećim slučajevima:

– zaustavljanje motora

– otkopčavanja vozačevog sigurnosnog pojasa i zaustavljanja vozila

i

– otvaranja vrata vozača i zaustavljanja vozila.

P prikazuje se na instrumentnoj ploči.

Položaj **P** smije se uključiti samo kada je vozilo zaustavljeno.

Kako se položaj **P** automatski **uključuje** prilikom zaustavljanja motora, u nekim situacijama (npr. prilikom upotrebe nekih autopraonica) možda će biti potrebno uključiti položaj **N**:

– dok motor radi, pritisnite gumb **P**, pomaknite ručicu mjenjača ***1*** za jedan stupanj unaprijed ili unatrag u položaj **N** i zaustavite motor;

– dok je motor zaustavljen, a kontakt uključen, ručicu mjenjača ***1*** pomaknite za jedan stupanj unaprijed ili unatrag te isključite kontakt.

Prilikom sljedećeg pokretanja motora, položaj **P** automatski se uključuje u skladu s gore opisanim slučajevima.

Iz sigurnosnih razloga nikada ne isključujte kontakt prije potpunog zaustavljanja vozila.

Smetnje u radu

U slučaju kvara na motoru ili električnog kvara (kvar akumulatora itd.), provjerite je li vozilo imobilizirano.

U slučaju udarca u podvozje vozila prilikom vožnje (primjer: kontakt s rubnim kamenom, povišenim pločnikom ili bilo kojom drugom komunalnom opremom) možete oštetiti vozilo (primjer: iskrivljenje osovine...).

Kako bi se izbjegla opasnost od nesreće, dajte vozilo na pregled Predstavniku marke.

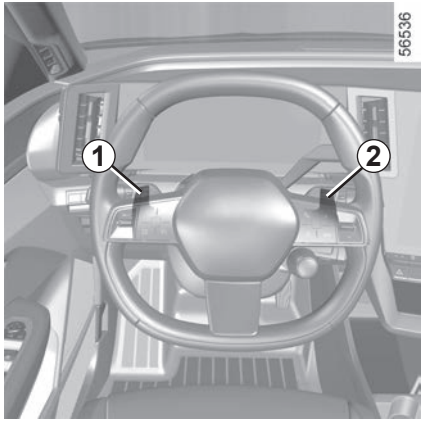

Ručice za promjenu regenerativnog kočenja *1* i *2*

Ovisno o vozilu, možete upotrijebiti ručice ***1*** i ***2*** da biste promijenili razinu regenerativnog kočenja kada se ručica nalazi u položaju **D**.

1: Pojačavanje regenerativnog kočenja.
2: Smanjivanje regenerativnog kočenja.

Ručice se mogu upotrijebiti samo u položaju **D** i nisu dostupne kada su aktivirani regulator brzine ili funkcija prilagodljivog regulatora brzine aktivirana.

Vožnja pomoću ručica

Pri otpuštanju papučice gasa, vozilo upotrebljava regenerativno kočenje za usporavanje.

Dio te energije pretvara se u električnu energiju radi punjenja pogonskog akumulatora.

Ručice iza kola upravljača mogu se upotrijebiti za pojačavanje ili smanjivanje regenerativnog kočenja.

Kočenje motorom ni u kojem slučaju ne smije biti zamjena za papučicu kočnice.

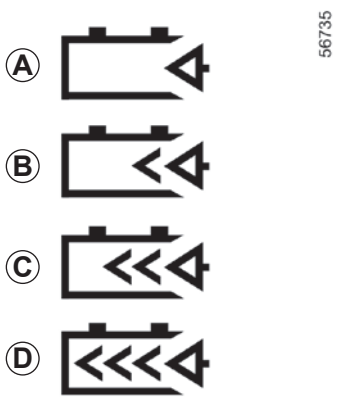

Razine regenerativnog kočenja

Kontrolno svjetlo ***3*** obavještava vas o razini regenerativnog kočenja:

– ***A***: Razina “Slobodni način rada kotača”, za nježnu, ekonomičnu vožnju. Zahtijeva vožnju s predviđanjem;
– ***B***: niska razina regenerativnog kočenja;
– ***C***: prosječna razina regenerativnog kočenja;
– ***D***: maksimalna razina regenerativnog kočenja.

AUTOMATSKA PARKIRNA KOČNICA (1/4)

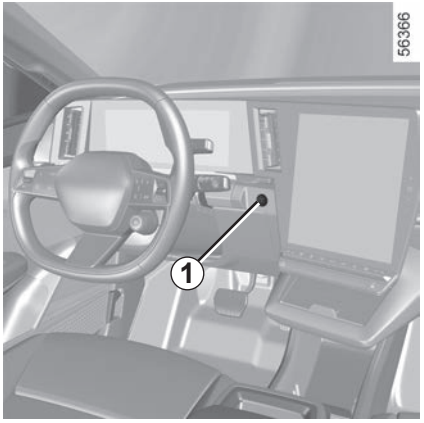

Automatski rad

Zatezanje elektroničke parkirne kočnice

Dok je vozilo zaustavljeno, elektronička parkirna kočnica može se koristiti za imobilizaciju vozila:

– **pritiskom na gumb za pokretanje/zaustavljanje motora *1;***

ili

– **kada je sigurnosni pojas vozača otkopčan;**

ili

– **kada su otvorena vrata vozača;**

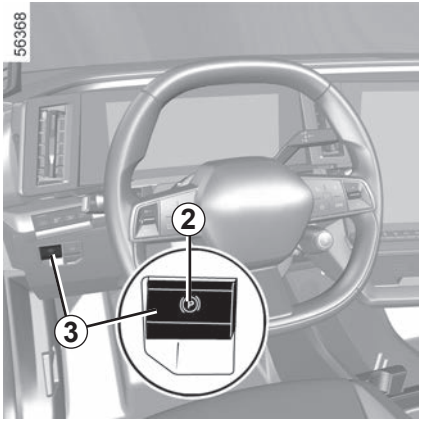

ili

– **kada je uključen položaj P.**

U svim ostalim slučajevima automatska parkirna kočnica ne aktivira se automatski. Mora se koristiti ručni način rada.

Za neke verzije modela za određene zemlje funkcija automatske primjene kočnice nije aktivirana. Pogledajte odjeljak “Ručni način rada”.

Aktiviranje automatske parkirne kočnice potvrđuje se uključivanjem kontrolnog svjetla (Ⓟ) na instrumentnoj ploči i kontrolnog svjetla ***2*** na prekidaču ***3***.

Nakon zaustavljanja motora, kontrolno svjetlo ***2*** se gasi nekoliko minuta nakon zatezanja automatske parkirne kočnice i kontrolno svjetlo (Ⓟ) se gasi nakon zaključavanja vozila.

Automatska parkirna kočnica može se koristiti za imobilizaciju vozila. Prije napuštanja vozila, provjerite zategnutost automatske parkirne kočnice. Zatezanje parkirne kočnice označeno je paljenjem kontrolnog svjetla ***2*** na prekidaču ***3*** i kontrolnog svjetla (Ⓟ) na instrumentnoj ploči. Kontrolna svjetla isključuju se zaključavanjem vrata. Ovisno o vozilu, na gornjem dijelu vjetrobranskog stakla nalazi se naljepnica kao podsjetnik na to.

AUTOMATSKA PARKIRNA KOČNICA (2/4)

Automatski rad (nastavak)

Napomena: u nekim situacijama (kvar elektroničke parkirne kočnice, ručno otpuštanje parkirne kočnice itd.), oglašava se zvučni signal i na instrumentnoj ploči se prikazuje poruka “Aktivirajte parkirnu kočnicu” koja vas upozorava da je elektronička parkirna kočnica otpuštena.

– kad motor radi: prilikom otvaranja vozačevih vrata;
– dok je motor isključen: kada su prednja vrata otvorena.

U tom slučaju, povucite i otpustite prekidač ***3*** radi zatezanja automatske parkirne kočnice.

Automatsko otpuštanje parkirne kočnice

Parkirna se kočnica se otpušta:
– kada vozilo počne kretati;
ili
– pri pomicanju s položaja **P**.

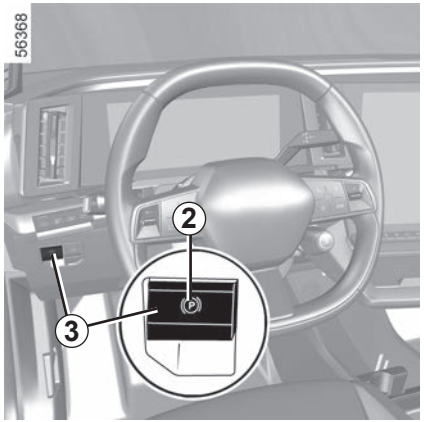

Ručni način rada

Automatskom parkirnom kočnicom možete upravljati ručno.

Ručno zatezanje elektroničke parkirne kočnice

Povucite prekidač ***3***. Kontrolno svjetlo ***2*** i kontrolno svjetlo (Ⓟ) na instrumentnoj ploči se pale.

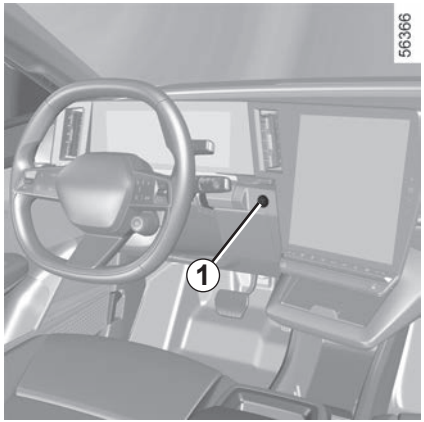

Ručno otpuštanje elektroničke parkirne kočnice

Pritisnite prekidač ***1***, pri tom ne pritišćući pedale, kako biste uključili kontakt. Pritisnite papučicu kočnice, a zatim pritisnite prekidač ***3***: isključuje se kontrolno svjetlo ***2*** na prekidaču i kontrolno svjetlo (Ⓟ) prikazano na instrumentnoj ploči.

Automatska parkirna kočnica može se koristiti za imobilizaciju vozila. Prije napuštanja vozila, provjerite zategnutost automatske parkirne kočnice. Zatezanje parkirne kočnice označeno je paljenjem kontrolnog svjetla ***2*** na prekidaču ***3*** i kontrolnog svjetla (Ⓟ) na instrumentnoj ploči. Kontrolna svjetla isključuju se zaključavanjem vrata. Ovisno o vozilu, na gornjem dijelu vjetrobranskog stakla nalazi se naljepnica kao podsjetnik na to.

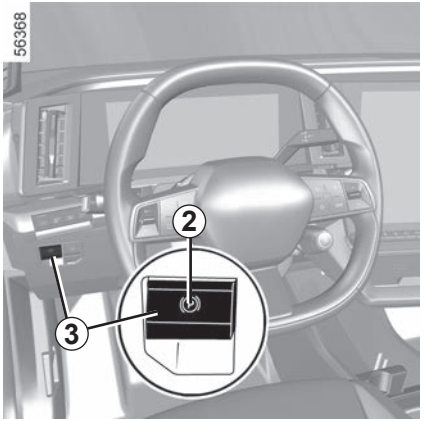

Povremeno zaustavljanje

Da biste ručno aktivirali automatsku parkirnu kočnicu (pri zaustavljanju na crvenom svjetlu semafora ili u mirovanju dok motor radi itd.): povucite i otpustite prekidač ***3***. Otpuštanje je automatsko s ponovnim pokretanjem vozila.

Posebni slučajevi

Za parkiranje na nizbrdici ili s prikolicom, na primjer, povucite prekidač ***3*** na nekoliko sekundi kako bi se omogućilo maksimalno kočenje.

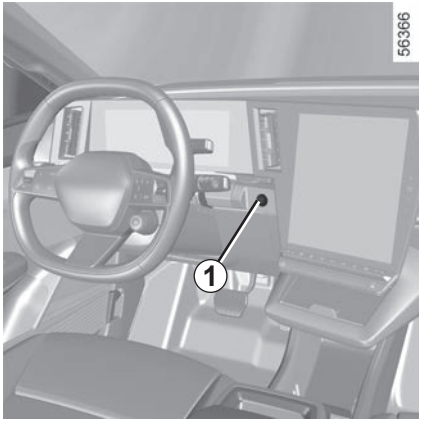

Za parkiranje bez primjene elektroničke parkirne kočnice (primjerice kada postoji opasnost od smrzavanja):

– aktivirajte položaj **P**: pogonska osovina mehanički će blokirati pogonske kotače;

– zaustavite motor pritiskom na gumb za pokretanje/zaustavljanje motora ***1***;

– otpustite sigurnosni pojas vozača;

– otvorite vrata vozača;

– ručno otpustite elektroničku parkirnu kočnicu (pogledajte informacije u odjeljku “Ručno otpuštanje elektroničke parkirne kočnice” na prethodnoj stranici);

– ovisno o vozilu, parkirna kočnica aktivira se automatski. Morat ćete je ručno otpustiti.

AUTOMATSKA PARKIRNA KOČNICA (4/4)

Vozačeva vrata su otvorena ili nisu dobro zatvorena, a motor je u radu, iz sigurnosnih razloga automatsko otpuštanje se isključuje (kako bi se izbjeglo da vozilo krene bez vozača). Poruka “Otpusti parkirnu kočnicu ručno” pojavljuje se na instrumentnoj ploči kada vozač pritisne papučicu gasa.

smetnje u radu

– Ako postoji kvar pali se kontrolno svjetlo na instrumentnoj ploči uz poruku “Provjerite parkirnu kočnicu”, a u nekim slučajevima pali se i kontrolno svjetlo (Ⓟ). Potražite što prije savjet Predstavnika marke.
– U slučaju neispravnosti automatske parkirne kočnice pali se kontrolno svjetlo STOP popraćeno porukom “Kočioni sistem greška” i zvučnim signalom (bip), a u nekim se slučajevima pali kontrolno svjetlo (Ⓟ).

Potrebno je odmah zaustaviti vozilo u skladu s uvjetima u prometu.

Ako se prikaže poruka “Električni kvar” ili “Provjerite bateriju” ili “Kočioni sistem greška”, trebate imobilizirati vozilo tako da uključite položaj **P** ili povučete prekidač ***3*** na otprilike 10 sekundi.

Ako nagib i uvjeti to zahtijevaju, podmetnite blokade ispod kotača vozila.

Opasnost od gubitka imobilizacije vozila.

Nazovite ovlaštenog zastupnika.

Nikada ne izlazite iz vozila bez stavljanja ručice mjenjača u položaj **P**, povlačenja ručne kočnice i isključivanja motora. U stvari, kod zaustavljenog vozila, dok motor radi s uključenom brzinom, ako ubrzate, vozilo se može pokrenuti.

Opasnost od nesreće.

Odsutnost vizualnog ili zvučnog signala označava neispravnost instrumentne ploče. Odmah se zaustavite na sigurnom mjestu. Provjerite je li imobilizacija vozila dobra i pozovite Predstavnika marke.

FUNKCIJA “AUTOHOLD” (1/2)

Pri zaustavljenom vozilu (npr. na crvenom svjetlu, na raskrižju, u prometnom zastoju itd.), funkcija osigurava primjenu kočne sile čak i kada vozač otpusti papučicu kočnice.

Kočna sila popušta čim vozač dovoljno ubrza uz uključen stupanj prijenosa.

Uključivanje

Pritisnite prekidač ***1***.

Paljenje kontrolnog svjetla prekidača ***1*** potvrđuje da je funkcija uključena.

Isključivanje

Pritisnite prekidač ***1*** ako se održava kočna sila vozila i pritisnite papučicu kočnice.

Isključuje se kontrolno svjetlo prekidača ***1***, što potvrđuje da je funkcija isključena.

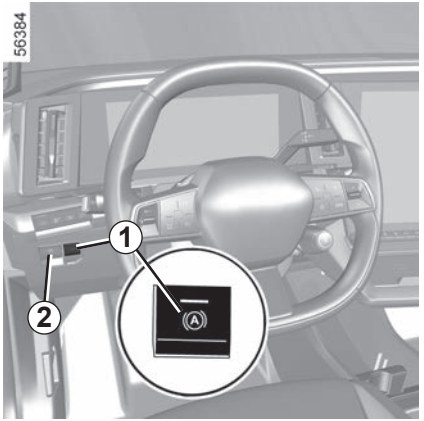

Ako se kočna sila održava, parkirna kočnica automatski se zateže u sljedećim slučajevima:

– vozač otvara vrata;

ili

– vozač otkopčava svoj sigurnosni pojas;

ili

– vozilo je imobilizirano više od otprilike tri minute.

Pri svakom pokretanju, funkcija nastavlja način rada koji je bio postavljen u trenutku posljednjeg isključivanja motora.

Automatska parkirna kočnica može se koristiti za imobilizaciju vozila. Prije napuštanja vozila, provjerite zategnutost automatske parkirne kočnice. Kontrolno svjetlo na prekidaču ***2*** i kontrolno svjetlo (P) na instrumentnoj ploči prikazuju se kao znak da je parkirna kočnica zategnuta, a isključuju se kad su vrata zaključana. Ovisno o vozilu, na gornjem dijelu vjetrobranskog stakla nalazi se naljepnica kao podsjetnik na to.

FUNKCIJA “AUTOHOLD” (2/2)

Uvjeti za održavanje kočne sile

Sljedeći uvjeti moraju biti ispunjeni:

– zatvorena su vrata vozača;

i

– sigurnosni pojas vozača je zakopčan;

i

– elektronička parkirna kočnica je otpuštena;

i

– vozilo nije zaustavljeno na vrlo strmom nagibu.

Održavanje kočne sile potvrđuje se uključivanjem kontrolnog svjetla na instrumentnoj ploči.

Uvjeti za prekid kočne sile

Sljedeći uvjeti moraju biti ispunjeni:

– vozač je dovoljno ubrzao uz uključen stupanj prijenosa;

ili

– vozač je onemogućio funkciju.

Kontrolno svjetlo na instrumentnoj ploči se gasi.

ZAŠTITA OKOLIŠA

Vaše vozilo je proizvedeno s namjerom zaštite **okoliša** tijekom cijelog životnog vijeka: prilikom proizvodnje, tijekom upotrebe te na kraju svog životnog vijeka.

Proizvodnja

Vaše se vozilo proizvodi u tvornici primjenjujući napredne postupke za smanjenje utjecaja na okoliš zbog ljudi koji žive u priobalnom području i zbog prirode (smanjenje potrošnje vode i energije, vizualne i zvučne štetnosti, ispuštanja u atmosferu i u vodu, sortiranje i valorizacija otpada).

Pridonesite i vi smanjenju zagađenja okoliša

– Dijelovi i vozila se na kraju svog životnog vijeka ne smiju baciti. Moraju se predati pravnoj osobi koja udovoljava ekološkim standardima.

– Istrošeni dijelovi koji su zamijenjeni prilikom redovitog održavanja (akumulator vozila, baterije itd.) moraju se odlagati na mjestima za prikupljanje.

– Da biste optimizirali recikliranje vozila na kraju njegovog životnog vijeka, možete se obratiti ovlaštenom predstavniku marke ili posjetiti web mjesto proizvođača kako biste bili upućeni na mjesta za prikupljanje na kojima je osigurana zaštita okoliša i usklađenost s lokalnim zakonima.

Reciklaža

Vaše se vozilo može reciklirati do 85%, a valorizirati do 95%.

Kako bi se postigli ovi ciljevi, brojni dijelovi vozila su proizvedeni na način koji omogućava njihovo recikliranje.

Materijali i struktura pažljivo su osmišljeni kako bi omogućili sljedeće:

– jednostavno uklanjanje dijelova koje će obraditi specijalizirane tvrtke;

– promicanje kružnog gospodarstva (prenamjena, recikliranje, oporaba itd.).

To se posebno odnosi na elektrificirane baterije u vozilu.

Radi očuvanja izvora sirovina, vaše vozilo sadrži i mnoge dijelove izrađene od recikliranе plastike ili obnovljivih materijala.

SAVJETI ZA VOŽNJU, EKO VOŽNJA (1/3)

Raspon je akreditiran prema standardnoj propisanoj metodi. Jednako kao i kod svih proizvođača, ona omogućuje međusobno uspoređivanje vozila.

Raspon u stvarnoj upotrebi ovisi o uvjetima upotrebe vozila, opremi i načinu vožnje vozača. Za optimiziranje raspona pogledajte savjete u nastavku.

Ovisno o verziji, bit će vam ponuđene funkcije koje omogućuju smanjenje potrošnje energije:

– na instrumentnoj ploči:
  – mjerač snage;
  – pokazivač načina vožnje;
– na multimedijalnom zaslonu:
  – podaci koji se odnose na vašu potrošnju energije;
  – grafikon potrošnje energije;
  – ocjene na temelju vašeg stila vožnje;
  – Eco savjeti za vožnju;
  – planiranje rute;
  – način vožnje ECO.

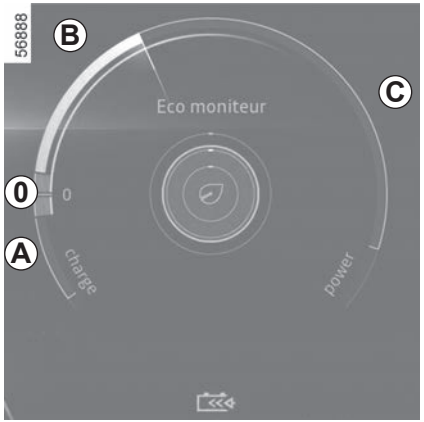

Mjerač snage

(na instrumentnoj ploči)

Mjerač snage vozaču omogućuje prikaz potrošnje energije vozila u stvarnom vremenu.

Područje upotrebe “obnove energije” *A*

Kada u vožnji podignete nogu s papučice gasa ili pritisnete kočnicu, motor generira električnu struju tijekom usporavanja, a ta se energija upotrebljava za usporavanje vozila i punjenje pogonskog akumulatora ➥ 2.9.

Područje optimalne upotrebe *0*

Označava da ne postoji potrošnja goriva.

Područje upotrebe “preporučene potrošnje” *B*

Pogonski akumulator napaja motor električnom energijom potrebnom da bi se pokretalo vozilo.

Područje upotrebe “potrošnje koja se ne preporučuje” *C*

Označava visoku potrošnju.

Prisutnost i prikaz te informacije ovisi o vrsti odabranog ugođaja ➥ 1.101.

Pokazivač načina vožnje

Obavještava vas u stvarnom vremenu o vašem načinu vožnje. Upozorava vas kontrolno svjetlo ***1***.

Pokazivač stila vožnje možete prikazati više puta pritiskajući prekidač gore/dolje ***2***.

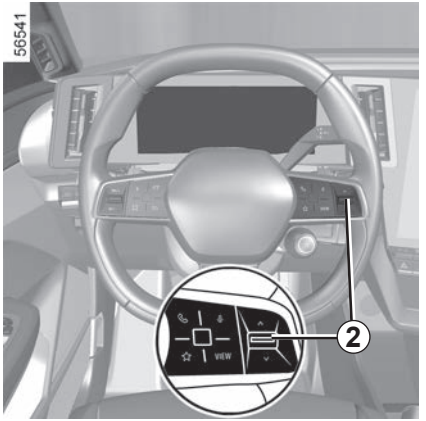

Što je veći krug ***1*** u zelenom području, veća je brzina, ubrzanje i predviđanje: vaša je vožnja ekonomična.

Što je krug manji ***1*** u narančastom području, brzina je manja i slabije je ubrzanje i predviđanje: vaša vožnja nije ekonomična.

Ako redovito pratite ovaj pokazivač, povećat ćete raspon električne energije vašeg vozila.

Način rada ECO

Način rada ECO funkcija je koja optimizira doseg vozila. Djeluje na nekim sustavima vozila koji troše energiju (klima-uređaj itd.) i na ponašanje vozila (ubrzanje, regulator brzine, usporavanje itd.).

Uključivanje/isključivanje na multimedijskom zaslonu *3*

Za uključivanje ili isključivanje funkcije pogledajte upute za multimedijalni sustav.

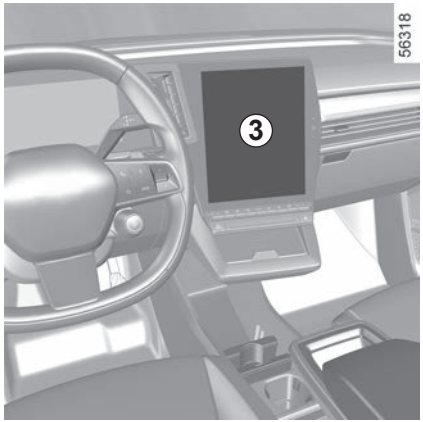

U vožnji možete privremeno isključiti način rada ECO za iskorištenje punih radnih karakteristika motora.

Da biste to učinil, čvrsto i do kraja pritisnite papučicu gasa. Način rada ECO ponovno se uključuje kada otpustite papučicu gasa.

Dok je uključen način rada ECO, brzina vozila ograničena je na približno 115 km/h.

Sažetak prijeđenog puta

Nakon isključivanja motora, na zaslonu multimedijskog sustava ***3*** prikazat će se Zapis o putovanju na vozilima koja su tako opremljena. Ovaj zapis prikazuje informacije povezane s vašim posljednjim putovanjem:

– prosječna potrošnja energije;
– broj prijeđenih kilometara;
– ukupna ocjena koja uzima u obzir ubrzavanje, predviđanje kočenja i vašu vještinu prilikom upravljanja brzinom;
– savjeti koji vam omogućuju poboljšanje karakteristika.

Više informacija potražite u knjižici uputstava multimedijskog sustava.

Sustav za navigaciju

Pomoću dostupnih informacija na navigacijskom sustavu (stanje u prometu, najbliža postaja za punjenje itd.) lakše upravljajte putovanjem.

DOSEG VOZILA: savjet (1/2)

U stvarnim uvjetima upotrebe doseg električnog vozilo ovisi o više čimbenika nad kojima imate djelomičan utjecaj, a koji mogu značajno utjecati na doseg vozila.

To su sljedeći čimbenici:

– brzina i stil vožnje

– vrsta ceste;

– toplinska udobnost;

– gume;

– upotreba električne opreme;

– opterećenje vozila.

Osim toga, uključivanje načina rada ECO omogućuje vozilu automatsko preuzimanje upravljanja svim potrošačima energije (snaga motora itd.) da bi smanjio njihovu potrošnju do najveće moguće mjere ➥ 2.17.

Brzina i stil vožnje

Vožnja velikom brzinom značajno će smanjiti doseg vozila.

Primjeri (pri konstantnoj brzini):

– smanjenje brzine s približno 130 km/h na 110 km/h omogućuje vam uštedu do oko 20% dosega s preostalim gorivom;

– smanjenje brzine s približno 90 km/h na 80 km/h omogućuje vam uštedu do oko 10% dosega s preostalim gorivom.

Sportska vožnja smanjuje doseg vozila: odaberite smireniji stil vožnje.

Savjeti:

– Vozite konstantnom brzinom.

– Obratite pažnju na dostupne alate da biste vidjeli uvjete na cesti (mjerač napunjenosti, trenutna potrošnja, dnevnik puta itd.) ➥ 2.17;

– Prilagodite stil vožnje da biste izbjegli prekomjernu potrošnju energije.

– Prednost dajte obnavljanju energije: predvidite promjene u prometu tako da nogu podignete s papučice gasa ili postepeno kočite.

DOSEG VOZILA: savjet (2/2)

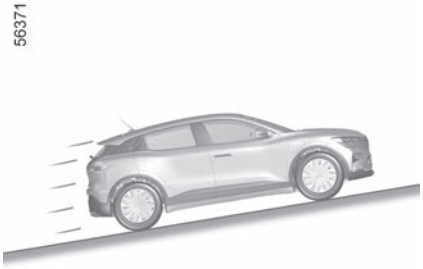

Vrste ceste

Na uzbrdicama nemojte pokušavati zadržati istu brzinu i nemojte ubrzavati više nego na ravnom terenu. radije zadr- žite isti položaj noge na papučici gasa.

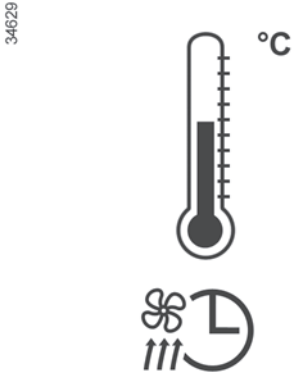

Toplinska udobnost

Upotreba grijanja ili klima uređaja smanjuje dosega vozila.
Kako biste zadržali doseg vašeg vozila, preporuča vam se odabir načina rada “programiranje” prije upotrebe vozila ➥ 3.17.

Opterećenje vozila

Izbjegavajte nepotrebno opterećivanje vozila.

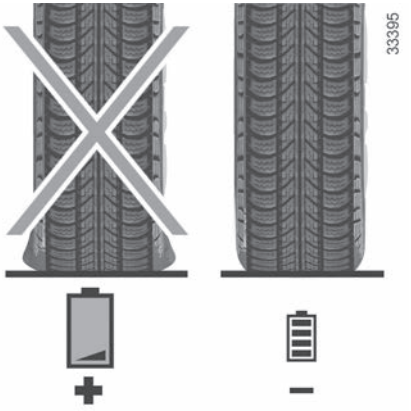

Gume

Nedovoljan tlak u gumama povećava potrošnju energije. Tlak u gumama na vašem vozilu neka uvijek odgovara preporučenom.
Tijekom vožnje koristite gume istog proizvođača, istih dimenzije, vrste i strukture kao originalne gume. Upotreba guma koje nisu propisane značajno smanjuje doseg vozila ➥ 4.7.

SUSTAV NADZORA TLAKA U GUMAMA (1/5)

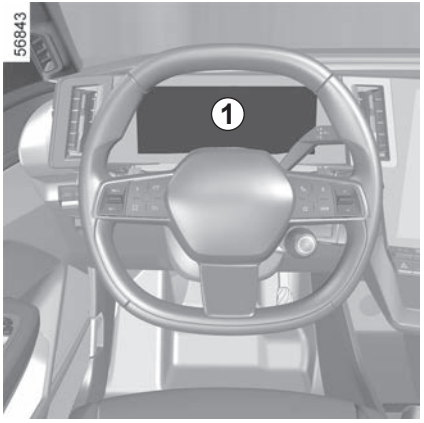

Kada je vozilo njim opremljeno, sustav nadzire tlak u gumama.

Načelo rada

Svaki kotač ima senzor ugrađen u ventil za napuhavanje koji sustavno mjeri tlak u gumama.

Sustav na instrumentnoj ploči ***1*** prikazuje trenutačne vrijednosti tlaka i upozorava vozača u slučaju da je tlak nedovoljan.

Ponovno početno podešavanje propisane vrijednosti tlaka u gumama

Mora se izvršiti u sljedećim slučajevima:

– kada se propisana vrijednost tlaka u gumama mora promijeniti kako bi se prilagodila uvjetima upotrebe (vožnja bez opterećenja, pod opterećenjem, vožnja po autocesti...);

– nakon zamjene položaja kotača (ovaj se postupak ne preporučuje);

– nakon zamjene kotača.

Uvijek se mora izvršiti nakon provjere napuhanosti sve četiri gume na hladno.

Vrijednosti tlaka napuhavanja moraju odgovarati trenutačnoj upotrebi vozila (vožnja bez opterećenja, pod opterećenjem, vožnja po autocesti...).

Ako je vozilo opremljeno navigacijskim sustavom, postupak ponovnog početnog podešavanja može se provesti i pomoću multimedijskog zaslona: pogledajte upute za opremu.

SUSTAV NADZORA TLAKA U GUMAMA (2/5)

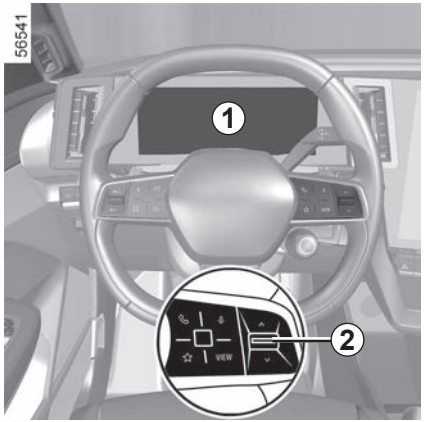

Postupak poništavanja putem instrumentne ploče *1*

Uz uključen kontakt i **zaustavljeno vozilo:**

– uzastopno pritišćite prekidač unaprijed/unatrag ***2*** onoliko puta koliko je potrebno da biste došli do kartice “Tlak u gumama”;

– pritišćite unatrag i držite (oko 3 sekunde) prekidač ***2*** da biste započeli poništavanje.

Treptanje oznake gume označava da je zahtjev za ponovno postavljanje propisane vrijednosti tlaka u gumama potvrđen.

Ponovno početno podešavanje može potrajati nekoliko minuta vožnje.

Ako nakon ponovnog postavljanja slijede kratka putovanja, koraci 3 u tablici na sljedećoj stranici mogu ostati prikazani nakon nekoliko uzastopnih ponovnih pokretanja.

Napomena: propisana vrijednost tlaka u gumama ne smije biti manja od preporučene i navedene na naljepnici na okviru vrata.

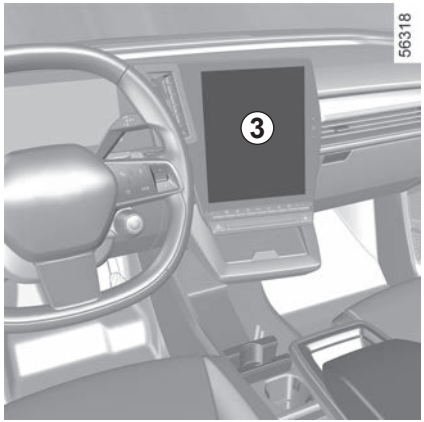

Postupak poništavanja putem multimedijskog zaslona *3*

Postupak ponovnog postavljanja mora se provesti dok vozilo miruje i kad je kontakt uključen.

Više informacija potražite u knjižici uputstava multimedijskog sustava.

Kontrolno svjetlo STOP nalaže, zbog vaše sigurnosti, obavezno trenutno zaustavljanje u skladu s uvjetima u prometu.

SUSTAV NADZORA TLAKA U GUMAMA (3/5)

Tablica u nastavku prikazuje moguće poruke koje se odnose na postupak ponovnog početnog podešavanja gume.

Koraci	Prikazi	Očitanja
1		Dok je kontakt uključen, a vozilo zaustavljeno, započnite poništavanje tlaka u svim četirima gumama, pritisnite prekidač ***2*** unatrag i zadržite pritisak.
2		Navodnici "---" ispred svakog kotača treperit će kako bi označili da je sustav registrirao ponovno početno podešavanje tlaka u gumama za sva četiri kotača.
3	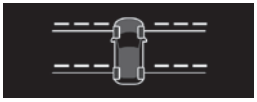	Navodnici "---" ispred svakog kotača ostaju osvijetljeni. Taj sustav ponovo početno podešava tlak u gumama za sve četiri gume. Sada možete voziti. Poruka može ostati prikazana tijekom kratkih putovanja. **Napomena:** za vrijeme ponovnog početnog podešavanja nadzor tlaka u gumama i dalje radi.
4		Prikazuje se vrijednost tlaka u svim četirima gumama: postupak ponovnog početnog podešavanja dovršen je i uspješan.

Podešavanje tlaka u gumama

Tlak svih četiriju guma mora se postaviti dok su gume hladne (pogledajte na naljepnicu na rubu vozačevih vrata).

Ako ne možete provjeriti tlak u hladnim gumama, povećajte preporučene vrijednosti tlaka u zagrijanim gumama za 0,2 do 0,3 bara (3 PSI).

Nikada se ne smije ispuštati zrak iz vrućih guma.

Ova funkcija predstavlja dodatnu pomoć u vožnji.

Funkcija ne djeluje umjesto vozača.

Ona dakle ne može, u niti jednom slučaju, zamijeniti oprez niti odgovornost vozača.

Jednom mjesečno provjerite tlak u gumama.

Zamjena kotača/guma

Potražite savjet ovlaštenog servisa za zamjenu guma, te kako biste saznali koja je dodatna oprema kompatibilna sa sustavom i dostupna u mreži servisa: upotreba neke druge dodatne opreme može utjecati na ispravan rad sustava.

Zamjena kotača

sustavu će možda trebati nekoliko minuta, ovisno o načinu vožnje, za uzimanje u obzir položaja kotača i tlaka, provjeravajte tlak u gumama nakon svakog zahvata.

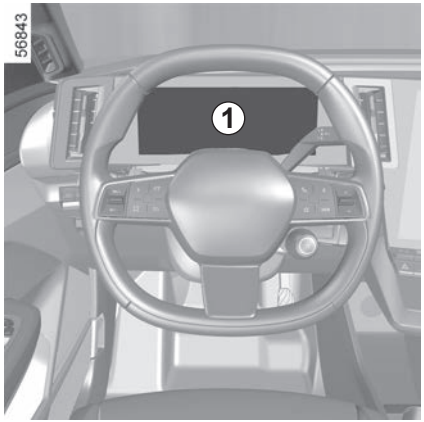

Raspršivač za popravak guma i set za napuhavanje

S obzirom na to da su ventili specijalno konstruirani, upotrebljavajte samo opremu koju je odobrila ovlaštena mreža.

Pogledajte stranice ➥ 5.2.

Neispravnosti tlaka u gumama

Tablica na sljedećoj stranici navodi poruke upozorenja koje se pojavljuju na ploči s instrumentima ***1*** kada sustav otkrije neispravnost tlaka u gumama.

SUSTAV NADZORA TLAKA U GUMAMA (5/5)

Informacije na ploči s instrumentima upozoravaju na moguće neispravnosti tlaka u gumama (npr. uslijed ispuhane ili probušene gume).
Kontrolno svjetlo STOP nalaže, zbog vaše sigurnosti, obavezno trenutno zaustavljanje u skladu s uvjetima u prometu.

Kontrolna svjetla	Poruke	Prikazi (ovisno o vozilu)	Očitanja
	Podesite tlak u gumama		Kotač i pridružena vrijednost tlaka prikazani su žutom bojom. To znači da je otkriven nedovoljan tlak u gumi. Provjerite i podesite tlak svih četiriju guma dok su hladne, a zatim ponovno početno podesite sustav.
	Probušena guma		Kotač i pridružena vrijednost tlaka prikazani su crvenom bojom. To označava da je guma dotičnog kotača probušena ili jako ispuhana. Podesite tlak svih četiriju guma dok su hladne i ponovno početno podesite sustav ako je guma ispuhana. Zamijenite gumu (ili je dajte zamijeniti) ako je probušena.
	Provjerite SNTG	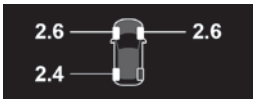	Kotač se više ne prikazuje. To označava odsutnost senzora na najmanje jednom kotaču ili kvar senzora. Obratite se ovlaštenom predstavniku marke.
	Lokacija pneum. neuspješna		To znači da sustav nije mogao odrediti tlak svake gume. To može biti uzrokovano uporabom senzora koji nije preporučio ovlašteni zastupnik. Sustav nadzora senzora tlaka u gumama i dalje radi.

MEHANIZMI ZA ISPRAVLJANJE I POMOĆ PRI VOŽNJI (1/5)

Ovisno o vozilu, sastoje se od:

- **ABS (sustav protiv blokiranja kotača);**
- **program za električnu stabilnost ESC s kontrolom protiv zanošenja u zavojima i sustavom protiv proklizavanja;**
- **pomoći pri naglom kočenju s, ovisno o vozilu, predviđanjem kočenja;**
- **sustav pomoći pri kretanju na uzbrdici;**
- **regenerativni kočioni sustav.**

Ostali sustavi pomoći pri vožnji opisani su na stranicama koje slijede.

Te funkcije su dodatne pomoći u slučaju kritične vožnje koje omogućavaju prilagođavanje ponašanja vozila želji vozača.

No te funkcije ne zamjenjuju vozača. **One ne pomiče granice mogućnosti vozila i ne smije poticati bržu vožnju.** One dakle ne mogu, u niti jednom trenutku, zamijeniti oprez i odgovornost vozača pri upravljanju (vozač uvijek mora predvidjeti iznenadne situacije koje se mogu dogoditi tijekom vožnje).

ABS (sustav protiv blokiranja kotača)

Prilikom intenzivnog kočenja ABS sprječava blokiranje kotača, te omogućuje kontrolu nad zaustavnim putom i očuvanje kontrole nad vozilom.
U tim uvjetima, moguće je izbjegavanje prepreke kočenjem. Osim toga, ovaj sustav omogućava optimalizaciju zaustavnog puta, posebice na tlu sa slabim prianjanjem (vlažno tlo…).
Svako uključenje mehanizma očituje se jačim ili slabijim pulsiranjem koje se osjeća na papučici kočnice. ABS ni u kojem slučaju ne poboljšava “fizičke” performanse vozila vezane uz prianjanje guma na tlo. Osnovna pravila opreza se dakle **obavezno** moraju poštivati (udaljenost između vozila...).

Stoga se, u hitnim slučajevima, preporuča **jak i stalan** pritisak na papučicu. Nije potrebno više puta uzastopno pritiskati papučicu (pumpanje). ABS će promijeniti pritisak u kočionom sustavu.

smetnje u radu

– Kontrolna svjetla i upaljena su na instrumentnoj ploči i popraćena, ovisno o vozilu, porukama “ABS provjerite”, “Provjerite kočnice” i “ESC Provjerite”: sustavi ABS, ESC i pomoć pri naglom kočenu isključeni su. **Kočenje je uvijek omogućeno**;

– , , i uključeni su na instrumentnoj ploči popraćeni porukom “Kočioni sistem greška”: **to označava neispravnost sustava kočenja.**

oba slučaja potražite savjet Predstavnika marke.

Vaše kočenje je djelomično osigurano. Uz to, **opasno je naglo kočiti** i obavezno je trenutno zaustavljanje u skladu s uvjetima u prometu. Pozovite Predstavnika marke.

Dinamička kontrola vožnje ESC s kontrolom protiv zanošenja u zavoju i sustavom protiv proklizavanja

Dinamička kontrola vožnje ESC

Ovaj sustav pomaže očuvanje kontrole nad vozilom u “kritičnim” situacijama (izbjegavanje prepreke, gubitak prianjanja u zavoju...).

Princip rada

Senzor na upravljaču omogućava prepoznavanje putanje koju želi vozač.

Ostali senzori, koji se nalaze na vozilu, mjere stvarnu putanju.

Ovaj sustav uspoređuje volju vozača sa stvarnom putanjom vozila, te potonju ispravlja, ako je potrebno, upravljajući kočenjem određenih kotača i/ili snagom motora. Kada se sustav uključi, na instrumentnoj ploči treperi kontrolno svjetlo .

Kontrola zanošenja u zavojima

Ovaj sustav poboljšava rad ESC u jakim zavojima (gubitak prianjanja prednjeg ovjesa).

SUSTAV PROTIV PROKLIZAVANJA

Ovaj sustav pomaže pri smanjenju proklizavanja pogonskih kotača i kontroli vozila pri pokretanju, ubrzavanju ili usporavanju.

Princip rada

Pomoću senzora na kotačima, ovaj sustav mjeri i uspoređuje, u svakom trenutku, brzinu pogonskih kotača i ukazuje na njihovo povećanje broja okretaja. Ako jedan kotač počne proklizavati, sustav nameće njegovo kočenje sve dok pokretljivost ne postane kompatibilna s razinom prianjanja ispod kotača.

Smetnje u radu

Kada sustav otkrije smetnju u radu, poruka “ESC Provjerite” te kontrolna svjetla 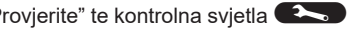

i prikazuju se na instrumentnoj ploči. U tom se slučaju isključuju ESC i sustav protiv proklizavanja.

Potražite savjet Predstavnika marke.

Pomoć pri naglom kočenju

To je dodatni sustav ABS koji pomaže pri smanjenju zaustavnog puta vašeg vozila.

Princip rada

Sustav otkriva situacije kada je potrebno naglo kočenje. U tom slučaju kočioni sustav trenutačno razvija najveću snagu i može pokrenuti regulaciju sustava ABS.

Kočioni sustav ABS je aktivan sve dok se ne otpusti papučica kočnice.

Pale se stop svjetla

Ovisno o vozilu, svjetla mogu zabljesnuti pri jakom usporavanju.

Predviđanje kočenja

Ovisno o vozilu, kada brzo otpustite papučicu gasa, sustav predviđa kočenje da bi se smanjio zaustavni put.

Posebni slučajevi

Prilikom upotrebe regulatora brzine :

– ako upotrebljavate papučicu gasa, kada je otpustite, sustav se može uključiti;

– ako ne upotrebljavate papučicu gasa, sustav se neće uključiti.

smetnje u radu

Kada sustav otkrije smetnju u radu, na instrumentnoj ploči pojavljuje se poruka “Provjerite kočnice” popraćena kontrolnim svjetlom .

Obratite se ovlaštenom zastupniku.

Te funkcije su dodatne pomoći u slučaju kritične vožnje koje omogućavaju prilagođavanje ponašanja vozila želji vozača.

Ove funkcije ne zamjenjuju vozača. **One ne pomiču granice mogućnosti vozila i ne smiju poticati bržu vožnju.** One dakle ne mogu, u niti jednom trenutku, zamijeniti oprez i odgovornost vozača pri upravljanju (vozač uvijek mora predvidjeti iznenadne situacije koje se mogu dogoditi tijekom vožnje).

Sustav za pomoć pri kretanju na uzbrdici

Ovisno o kutu nagiba, ovaj sustav pomaže vozaču prilikom kretanja na uzbrdici. Sprječava neželjeno kretanje vozila unazad, djelujući na automatsko zatezanje kočnica dok vozač makne nogu s papučice kočnice da bi pritisnuo papučicu gasa.

Rad sustava

Radi samo dok je ručica mjenjača u položaju koji nije **N** i dok je vozilo potpuno zaustavljeno (pritisnuta papučica kočnice).

Sustav zadržava vozilo otprilike **2 sekunde**. Zatim se kočnice postupno otpuštaju (vozilo kreće ovisno o nagibu).

Sustav za pomoć pri kretanju na uzbrdici ne može u potpunosti spriječiti proklizavanje vozila unazad u svim slučajevima (jako strma uzbrdica…).

Vozač u svakom trenutku može pritisnuti papučicu kočnice i tako spriječiti proklizavanje vozila unazad.

Sustav za pomoć pri kretanju na uzbrdici ne smije se upotrebljavati za duže zaustavljanje: upotrijebite papučicu kočnice.

Ova funkcija nije namijenjena za imobilizaciju vozila na duži period.

Ako je potrebno, upotrijebite papučicu kočnice za zaustavljanje vozila.

Vozač i dalje mora biti posebno pažljiv na skliskim površinama ili onim sa slabim prianjanjem.

Postoji opasnost od teških ozljeda.

Regenerativni kočioni sustav

Prilikom kočenja regenerativni kočioni sustav može pretvoriti energiju stvorenu usporavanjem vozila u električnu energiju.

Time se puni pogonski akumulator od 400 V i omogućava veći doseg vozila.

smetnje u radu

– pali se na instrumentnoj ploči popraćeno porukom “Provjerite kočnice“: **sustav za pomoć pri kočenju i dalje je funkcionalan.**

U tim uvjetima osjećaj pritiska na papučicu kočnice može se razlikovati.

Preporučujemo da kočnicu pritisnete snažno i bez prekida.

Potražite savjet Predstavnika marke.

– STOP uključeno je na instrumentnoj ploči popraćeno porukom “Kočioni sistem greška”: **to označava neispravnost sustava kočenja.**

Nazovite ovlaštenog predstavnika marke.

Kontrolno svjetlo STOP nalaže, zbog vaše sigurnosti, obavezno trenutno zaustavljanje u skladu s uvjetima u prometu. Zaustavite vaše vozilo i nemojte ponovno pokretati motor. Nazovite ovlaštenog zastupnika.

UPOZORENJE NA IZLAZAK IZ PROMETNOG TRAKA (1/5)

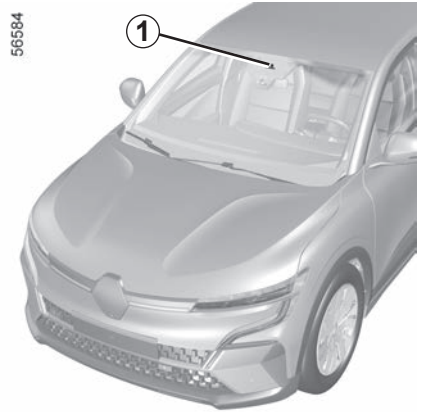

Na temelju podataka iz kamere ***1*** ta funkcija upozorava vozača kada prijeđe (punu ili isprekidanu) crtu bez uključivanja pokazivača smjera.

Položaj kamere *1*

Pazite da vjetrobransko staklo ne bude prekriveno (prljavštinom, blatom, snijegom, kapljicama vode itd.).

Ova funkcija predstavlja dodatnu pomoć u vožnji. Ta funkcija ni u kojem slučaju ne zamjenjuje oprez i odgovornost vozača koji stalno mora imati kontrolu nad svojim vozilom.

Funkcija upozorenja na izlazak iz prometne trake ne ispravlja putanju vozila.

UPOZORENJE NA IZLAZAK IZ PROMETNOG TRAKA (2/5)

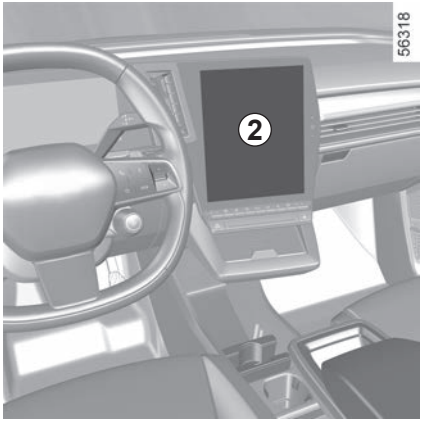

Uključivanje/isključivanje

Prije uključivanja funkcije u načinu “Vozilo” na multimedijskom zaslonu ***2***, pritisnite izbornik “Pomoć pri vožnji”, a zatim izbornik “Sustav zadržavanja traka” i odaberite “Upozorenje na napuštanje trake”.

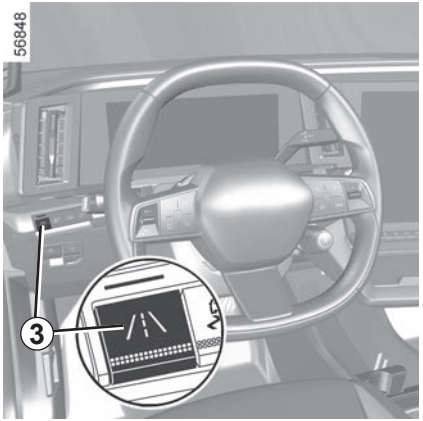

Pritisnite prekidač ***3*** da biste uključili funkciju.

Na instrumentnoj ploči prikazuju se poruka “sustav držanja vozne trake aktiviran” i kontrolno svjetlo “ ” te svijetli kontrolno svjetlo prekidača ***3***.

Ako u izborniku “Sustav zadržavanja traka” nije odabrana nijedna sporedna funkcija, nakon pritiska prekidača ***3*** na instrumentnoj ploči prikazuje se poruka “sustav držanja vozne trake nekonfiguriran”.

Da biste isključili funkciju, pritisnite prekidač ***3*** ili odznačite “Upozorenje na napuštanje trake” u izborniku “Sustav zadržavanja traka”.

Kontrolno svjetlo na instrumentnoj ploči se gasi.

Ako je upozorenje o napuštanju trake jedina označena sporedna funkcija, isključuje se kontrolno svjetlo prekidača ***3*** i prikazuje se poruka “sustav držanja vozne trake deaktiviran”.

Ako je uključena funkcija “Sprečavanje napuštanja vozne trake”, poništavanje odabira upozorenja o napuštanju trake neće utjecati na rad sustava.

Pri svakom pokretanju vozila, funkcija nastavlja način rada koji je bio pohranjen u trenutku posljednjeg zaustavljanja motora.

UPOZORENJE NA IZLAZAK IZ PROMETNOG TRAKA (3/5)

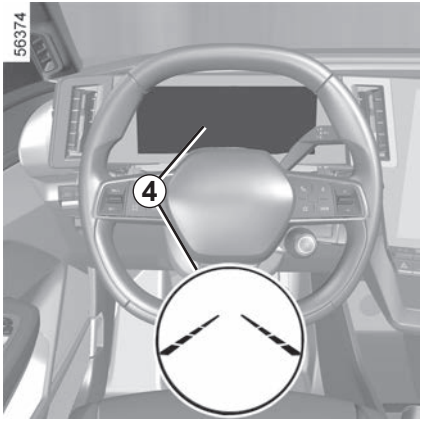

Rad

Kad je funkcija uključena, kontrolno svjetlo te lijeva i desna crta ***4*** prikazuju se u sivoj boji na instrumentnoj ploči.

Funkcija je spremna upozoriti ako:

– brzina je između 65 km/h i 150 km/h (ili 160 km/h, ovisno o vozilu);

i

– kontrolno svjetlo i pokazivači lijeve/desne crte ***4*** prikazani su u bijeloj boji.

Funkcija upozorava ako se neka crta prijeđe bez uključivanje pokazivača smjera.

Funkcija upozorava vozača:

– vibriranjem upravljača

i

– kontrolno svjetlo i pokazivač prijeđene crte ***4*** postaju crveni.

UPOZORENJE NA IZLAZAK IZ PROMETNOG TRAKA (4/5)

Privremeno nije dostupan u sljedećim situacijama:

Sustav će prestati biti dostupan u sljedećim slučajevima:

– vrlo brzi prelazak crte;

– stalna vožnja po crti

– približno četiri sekunde nakon promjene vozne trake

– oštri zavoji;

– smanjena vidljivost

– uključivanje jednog od pokazivača smjera

– jako ubrzanje

– promjena širine trake;

– uključivanje aktivnog sustava kočenja u slučaju nužde.

Kada funkcija nije dostupna, kontrolno svjetlo te kontrolna svjetla lijevog/desnog pokazivača korekcije na instrumentnoj ploči postaju sive boje.

Uvjeti u kojima se sustav ne uključuje

Sustav se ne može uključiti u sljedećim slučajevima:

– uključena je brzina za vožnju unatrag

– vidno polje kamere je zaklonjeno

– prikazano je kontrolno svjetlo STOP.

Kontrolno svjetlo i pokazivači lijeve/desne crte na instrumentnoj ploči postaju sive boje.

Podešavanja

Za pristup postavkama funkcije multimedijskog zaslona ***2*** pogledajte upute za multimedijski sustav:

– “Vibracija upozorenja”: podešavanje razine vibriranja upravljača:

  – “Niska”;

  – “Srednja”;

  – “Visoka”;

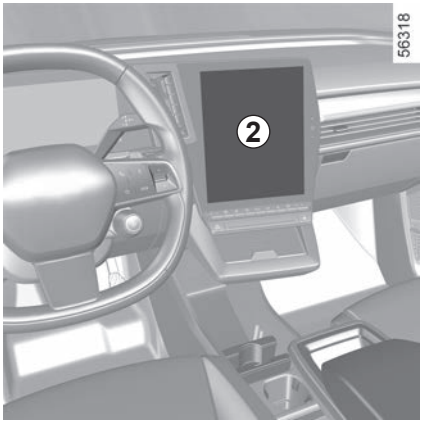

– “Predviđanje odlaska iz trake”: podesite razinu osjetljivosti otkrivanja rubnih crta. Da biste to učinili, odaberite:

  – “Kasno”: crta otkrivena prilikom prelaska;

  – “Standardno”: crta otkrivena prilikom približavanja;

  – “Rano”: otkrivena crta u blizini.

Više informacija potražite u knjižici uputstava multimedijskog sustava.

UPOZORENJE NA IZLAZAK IZ PROMETNOG TRAKA (5/5)

smetnje u radu

Kada sustav otkrije kvar u radu, pokazivači lijeve i desne linije i kontrolno svjetlo na instrumentnoj ploči ostat će sive boje.

U nekim slučajevima popraćeni su sljedećom porukom:

– “Pomoć pri vožnji nedostupna”;

ili

– “Provjeriti prednju kameru”;

ili

– “Pomoć pri vožnji nedostupna”.

Ovisno o vozilu, uz poruku se prikazuje svjetlo upozorenja na instrumentnoj ploči.

Obratite se ovlaštenom predstavniku marke.

Ova funkcija predstavlja dodatnu pomoć u vožnji. Ta funkcija ni u kojem slučaju ne zamjenjuje oprez i odgovornost vozača koji stalno mora imati kontrolu nad svojim vozilom.

Zahvati/popravci sustava

– U slučaju udarca može se promijeniti poravnanje kamere i to može utjecati na njezin rad. Isključite funkciju, a zatim se obratite ovlaštenom zastupniku.
– Svaki zahvat na području na kojem se nalazi kamera (otklanjanje kvarova, zamjene, preinake vjetrobranskog stakla itd.) mora izvršiti ovlašteno osoblje.

Samo je Predstavnik marke ovlašten za obavljanje zahvata na sustavu.

U slučaju smetnji na sustavu

Rad sustava mogu ometati ili oslabiti određeni uvjeti kao što su:

– vjetrobransko staklo prekriveno prljavštinom, ledom, snijegom, kapljicama vode itd.;
– složeno okruženje (tunel itd.);
– loši vremenski uvjeti (snijeg, kiša, tuča, poledica itd.)
– loša vidljivost (po noći, magla itd.);
– oznake na cesti su nepravilne ili se teško razaznaju (npr. djelomično su izbrisane, prekomjerno su razmaknute, cestovna površina je izobličena itd.);
– zaslijepljenost (jako sunce, svjetla vozila iz suprotnog smjera itd.);
– uska, zavojita ili valovita cesta (oštri zavoji itd.);
– vozilo na maloj udaljenosti iza vas u istoj prometnoj traci.

Opasnost od lažnih upozorenja ili neprikazivanja upozorenja

SPREČAVANJE IZLASKA IZ PROMETNE TRAKE (1/6)

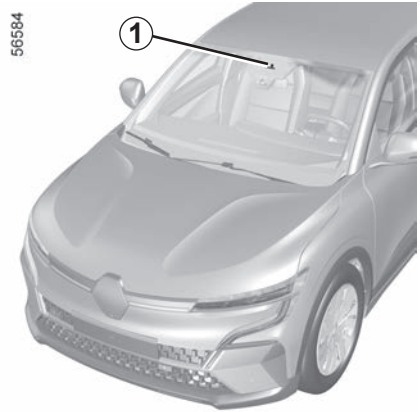

S pomoću podataka s kamere ***1*** ova funkcija uključuje korektivnu radnju na upravljačkom sustavu vozila ako vozilo prijeđe preko pune ili isprekidane linije vozne trake bez uključivanja pokazivača smjera.

U bilo kojem trenutku možete pomoću upravljača **preuzeti kontrolu nad vozilom**.

Položaj kamere *1*

Pazite da vjetrobransko staklo ne bude prekriveno (prljavštinom, blatom, snijegom, kapljicama vode itd.).

Ova funkcija predstavlja dodatnu pomoć u vožnji. Ta funkcija ni u kojem slučaju ne zamjenjuje oprez i odgovornost vozača koji stalno mora imati kontrolu nad svojim vozilom.

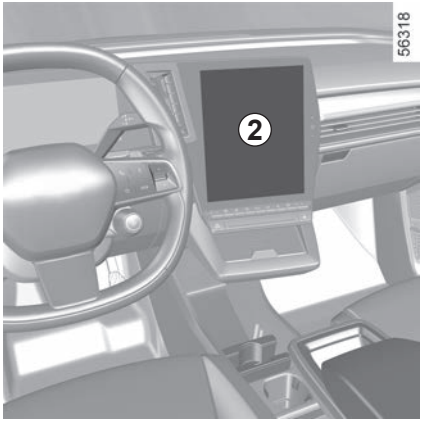

Uključivanje/isključivanje

Prije uključivanja funkcije u načinu “Vozilo” na multimedijskom zaslonu ***2***, pritisnite izbornik “Pomoć pri vožnji”, a zatim izbornik “Sustav zadržavanja traka” i odaberite “Sprečavanje napuštanja vozne trake”.

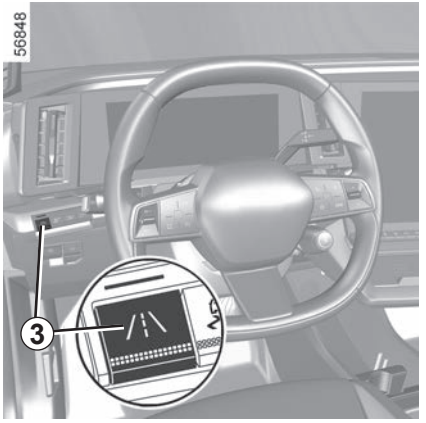

Pritisnite prekidač ***3*** da biste uključili funkciju.

Na instrumentnoj ploči prikazuju se poruka “sustav držanja vozne trake aktiviran” i kontrolno svjetlo “ ” te svijetli kontrolno svjetlo prekidača ***3***.

Kada je uključena funkcija sprečavanja izlaska iz prometne trake, ona uključuje funkciju “Upozorenje na napuštanje trake”, čak i ako nije odabrana na multimedijskom zaslonu ➥ 2.32.

Ako u izborniku “Sustav zadržavanja traka” nije odabrana nijedna sporedna funkcija, nakon pritiska prekidača ***3*** na instrumentnoj ploči prikazuje se poruka “sustav držanja vozne trake nekonfiguriran”.

Kontrolno svjetlo prekidača ***3*** ostaje isključeno.

Da biste isključili funkciju, pritisnite prekidač ***3*** ili odznačite “Sprečavanje napuštanja vozne trake” u izborniku “Sustav zadržavanja traka”.

Kontrolno svjetlo na instrumentnoj ploči se gasi.

Kada pritisnete prekidač ***3*** ili poništite odabir svih pomoćnih funkcija u izborniku “Sustav zadržavanja traka”, isključit će se kontrolno svjetlo prekidača ***3*** i na instrumentnoj će se ploči pojaviti poruka “sustav držanja vozne trake deaktiviran”.

Pri svakom pokretanju vozila, funkcija nastavlja način rada koji je bio pohranjen u trenutku posljednjeg zaustavljanja motora.

SPREČAVANJE IZLASKA IZ PROMETNE TRAKE (3/6)

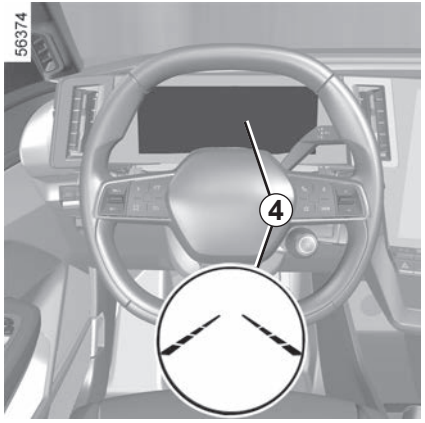

Rad

Kad je funkcija uključena, kontrolno svjetlo te lijeva i desna crta ***4*** prikazuju se u sivoj boji na instrumentnoj ploči.

Funkcija je postavljena tako da se uključi kada je brzina vozila između otprilike 65 km/h i 150 km/h ili 160 km/h, ovisno o vozilu, a kontrolno svjetlo i pokazivači lijeve i desne prometne linije ***4*** označeni su bijelom bojom.

Funkcija se aktivira ako vozilo prijeđe u drugu prometnu traku bez uključivanja pokazivača smjera.

U tim slučajevima:

– funkcija pokreće radnju na sustavu upravljanja vozila s ciljem ispravka putanje vozila

– kontrolno svjetlo i pokazivač ***4*** na instrumentnoj ploči na strani prijeđene crte postaju žuti.

Napomena: u zavojima funkcija dopušta lagano “rezanje” zavoja.

Ako korektivna radnja na sustavu upravljanja nije dovoljna, kontrolno svjetlo i pokazivač ***4*** na instrumentnoj ploči na strani prijeđene crte postaju crveni, popraćeni vibriranjem kola upravljača.

Posebni slučajevi

Za vrijeme upotrebe ove funkcije:

– Ako sustav više ne može otkriti djelovanje vozača na kolo upravljača, svjetlo upozorenja svijetli narančasto na instrumentnoj ploči, a njega prate poruka “Zadržite upravljanje” i zvučno upozorenje.

Zvučno upozorenje se oglašava, a svjetlo upozorenja i poruka ostaju uključeni sve dok vozač ne preuzme kontrolu.

– ako je sustav predugo uključen, oglasit će se zvuk upozorenja, zatreperit će pokazivač smjera ***4*** na strani odgovarajuće prometne trake i uključit će se kontrolno svjetlo u žutoj boji sve dok vozač ponovno ne preuzme kontrolu nad vozilom.

Ispravljanje putanje možete u svakom trenutku prekinuti pomicanjem upravljača.

Privremeno nije dostupan u sljedećim situacijama:

Sustav će prestati biti dostupan u sljedećim slučajevima:

– vrlo brzi prelazak crte;

– stalna vožnja po crti;

– približno četiri sekunde nakon promjene vozne trake;

– oštri zavoji;

– smanjena vidljivost;

– uključivanje jednog od pokazivača smjera;

– jako ubrzanje;

– naglo kočenje;

– promjena širine trake;

– uključivanje aktivnog sustava kočenja u slučaju nužde.

Ako funkcija nije dostupna, kontrolno svjetlo te kontrolna svjetla lijevog/desnog pokazivača korekcije ***3*** prikazuju se u sivoj boji na instrumentnoj ploči.

Uvjeti u kojima se sustav ne uključuje

Sustav se ne može uključiti u sljedećim slučajevima:

– uključena je brzina za vožnju unatrag

– vidno polje kamere je zaklonjeno

– prikazano je kontrolno svjetlo

.

Kontrolno svjetlo i kontrolna svjetla pokazivača lijeve/desne crte prikazuju se u sivoj boji na instrumentnoj ploči.

SPREČAVANJE IZLASKA IZ PROMETNE TRAKE (5/6)

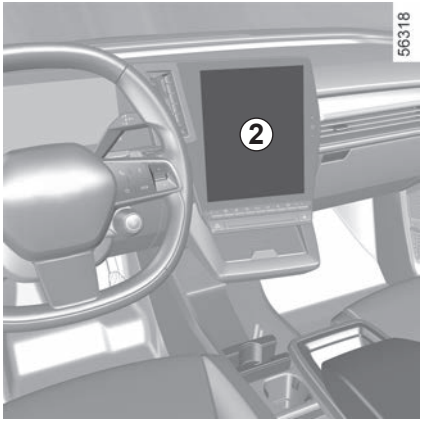

Podešavanja

Za pristup postavkama funkcije multimedijskog zaslona **2** pogledajte upute za multimedijski sustav:

– “Vibracija upozorenja”: podesite razinu vibriranja upravljača za funkciju “Upozorenje na napuštanje trake”:
  – “Niska”;
  – “Srednja”;
  – “Visoka”;
– “Predviđanje odlaska iz trake”: podesite razinu osjetljivosti otkrivanja rubnih crta. Da biste to učinili, odaberite:
  – “Kasno”: crta otkrivena prilikom prelaska;
  – “Standardno”: crta otkrivena prilikom približavanja;
  – “Rano”: otkrivena crta u blizini.

Više informacija potražite u knjižici uputstava multimedijskog sustava.

smetnje u radu

Kada sustav otkrije kvar u radu, pokazivači lijeve i desne linije i kontrolno svjetlo na instrumentnoj ploči ostat će sive boje.

U nekim slučajevima popraćeni su sljedećom porukom:

– “Pomoć pri vožnji nedostupna”;

ili

– “Provjeriti prednju kameru”;

ili

– “Pomoć pri vožnji nedostupna”.

Ovisno o vozilu, uz poruku se prikazuje svjetlo upozorenja na instrumentnoj ploči.

Obratite se ovlaštenom predstavniku marke.

SPREČAVANJE IZLASKA IZ PROMETNE TRAKE (6/6)

Ova funkcija predstavlja dodatnu pomoć u vožnji. Ta funkcija ni u kojem slučaju ne zamjenjuje oprez i odgovornost vozača koji stalno mora imati kontrolu nad svojim vozilom.

Zahvati/popravci sustava

– U slučaju udarca može se promijeniti poravnanje kamere i to može utjecati na njezin rad. Isključite funkciju i obratite se ovlaštenom zastupniku.

– Svaki zahvat na području na kojem se nalazi kamera (otklanjanje kvarova, zamjene, preinake vjetrobranskog stakla itd.) mora izvršiti ovlašteno osoblje.

Samo je Predstavnik marke ovlašten za obavljanje zahvata na sustavu.

U slučaju smetnji na sustavu

Rad sustava mogu ometati ili oslabiti određeni uvjeti kao što su:

– vjetrobransko staklo prekriveno prljavštinom, ledom, snijegom, kapljicama vode itd.;
– složeno okruženje (tunel itd.);
– loši vremenski uvjeti (snijeg, kiša, tuča, poledica itd.)
– loša vidljivost (po noći, magla itd.);
– oznake na cesti nepravilne su ili se teško razaznaju (npr. djelomično su izbrisane, prekomjerno razmaknute, površina je ceste neravna, itd.);
– zaslijepljenost (jako sunce, svjetla vozila iz suprotnog smjera itd.);
– uska, zavojita ili valovita cesta (oštri zavoji itd.);
– vozilo na maloj udaljenosti ispred vas u istoj prometnoj traci.

U tom slučaju funkcija “Sprečavanje napuštanja vozne trake” može neispravno reagirati ili uopće ne reagirati.

Postoji opasnost od neželjene i neispravne korekcije putanje ili se putanja uopće neće korigirati.

Isključenje rada

Funkciju morate onemogućiti u sljedećim slučajevima:

– područje kamere oštećeno je (na vjetrobranskom staklu ili na unutrašnjem retrovizoru);
– cesta je skliska (snijeg, poledica, voda na cesti, šljunak itd.);
– loša vidljivost (noć, magla itd.);
– vjetrobransko je staklo napuklo ili iskrivljeno (nemojte popravljati taj dio vjetrobranskog stakla, zatražite od ovlaštenog zastupnika da ga zamijeni);
– vozilo vuče prikolicu ili kamp-prikolicu;
– vozilo ulazi u područje s različitom horizontalnom signalizacijom (područje na kojem se izvode radovi na cesti itd.).

UPOZORENJE ZA MRTVI KUT (1/6)

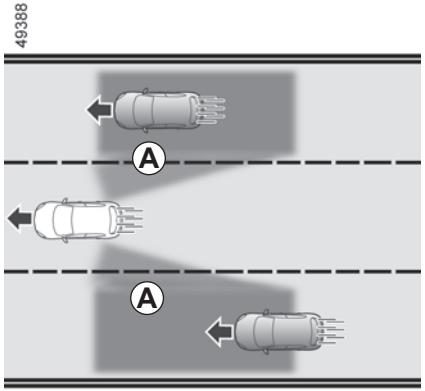

Na temelju informacija koje prenose senzori ugrađeni u svaku stranu stražnjeg branika (područje ***C***), funkcija upozorava vozača na sljedeće:

– kada se drugo vozilo nalazi u području mrtvog kuta ***A*** i kreće se u istom smjeru kao vaše vozilo;

i/ili

– kad postoji opasnost od sudara s vozilom koje se nalazi u području ***B*** i vozi brže od vas u susjednoj traci.

Funkcija vas upozorava kad se vozilo kreće brzinom većom od približno 15 km/h.

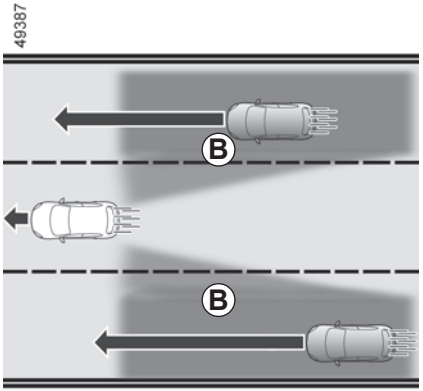

Funkcija ne upozorava vozača ako se ostala vozila ne kreću.

Sustav se ponovno uključuje prilikom svakog uključivanja kontakta na vozilu.

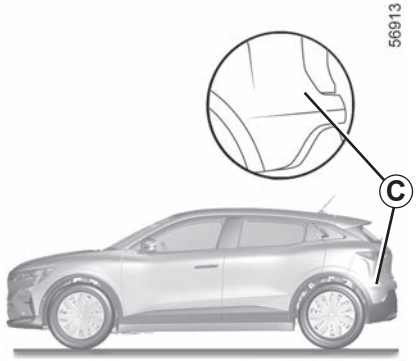

Osobitost

Pazite da područje ***C*** oko radara sa svake strane obloge stražnjeg branika nije zaklonjeno (prljavštinom, blatom, snijegom itd.).

Ako je radar zaklonjen, na instrumentnoj ploči će se prikazati poruka “Bočni radar nema vidljivost”. Očistite područje na kojem se nalaze senzori.

Ova funkcija predstavlja dodatnu pomoć u vožnji. Ta funkcija ni u kojem slučaju ne zamjenjuje oprez i odgovornost vozača koji stalno mora imati kontrolu nad svojim vozilom.

UPOZORENJE ZA MRTVI KUT (2/6)

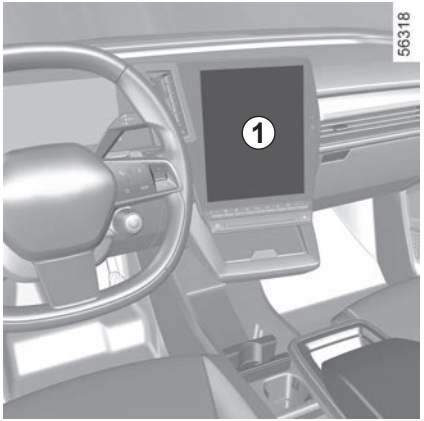

Uključivanje/isključivanje

Na multimedijskom zaslonu “Vozilo” Svijet tvog ***1***, pritisnite izbornik “Pomoć pri vožnji”.

Uključite ili isključite funkciju “Upozorenje za mrtvi kut”.

Kapacitet dosega sustava utemeljen je na širini standardnog prometnog traka.

Pri vožnji uskom voznom trakom, funkcija vas može upozoriti kad se otkrije vozilo dalje od najbliže vozne trake.

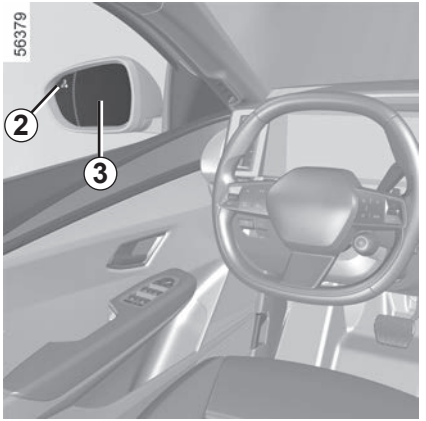

Pokazivač *2*

Pokazivač ***2*** se nalazi se na svakom od retrovizora ***3***.

Napomena:

– redovito čistite ogledala retrovizora ***3*** da bi se pokazivači smjera ***2*** dobro vidjeli;

– ako pretječete drugo vozilo, pokazivač ***2*** uključit će se samo ako to vozilo dovoljno dugo ostane u području vašeg mrtvog kuta ***A***.

UPOZORENJE ZA MRTVI KUT (3/6)

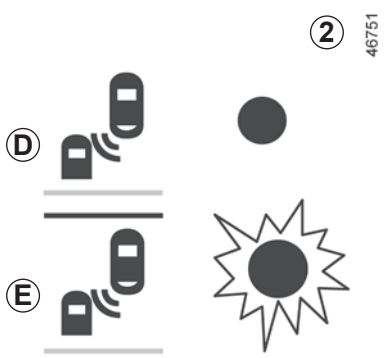

Zaslon *D*

Prvo upozorenje: **pokazivač smjera nije uključen**, kontrolno svjetlo ***2*** označava da je u području mrtvog kuta otkriveno vozilo i/ili da se vozilo iza u susjednoj traci brzo približava.

Zaslon *E*

Pokazivač smjera je uključen, kontrolno svjetlo ***2*** treperi kad funkcija otkrije vozilo u području upozorenja na mrtvi kut i/ili kad se vozilo iza brzo približava stranom prema kojoj ćete okrenuti upravljač.

Ako isključite pokazivač smjera, pokazivač upozorenja prelazi na prvo upozorenje (prikaz ***D***).

Uvjeti kada sustav neće raditi

– prilikom vožnje cestom s oštrim zavojima

– prilikom vožnje unatrag.

Ako je vozilo opremljeno kukom za vuču koju je sustav prepoznao, na instrumentnoj se ploči prikazuje poruka “Prikolica: upozorenje za mrtvi kut isključeno”, koja vas obavještava da funkcija ne radi.

Za izbor opreme koja odgovara vašem vozilu predlažemo vam da potražite savjet ovlaštenog zastupnika.

UPOZORENJE ZA MRTVI KUT (4/6)

smetnje u radu

Ako sustav otkrije pogrešku, na instrumentnoj ploči prikazuje se poruka “provjeriti bočne radare”.

Obratite se ovlaštenom predstavniku marke.

Zbog prisutnosti senzora iza branika, preporučljivo je bilo kakav postupak koji se izvodi na braniku (popravak, zamjenu, bojenje itd.) prepustiti kvalificiranom stručnjaku.

– Kapacitet dosega sustava utemeljen je na širini standardnog prometnog traka. Ako vozite širim prometnim trakom, sustav možda neće otkriti vozilo u mrtvom kutu.

– U slučaju izloženosti snažnom elektromagnetskom zračenju (vožnja ispod vodova pod visokim naponom) ili u jako lošim meteorološkim uvjetima (jaka kiša, snijeg itd.), može doći do trenutačnog poremećaja u radu sustava. Budite oprezni i pratite uvjete u prometu.

Postoji opasnost od nesreće.

UPOZORENJE ZA MRTVI KUT (5/6)

Ova funkcija predstavlja dodatnu pomoć u vožnji. Ta funkcija ni u kojem slučaju ne zamjenjuje oprez i odgovornost vozača koji stalno mora imati kontrolu nad svojim vozilom.

Vozač uvijek mora prilagoditi brzinu uvjetima u prometu neovisno o porukama sustava.

Sustav se ni u kojem slučaju ne smije povezati sa senzorom prepreke ili sustavom protiv sudara.

Zahvati/popravci sustava

– U slučaju udarca može se promijeniti poravnanje radara i to može utjecati na njegov rad. Isključite funkciju i obratite se ovlaštenom zastupniku.

– Svaki zahvat na području na kojem se nalaze radari (popravke, zamjene itd.) mora izvršiti kvalificirani stručnjak.

Samo je ovlašteni servis kvalificiran za obavljanje zahvata na sustavu.

U slučaju smetnji na sustavu

Rad sustava mogu ometati ili oslabiti određeni uvjeti kao što su:

– kompleksno okruženje (metalni mostovi, tuneli, ceste s preprekama na rubovima itd.).

– loši vremenski uvjeti (snijeg, tuča, poledica...).

Opasnost od lažnih upozorenja ili neprikazivanja upozorenja

U slučaju da se sustav ponaša na neuobičajeni način, isključite ga i obratite se ovlaštenom servisu.

UPOZORENJE ZA MRTVI KUT (6/6)

Ograničenja u radu sustava

– Područje radara mora ostati čisto i ne njemu se ne smiju raditi izmjene kako bi se omogućio dobar rad sustava.

– Manje objekte koji se kreću u blizini vozila (motocikle, bicikle, pješake itd.) sustav možda neće prepoznati.

– Pri ulasku u zavoj radari mogu privremeno prestati otkrivati vozila u susjednim voznim trakama.

– Upozorenje funkcije može kasniti kada vam se straga u susjednim trakama (pri vožnji cestom s 3 vozne trake) približavaju dva vozila mnogo većom brzinom od brzine vašeg vozila.

– Sustav možda neće izdati upozorenje kada postoji značajna razlika u brzini drugih vozila.

– Ako vaše vozilo pretječe dugo vozilo (npr. teško teretno vozilo pretječe brzinom sličnom brzini vašeg vozila), sustav će možda prekinuti upozorenje prije kraja manevra.

– Vozilo vozi zavojitom cestom.

Isključenje funkcije

Funkciju morate onemogućiti u sljedećim slučajevima:

– područje radara je oštećeno (stražnji branik).

– vozilo je opremljeno kukom za vuču koju sustav ne prepoznaje.

UPOZORENJE ZA SIGURNOSNI RAZMAK (1/3)

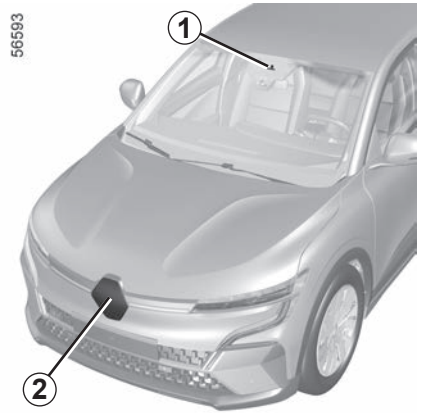

Na temelju podataka radara ***2*** i kamere ***1***, ova funkcija upozorava vozača o vremenskom razdoblju koje ga dijeli od vozila koje se nalazi ispred njega radi pridržavanja sigurnosnog razmaka između dva vozila.

Funkcija se uključuje kad je brzina vozila između 30 i 150 odnosno 160 km/h, ovisno o vozilu.

Položaj kamere *1*

Pobrinite se da vjetrobransko staklo nije prekriveno (prljavštinom, blatom, snijegom, kapljicama vode itd.).

Položaj radara *2*

Pazite da područje radara nije prekriveno (prljavštinom, blatom, snijegom, loše postavljenom prednjom registarskom pločicom), oštećeno, izmijenjeno (uključujući bojenje) ili da ga ne skriva dodatna oprema postavljena na prednjem dijelu vozila (na rešetki ili logotipu itd.).

Ova funkcija predstavlja dodatnu pomoć u vožnji. Ta funkcija ni u kojem slučaju ne zamjenjuje oprez i odgovornost vozača koji stalno mora imati kontrolu nad svojim vozilom.

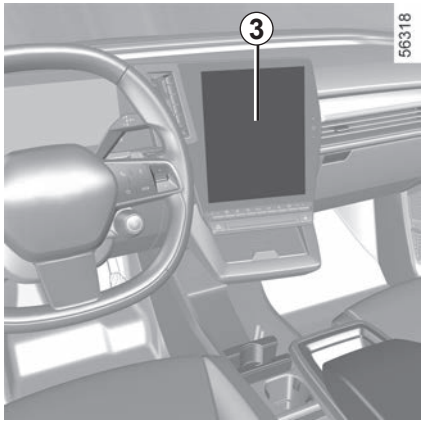

Uključivanje/isključivanje na multimedijskom zaslonu *3*

Na multimedijskom zaslonu “Vozilo” Svijet tvog ***3***, pritisnite izbornik “Pomoć pri vožnji”.

Uključite ili isključite funkciju “Slijedi udaljenost”.

Pri svakom pokretanju vozila, funkcija nastavlja način rada koji je bio pohranjen u trenutku posljednjeg zaustavljanja motora.

UPOZORENJE ZA SIGURNOSNI RAZMAK (2/3)

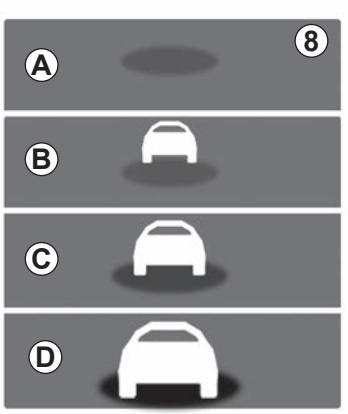

Rad

Kad je funkcija uključena, na instrumentnoj ploči prikazuje se pokazivač ***8*** koji vozača obavještava o udaljenosti do vozila ispred.

– ***A*** (sivo): funkcija nije djelatna;

– ***A*** (zeleno): niti jedno vozilo nije otkriveno;

– ***B*** (zeleno): vremenski je interval veći od ili jednak približno dvije sekunde (udaljenost između dva vozila prilagođena vašoj brzini);

– ***C*** (žuto): vremenski je interval između približno 1 i 2 sekunde (nedovoljan razmak između dva vozila);

– ***D*** (crveno): vremenski je interval manji od ili jednak približno jednoj sekundi (vrlo mala udaljenost između dva vozila).

Ako je interval između dva vozila manji od otprilike 0,5 sekundi, na zaslonu instrumentne ploče ***D*** zasvijetlit će obavijest ***8*** u crvenoj boji.

U određenim uvjetima vremenski interval možda se neće moći prikazati:

– u zavoju;

– prilikom promjene prometnog traka:

– kada je vozilo koje se nalazi ispred dovoljno udaljeno ili izvan dosega radara ili kamere.

Mjerenje se prikazuje samo u svrhu informiranja: sustav ne vrši djelovanja na vozilo.

Funkcija nije namijenjena za upotrebu u uvjetima gradske vožnje niti za dinamičnu vožnju (nagla skretanja, ubrzavanja, nagla kočenja,...), već kod stabilnih uvjeta vožnje.

Funkcija ne djeluje na kočioni sustav.

Da bi se omogućio ispravan rad sustava, područja radara i kamere moraju se održavati čistima i na njima se ne smiju izvoditi preinake.

Svaki zahvat na području na kojem se nalazi radar ili kamera (popravci, zamjene, preinake vjetrobranskog stakla i/ili branika itd.) mora izvršiti kvalificirani stručnjak.

UPOZORENJE ZA SIGURNOSNI RAZMAK (3/3)

Ova funkcija predstavlja dodatnu pomoć u vožnji. Ta funkcija ni u kojem slučaju ne zamjenjuje oprez i odgovornost vozača koji stalno mora imati kontrolu nad svojim vozilom.

Zahvati/popravci sustava

– U slučaju udarca može se promijeniti poravnanje radara i/ili kamere i to može utjecati na njihov rad. Isključite funkciju i obratite se ovlaštenom zastupniku.

– Svaki zahvat na području na kojem se nalazi radar i/ili kamera (zamjene, popravci, preinake vjetrobranskog stakla i/ili branika itd.) mora izvršiti kvalificirani stručnjak.

Samo je Predstavnik marke ovlašten za obavljanje zahvata na sustavu.

U slučaju smetnji na sustavu

– zaklonjeno vjetrobransko staklo ili branik (prljavštinom, ledom, snijegom, kapljicama vode itd.);
– kompleksni okoliš (željezni most, tunel itd.);
– loši vremenski uvjeti (snijeg, tuča, poledica itd.);
– loša vidljivost (noć, magla itd.);
– loš kontrast između vozila ispred i okoline (npr. bijelo vozilo u snježnom području itd.);
– zaslijepljenost (jako sunce, svjetla vozila iz suprotnog smjera itd.);
– uska, zavojita i valovita cesta (oštri zavoji itd.).

Postoji opasnost od pogrešnih lažna upozorenja.

NAPREDNA SIGURNOST (1/17)

Sustav “Napredna sigurn.” sastoji se od sljedećeg:

– aktivno naglo kočenje;

i

– sprečavanje izlaska iz prometne trake u hitnim slučajevima.

Sustav “Napredna sigurn.” upotrebljava podatke kamere ***1***, prednjeg radara ***2*** i, ovisno o vozilu, bočnih radara ***3***.

Ovaj sustav pruža dodatnu pomoć u vožnji.

Sustav ni u kojem slučaju ne zamjenjuje oprez i odgovornost vozača koji stalno mora imati kontrolu nad svojim vozilom.

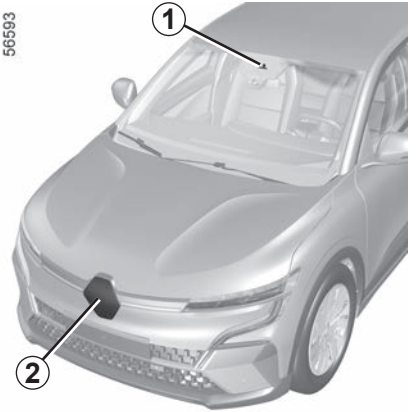

Položaj kamere *1*

Pobrinite se da vjetrobransko staklo nije prekriveno (prljavštinom, blatom, snijegom, kapljicama vode itd.).

Položaj prednjeg radara *2*

Pazite da područje radara nije prekriveno (prljavštinom, blatom, snijegom, loše postavljenom/pričvršćenom prednjom registarskom pločicom), oštećeno, izmijenjeno (uključujući bojenje) ili da ga ne skriva dodatna oprema postavljena na prednjem dijelu vozila (na prednjem braniku, logotipu itd.).

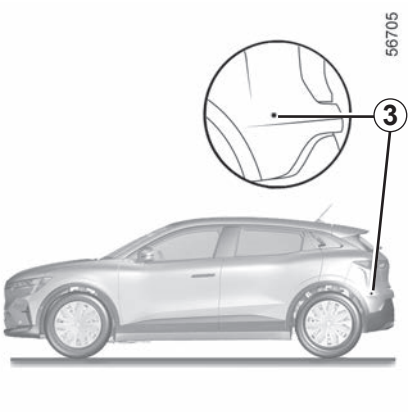

Položaj bočnih radara *3*

Pobrinite se da nema smetnji na radarskom području (prljavština, blato, snijeg itd.), da nema znakova udaraca ni izmjena (uključujući lakiranje itd.).

Ovisno o odabranoj postavci osjetljivosti, prije pokretanja sustava “Sprečavanje izlaska iz prometne trake u hitnim slučajevima” može se upotrijebiti funkcija “Sprečavanje napuštanja vozne trake”.

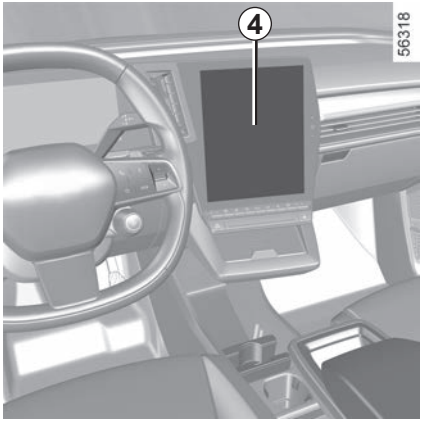

Uključivanje, isključivanje sustava putem multimedijalnog zaslona *4*

Iz Svijeta “Vozilo” na multimedijskom zaslonu, ***4***, pritisnite izbornik “Pomoć pri vožnji” i izbornik “Napredna sigurn.” da biste pristupili uključivanju/isključivanju funkcije.

Žuto kontrolno svjetlo prikazuje se na instrumentnoj ploči kada je sustav isključen.

Kad se sustav uključi, kontrolno svjetlo nestaje.

Sustav se ponovno uključuje prilikom svakog uključivanja kontakta na vozilu.

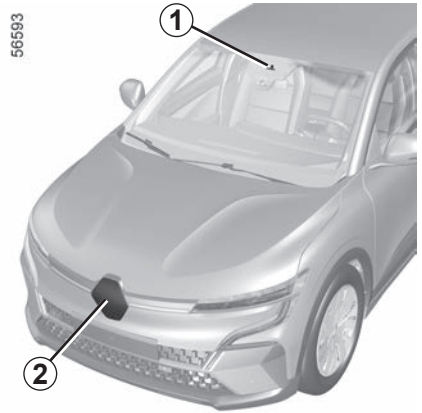

Aktivno naglo kočenje

Sustav upotrebljava podatke s radara ***2*** i kamere ***1*** radi određivanja udaljenosti od vašeg vozila:

– vozila ispred u istoj prometnoj traci;

ili

– i vozila koja dolaze iz suprotnog smjera u kontekstu manevriranja s ciljem promjene smjera;

ili

– pješaci i biciklisti u blizini.

Sustav obavještava vozača u slučaju opasnosti od frontalnog sudara kako bi se omogućilo odgovarajuće upravljanje u slučaju nužde (pritisak papučice kočnice i/ili okretanje kola upravljača).

Ovisno o reaktivnosti vozača, sustav može pomoći pri kočenju kako bi se umanjilo oštećenje ili spriječio sudar.

Ova funkcija predstavlja dodatnu pomoć u vožnji.

Ta funkcija ni u kojem slučaju ne zamjenjuje oprez i odgovornost vozača koji stalno mora imati kontrolu nad svojim vozilom.

Sustav može po potrebi pritisnuti kočnicu vozila do kraja dok se vozilo potpuno ne zaustavi.

Iz sigurnosnih razloga uvijek vežite sigurnosni pojas kada se nalazite u vozilu i provjerite je li prtljaga smještena tako da predmeti ne mogu ispasti i udariti putnike.

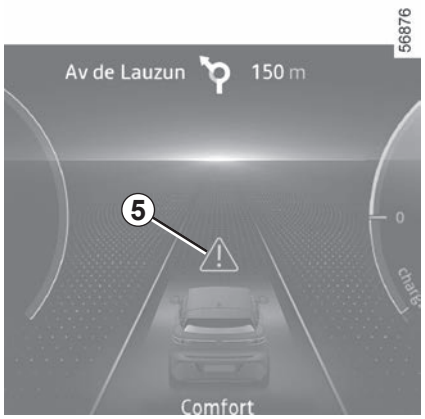

Aktivno naglo kočenje
(nastavak)

Prepoznavanje vozila

Ako pri vožnji brzinom od oko 8 km/h postoji opasnost od sudara s vozilom ispred ili s vozilom koje se kreće u suprotnom smjeru prilikom promjene smjera ili sa zaustavljenim vozilom, sustav će vas upozoriti na opasnost od sudara ili može aktivirati kočenje.

Upozorenje na upasnost od udarca

Na instrumentnoj se ploči prikazuje crveno kontrolno svjetlo ili, ovisno o vozilu, zaslon ***5*** i poruka “Koči !!!”, popraćena zvučnim signalom i haptičkim upozorenjem (mikro kočenje prema razini osjetljivosti i brzini).

Ako vozač pritisne papučicu kočnice, a sustav i dalje otkriva opasnost od sudara, sila kočenja može se povećati ako nije dovoljna za sprečavanje sudara.

Pokretanje kočenja

Ako vozač ne reagira nakon upozorenja i sudar postane neminovan.

Ako je uključeno kočenje u nuždi prouzročilo zaustavljanje vozila, vozilo se kratko zadržava u zaustavljenom položaju.

Nakon tog vremenskog ograničenja, vozač mora držati vozilo u zaustavljenom položaju držeći nogu na papučici kočnice.

Napomena: ako vozač upravlja vozilom (kolom upravljača, papučicama itd.) sustav može odgoditi određene radnje ili ne ih uključiti.

Ako se aktivira upravljanje u slučaju nužde, kočenje možete zaustaviti u svakom trenutku:

– pritiskom na papučicu gasa;

ili

– okretanjem kola upravljača u pokušaju izbjegavanja sudara.

Aktivno naglo kočenje
(nastavak)

Posebne značajke vozila koja dolaze iz suprotnog smjera u kontekstu manevriranja s ciljem promjene smjera

Kada želite promijeniti smjer (npr. ***A***), sustav otkriva vozila iz suprotnog smjera koja voze brzinom od približno 30 km/h do 55 km/h u sljedećim slučajevima:

– vaše se vozilo kreće brzinom između približno 8 km/h i 20 km/h;

– uključili ste pokazivač smjera.

U protivnom, sustav je neaktivan i ne pokreće upozorenje.

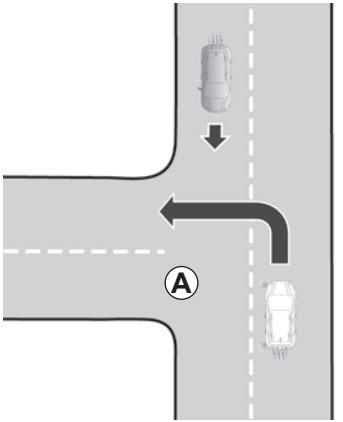

53577

Ova funkcija predstavlja dodatnu pomoć u vožnji.

Ta funkcija ni u kojem slučaju ne zamjenjuje oprez i odgovornost vozača koji stalno mora imati kontrolu nad svojim vozilom.

Osobitosti zaustavljenih vozila

Zaustavljena vozila otkrivaju se kada se vaše vozilo kreće brzinom između 8 km/h i 80 km/h.

Sustav nije aktivan i ne odašilje upozorenje o zaustavljenim vozilima kada prijeđete brzinu od otprilike 80 km/h.

Osobitosti upozorenja

Ovisno o brzini, upozorenje i kočenje mogu se istovremeno uključiti.

Aktivno naglo kočenje
(nastavak)

Prepoznavanje pješaka i biciklista

Ako tijekom vožnje brzinom između 8 km/h i 85 km/h dođe do opasnosti od sudara s biciklistom ili pješakom, sustav reagira na sljedeći način:

– **upozoriti vas na opasnost od sudara:** na instrumentnoj ploči prikazuje se crveno svjetlo upozorenja ili, ovisno o vozilu, na instrumentnoj ploči prikazuje se zaslon ***5*** i poruka “Koči !!!” uz zvučni signal.

Ako vozač pritisne papučicu kočnice, a sustav i dalje otkriva opasnost od sudara, sila kočenja može se povećati ako nije dovoljna za sprečavanje sudara;

– **može aktivirati kočenje:**

ako vozač ne reagira nakon upozorenja i sudar postane neminovan.

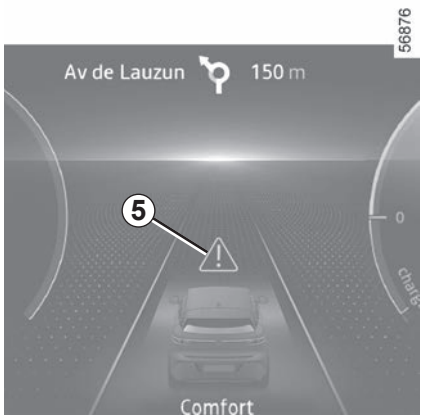

Ako je uključeno kočenje u nuždi prouzročilo zaustavljanje vozila, vozilo se kratko zadržava u zaustavljenom položaju.

Nakon tog vremenskog ograničenja, vozač mora držati vozilo u zaustavljenom položaju držeći nogu na papučici kočnice.

Napomena: ako vozač upravlja vozilom (kolom upravljača, papučicama itd.) sustav može odgoditi određene radnje ili ne ih uključiti.

Ako se aktivira upravljanje u slučaju nužde, kočenje možete zaustaviti u svakom trenutku:

– pritiskom na papučicu gasa;

ili

– okretanjem kola upravljača u pokušaju izbjegavanja sudara.

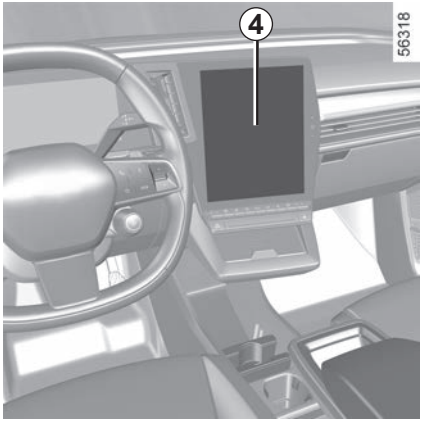

Aktivno naglo kočenje
(nastavak)

Postavke

Iz Svijeta “Vozilo” na multimedijskom zaslonu ***4***, pritisnite izbornik “Pomoć pri vožnji” i izbornik “Napredna sigurn.” da biste pristupili sljedećim postavkama:

“Predviđanje upozorenja”: podesite razinu osjetljivosti upozorenja. Da biste to učinili, odaberite:

– “Kasno”;

– “Standardno”;

– “Rano”.

Privremeno nije dostupno

Ako sustav otkrije privremenu neispravnost, pali se kontrolno svjetlo ili, ovisno o vozilu, žuto kontrolno svjetlo na instrumentnoj ploči.

Mogući su uzroci:

– sustav ne funkcionira zbog smanjene vidljivosti (jarko sunčevo svjetlo, duga svjetla, loši vremenski uvjeti itd.). Sustav će ponovno početi funkcionirati kada se vidljivost popravi;

– sustav je privremeno prekinut (npr. vjetrobransko staklo, prednji ili stražnji branik ili logotip prekriveni su prljavštinom, blatom, snijegom, kapljicama itd.). U tom slučaju parkirajte vozilo i isključite motor. Očistite vjetrobransko staklo i oblogu prednjeg branika. Sljedeći put kad se motor pokrene, kontrolno svjetlo i poruka nestaju nakon pet do deset minuta vožnje.

Ako to nije slučaj, moguć je drugi razlog; potražite savjet kod ovlaštenog zastupnika.

smetnje u radu

Kada funkcija otkrije pogrešku u radu, na ploči s instrumentima se prikazuje svjetlo upozorenja i, ovisno o vrsti kvara, prikazuje se sljedeća poruka:

– “provjeriti prednju kameru”;

ili

– “provjeriti prednji radar”;

ili

– “Provjeri pomoć pri vožnji”.

Ovisno o vozilu, uz poruku se prikazuje svjetlo upozorenja na instrumentnoj ploči.

Obratite se ovlaštenom predstavniku marke.

Aktivno naglo kočenje

Ova funkcija predstavlja dodatnu pomoć u vožnji. Ta funkcija ni u kojem slučaju ne zamjenjuje oprez i odgovornost vozača koji stalno mora imati kontrolu nad svojim vozilom. Aktiviranje ove funkcije može biti odgođeno ili onemogućeno ako sustav prepozna da vozač ima kontrolu nad vozilom (okretanje upravljača, pritiskanje papučica itd.).

Sustav se ne može uključiti:

– ako je komanda stupnja prijenosa u neutralnom položaju;

– kada je zategnuta parkirna kočnica;

– kada je pokrenuta dinamička kontrola vožnje (ESC).

Zahvati/popravci sustava

– U slučaju udarca može se promijeniti poravnanje radara i/ili kamere i to može utjecati na njihov rad. Isključite funkciju i obratite se ovlaštenom zastupniku.

– Svaki zahvat na području na kojem se nalaze radar i/ili kamera (otklanjanje kvarova, zamjene, preinake vjetrobranskog stakla itd.) mora izvršiti ovlašteno osoblje.

Samo je ovlašteni servis kvalificiran za obavljanje zahvata na sustavu.

U slučaju smetnji na sustavu

Rad sustava mogu ometati ili oslabiti određeni uvjeti kao što su:
– kompleksni okoliš (željezni most, tunel itd.);
– loši vremenski uvjeti (snijeg, kiša, tuča, poledica itd.);
– loša vidljivost (po noći, magla itd.);
– slab kontrast između objekata (vozila, pješaka) i okoline (npr. pješak odjeven u bijelo na području prekrivenom snijegom itd.);
– zaslijepljenost (jako sunce, svjetla vozila iz suprotnog smjera itd.);
– vjetrobransko staklo prekriveno prljavštinom, ledom, snijegom, kapljicama vode itd.;
– ...

U takvim uvjetima sustav možda neće reagirati, možda će upozoriti vozača ili nehotice zakočiti.

Ograničenja u radu sustava

– Pri svakom pokretanju vozila sustav izvodi kalibraciju u skladu s okruženjem vozila te se može isključiti u trajanju od otprilike dvije do pet minuta vožnje;
– vozilo iz suprotnog smjera neće pokrenuti nikakvo upozorenje ili radnju sustava ako nisu ispunjeni uvjeti iz stavka “Posebne značajke za vozila iz suprotnog smjera u kontekstu manevriranja s ciljem promjene smjera” (pogledajte prethodne stranice);
– da bi se omogućio ispravan rad sustava, područja radara i kamere moraju se održavati čistima i na njima se ne smiju izvoditi preinake;
– Sustav možda neće jednako učinkovito reagirati na vozila malih dimenzija poput motocikala kao na ostala vozila.
– Sustav možda neće ispravno raditi ako je cesta skliska (kiša, snijeg, poledica itd.);
– Kako bi se osigurao ispravan rad, sustav mora prepoznati potpuni obris pješaka. Sustav ne može prepoznati sljedeće:
  – pješake u mraku ili u uvjetima slabog osvjetljenja;
  – djelomično vidljive pješake:
  – pješake niže od približno 80 cm;
  – pješake koji nose velike predmete;
  – ...

U takvim uvjetima sustav možda neće reagirati, možda će upozoriti vozača ili nehotice zakočiti.

Isključenje funkcije

Funkciju morate onemogućiti u sljedećim slučajevima:

– oštećeno je područje kamere (npr. s unutarnje ili vanjske strane vjetrobranskog stakla);

– prednji je dio vozila oštećen (udarac, iskrivljenje, ogrebotina na radaru itd.)

– vozilo se vuče (u kvaru);

– vjetrobransko je staklo napuklo ili je iskrivljeno (nemojte popravljati taj dio vjetrobranskog stakla, zatražite od predstavnika marke da ga zamijeni)

– ne vozite po asfaltiranoj cesti;

– vozilo je u radionici na ispitnom uređaju s valjcima u radionici.

U slučaju da se sustav ponaša na neuobičajeni način, isključite ga i obratite se ovlaštenom servisu.

Prekid funkcije

Aktivno kočenje možete u bilo kojem trenutku prekinuti kratkim pritiskom na papučicu gasa ili okretanjem kola upravljača u pokušaju izbjegavanja sudara.

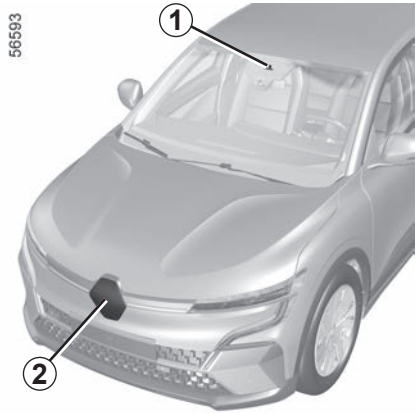

Sprečavanje izlaska iz prometne trake u hitnim slučajevima

Na temelju informacija koje prenosi kamera ***1***, funkcija pokreće korektivnu radnju na sustavu upravljanja vozila prilikom približavanja rubu ceste (pregradi, prepreci, pločniku, nasipu itd.) bez uključenog pokazivača smjera.

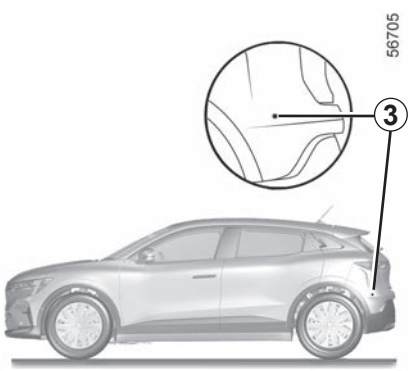

Na temelju podataka radara ***2*** i kamere ***1***, funkcija aktivira korektivnu radnju u sustavu upravljanja u slučaju opasnosti od sudara s vozilom koje dolazi iz suprotnog smjera u susjednoj traci, bez uključenog pokazivača smjera.

Ovisno o vozilu, upotrebom informacija s radara ***3*** i kamere ***1***, funkcija pokreće korektivne radnje na upravljačkom sustavu vozila.

U slučaju opasnosti od sudara s vozilom koje se kreće istom ili većom brzinom unutar područja otkrivanja stražnjih radara (sprečavanje izlaska iz prometne trake u hitnim slučajevima prilikom pretjecanja).

U bilo kojem trenutku možete pomoću upravljača **preuzeti kontrolu nad vozilom**.

Ovaj sustav pruža dodatnu pomoć u vožnji.

Sustav ni u kojem slučaju ne zamjenjuje oprez i odgovornost vozača koji stalno mora imati kontrolu nad svojim vozilom.

Sprečavanje izlaska iz prometne trake u hitnim slučajevima
(nastavak)

Otkrivanje ruba ceste

Tijekom vožnje pri brzini od otprilike 65 km/h do 180 km/h, prilikom približavanja cesti (na zemlji, prepreci, pločniku, nasipu itd.), bez uključenog pokazivača smjera, sustav reagira na sljedeći način:

– **upozoriti vas na opasnost od sudara:**

zaslon ***6*** svijetli na instrumentnoj ploči uz poruku “Blizu ceste”;

i

– **aktivira se korektivna mjera u sustavu upravljanja.**

58898

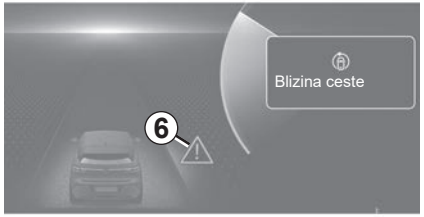

Osobitost

U slučaju da se funkcija neprekidno pokreće kada se približavate cesti, ako sustav ne prepozna ruke na upravljaču, na instrumentnoj ploči prikazuje se žuto kontrolno svjetlo uz poruku “Zadržite upravljanje”.

Ova funkcija predstavlja dodatnu pomoć u vožnji.

Ta funkcija ni u kojem slučaju ne zamjenjuje oprez i odgovornost vozača koji stalno mora imati kontrolu nad svojim vozilom.

Sprečavanje izlaska iz prometne trake u hitnim slučajevima
(nastavak)

Otkrivanje vozila koje dolazi iz suprotnog smjera

Ako pri vožnji brzinom između 65 km/h i 110 km/h postoji rizik od sudara s vozilom koje dolazi iz suprotnog smjera u susjednoj traci i unutar zone otkrivanja ***B***, bez uključivanja pokazivača smjera, sustav reagira na sljedeći način:

– **upozoriti vas na opasnost od sudara:**

na instrumentnoj se ploči uključuju crveno kontrolno svjetlo i zaslon ***6*** uz poruku “Rizik od sudara” i zvučni signal;

i

– **aktivira se korektivna mjera u sustavu upravljanja.**

58899

Ispravljanje putanje možete u svakom trenutku prekinuti pomicanjem upravljača.

Ova funkcija predstavlja dodatnu pomoć u vožnji.

Ta funkcija ni u kojem slučaju ne zamjenjuje oprez i odgovornost vozača koji stalno mora imati kontrolu nad svojim vozilom.

55696

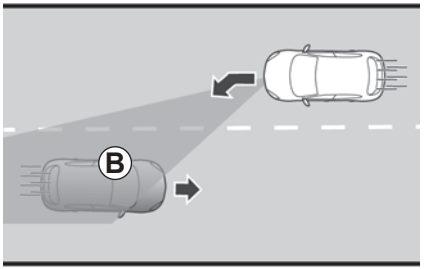

55697

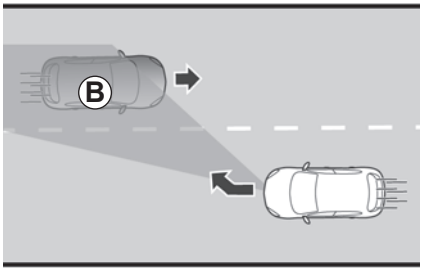

Sprečavanje izlaska iz prometne trake u hitnim slučajevima (nastavak)

U slučaju pretjecanja
(ovisno o vozilu)

Ako se vozilo koje se kreće brzinom većom od oko 8 km/h približi liniji (punoj ili isprekidanoj) dok postoji opasnost od sudara s vozilom koje se nalazi u mrtvom kutu ***C*** i koje se kreće u istom smjeru kao i vaše vozilo ili s vozilom koje se brzo približava straga ili vozilom u susjednoj traci unutar područja otkrivanja ***D***, sustav reagira na sljedeći način:

– **upozoriti vas na opasnost od sudara:**

kontrolno svjetlo ***7*** treperi, crveno kontrolno svjetlo i zaslon ***6*** pojavljuju se na instrumentnoj ploči zajedno uz poruku “Bočna prepreka otkrivena” i zvučni signal;

i

– **aktivira se korektivna mjera u sustavu upravljanja.**

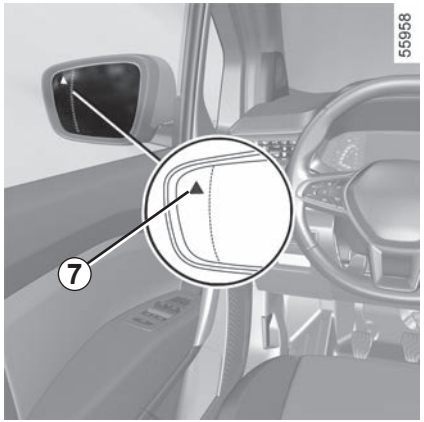

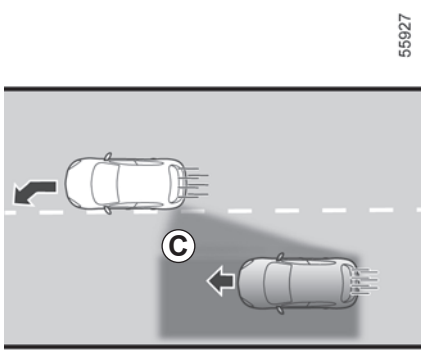

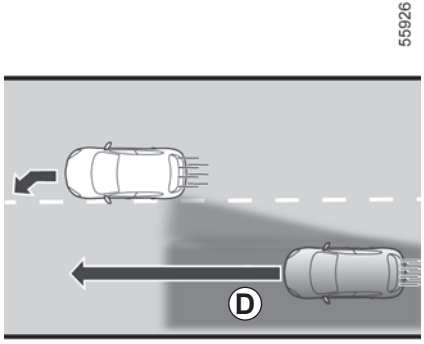

Sprečavanje izlaska iz prometne trake u hitnim slučajevima
(nastavak)

Privremeno nije dostupan u sljedećim situacijama:

Sustav će prestati biti dostupan u sljedećim slučajevima:

– vrlo brzi prelazak crte;

– stalna vožnja po crti

– približno četiri sekunde nakon promjene vozne trake

– oštri zavoji;

– smanjena vidljivost

– uključivanje pokazivača smjera (u slučaju otkrivanja ceste i vozila koje dolazi iz suprotnog smjera);

– jako ubrzanje

– naglo kočenje

– promjena širine trake;

– rad aktivnog sustava kočenja u slučaju nužde;

– ...

Ovisno o vozilu, ako je neki od radara prekriven, na instrumentnoj ploči prikazat će se poruka “provjeriti bočne radare”.

Kada je prednji radar prekriven, na instrumentnoj ploči prikazuje se poruka “Prednji radar nema vidljivost”.

Kada je prednja kamera prekrivena, na instrumentnoj ploči prikazuje se poruka “prednja kamera bez vidljivosti”.

Uvjeti u kojima se sustav ne uključuje

Sustav se ne može uključiti u sljedećim slučajevima:

– uključena je brzina za vožnju unatrag

– vidno polje kamere je zaklonjeno

– prednji je radar prekriven;

– ovisno o vozilu, prekriveni su stražnji radari;

– prikazano je kontrolno svjetlo STOP.

Ako je jedna od bočnih kamera za nadzor brzine prekrivena, pali se žuto kontrolno svjetlo uz poruku “Bočni radar nema vidljivost”.

Ako je prednji radar prekriven, pali se žuto kontrolno svjetlo uz poruku “Prednji radar nema vidljivost”.

Ako je prednja kamera prekrivena, pali se žuto kontrolno svjetlo uz poruku “prednja kamera bez vidljivosti”.

Očistite područje na kojem se nalaze senzori.

Ako je vozilo opremljeno kukom za vuču koju sustav prepoznaje, uključuje se kontrolno svjetlo u žutoj boji, popraćeno porukom “Prikolica: bočni senzori nedostupni” što označava da funkcija sprečavanja izlaska iz prometne trake u hitnim slučajevima nije u funkciji.

Ako vozilo vuče prikolicu ili karavan, mogu se dogoditi neočekivani ili nepotrebni ispravci.

Funkciju “Napredna sigurn.” možete isključiti kako biste izbjegli neočekivane ili nepotrebne korekcije.

Smetnje u radu

Kada funkcija otkrije pogrešku u radu, na ploči s instrumentima se prikazuje svjetlo upozorenja i, ovisno o vrsti kvara, prikazuje se sljedeća poruka:

– “provjeriti prednju kameru”;

ili

– “provjeriti prednji radar”;

ili

– “Provjeri pomoć pri vožnji”;

uli, ovisno o vozilu,

– “provjeriti bočne radare”.

Ovisno o vozilu, uz poruku se prikazuje svjetlo upozorenja na instrumentnoj ploči.

Obratite se ovlaštenom predstavniku marke.

Ova funkcija predstavlja dodatnu pomoć u vožnji. Ta funkcija ni u kojem slučaju ne zamjenjuje oprez i odgovornost vozača koji stalno mora imati kontrolu nad svojim vozilom.

Zahvati/popravci sustava

– Uslijed udarca može doći do promjene poravnanja kamere ili radara, što može utjecati na njihov rad. Isključite funkciju i obratite se ovlaštenom zastupniku.
– Svaki zahvat na području na kojem se nalaze kamera ili radari (zamjene, otklanjanje kvarova, preinake vjetrobranskog stakla itd.) mora izvršiti ovlašteno osoblje.

Samo je Predstavnik marke ovlašten za obavljanje zahvata na sustavu.

U slučaju smetnji na sustavu

Rad sustava mogu ometati ili oslabiti određeni uvjeti kao što su:
– vjetrobransko staklo prekriveno prljavštinom, ledom, snijegom, kapljicama vode itd.;
– složeno okruženje (tunel itd.);
– loši vremenski uvjeti (snijeg, kiša, tuča, poledica itd.)
– loša vidljivost (po noći, magla itd.);
– oznake na cesti su nepravilne ili se teško razaznaju (npr. djelomično su izbrisane, prekomjerno su razmaknute, cestovna površina je izobličena)
– zaslijepljenost (jako sunce, svjetla vozila iz suprotnog smjera itd.);
– uska, zavojita ili valovita cesta (oštri zavoji itd.);
– vozilo na maloj udaljenosti ispred vas u istoj prometnoj traci.

U tom slučaju funkcija “Napredna sigurnost” može neispravno reagirati ili uopće ne reagirati.

Postoji opasnost od neželjene i neispravne korekcije putanje ili se putanja uopće neće korigirati.

Isključenje rada

Funkciju morate onemogućiti u sljedećim slučajevima:
– oštećeno je područje kamere (na vjetrobranskom staklu ili na unutrašnjem retrovizoru) ili područje radara;
– vjetrobransko je staklo napuklo ili iskrivljeno (nemojte popravljati taj dio vjetrobranskog stakla, zatražite od ovlaštenog zastupnika da ga zamijeni);
– vozilo se vuče (u kvaru);
– ne vozite po asfaltiranoj cesti.

UPOZORENJE NA OPREZ VOZAČA (1/2)

Upozorenje na oprez vozača funkcija je koja analizira ponašanje vozača (stil vožnje, smjer vozila itd.) i upozorava ga u slučaju opasnosti od umora ili oslabljene pažnje.

Uzima u obzir pokazatelje kao što su:

– pomicanje kola upravljača;

– radnje vozača u odnosu na druge sustave (pokazivači smjera, uređaji za pranje vjetrobranskog stakla itd.).

Rad

Funkcija je spremna upozoriti vas ako je brzina veća od približno 60 km/h.

Ako postoji opasnost od umora ili oslabljene pažnje, na instrumentnoj ploči prikazuje se poruka ***1*** “Upozorenje podrhtavanja”, popraćena zvučnim signalom.

Preporučuje se da zaustavite vozilo čim to bude moguće.

Funkcija predstavlja dodatnu pomoć u vožnji kada postoji opasnost od umora ili oslabljene pažnje.

Funkcija ne djeluje umjesto vozača.

Funkcija dakle ne može, ni u kojem slučaju, zamijeniti oprez i odgovornost vozača dok vozi.

Upozorenje na oprez vozača neprestano nadgleda pažnju vozača i može pružiti nekoliko upozorenja tijekom putovanja.

Sustav se poništava prilikom svakog pokretanja motora.

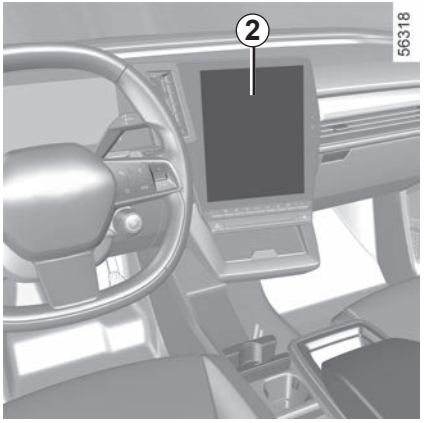

Uključivanje/isključivanje na multimedijskom zaslonu *2*

U domeni “Vozilo” na multimedijskom zaslonu 2 odaberite izbornik “Pomoć pri vožnji”.

Uključite ili isključite funkciju “Upozorenje za nadzor vozača”.

Napomena:

– sustav se automatski uključuje prilikom uključivanja “Active Driver Assist”. Isključivanjem “Active Driver Assist” ponovno se uključuje sustav;

– sustav se uključuje prema zadanim postavkama prilikom svakog pokretanja vozila.

smetnje u radu

Ako sustav otkrije kvar, na instrumentnoj ploči prikazuje se poruka “provjeriti upoz. za umor” i sustav se automatski isključuje.

Neka sustav pregleda ovlašteni predstavnik marke.

Ograničenja upozorenja na oprez vozača

Upozorenje na oprez vozača možda neće reagirati u sljedećim uvjetima:

– loše stanje ceste;

– snažan bočni vjetar;

– dinamičan stil vožnje s ulijetanjem u zavoj ili velikim ubrzanjem;

– česte promjene traka ili promjene brzine.

Upozorenje na oprez vozača možda neće pružiti upozorenje u sljedećim uvjetima:

– kratki gubici pažnje;

– nagla ometanja, kao što je pad predmeta itd.

OTKRIVANJE PROMETNIH ZNAKOVA (1/4)

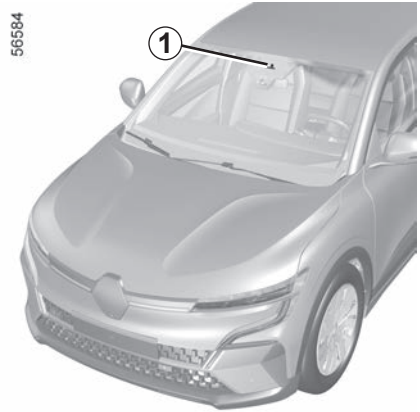

Sustav otkriva znakove ograničenja brzine uz cestu i prikazuje ograničenje brzine na instrumentnoj ploči.

Uglavnom upotrebljava informacije s kamere ***1*** pričvršćene na vjetrobranskom staklu iza retrovizora.

Napomena: provjerite da vjetrobransko staklo nije prekriveno prljavštinom, blatom, snijegom, kapljicama vode itd.

Za vozila koja su njime opremljena, sustav upotrebljava informacije iz sustava za navigaciju.

Kada je uključen ograničivač brzine ili putna brzina, moći ćete prilagoditi referentnu brzinu ograničenja brzini koju prikazuje sustav.

U slučaju prekoračenja ograničenja brzine, ploča s prikazom se mijenja da bi se o tome upozorilo vozača.

OTKRIVANJE PROMETNIH ZNAKOVA (2/4)

Za vozila s pretplatom i ako vozilo putuje u zemlji u kojoj se mjerne jedinice za brzinu razlikuju od mjernih jedinica vozila, sustav prikazuje znak ograničenja brzine u jedinici zemlje kao i preračunatu vrijednost ograničenja brzine u jedinici instrumentne ploče vozila.

Napomena: na vozilima koja nisu opremljena sustavom za navigaciju i kada vozite u zemlji u kojoj se jedinice brzine razlikuju od jedinica prikazanih u vozilu, možete ručno odabrati odgovarajuću jedinicu brzine na instrumentnoj ploči (npr. promijeniti iz milja u kilometre) kako biste prikazali odgovarajuće informacije ➥ 1.101.

U zemljama koje primjenjuju smanjenje ograničenja brzine po kišnom vremenu na određenim vrstama ceste, na vozilima s pretplatom sustav može promijeniti ograničenu brzinu nakon nekoliko sekundi brisanja vjetrobranskog stakla.

Posebni slučajevi

Sustav ne uzima u obzir iznimna ograničenja kao što su na primjer dani s osobito velikim zagađenjem zraka.

Otkrivanje znakova na cesti povezano je s pretplatom.

Ako ne postoji pretplata, sustav će biti ograničen na uzimanje u obzir znakova o ograničenju brzine, ako ih kamera otkrije.

Sustav više neće uzimati u obzir podatke koji se odnose na kartu navigacijskog sustava.

To može utjecati na dostupnost ograničenja brzine.

Da biste upravljali pretplatom, pogledajte upute za multimedijalni sustav.

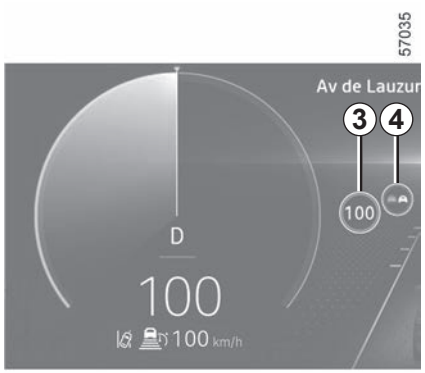

Način rada

Kontrolna svjetla

Funkcija omogućuje prikaz sljedećih kontrolnih svjetala:

3 Znakovi o ograničenju brzine i dodatni znakovi o ograničenju brzine (brzina na izlaznom odvojku sa strelicom, brzina u slučaju stambene prikolice, ograničenje brzine s trajanjem primjene itd.).

4 Dodatni znakovi (početak zone zabranjenog preticanja).

Ako se prekorači ograničenje brzine, crveni krug treperi oko znaka (svjetlo upozorenja ***3***) nekoliko sekundi kako bi vas upozorio.

Ostaje svijetliti na instrumentnoj ploči sve dok brzina vozila premašuje ograničenje brzine.

Iz sigurnosnih razloga ova podešavanja obavljajte dok je vozilo zaustavljeno.

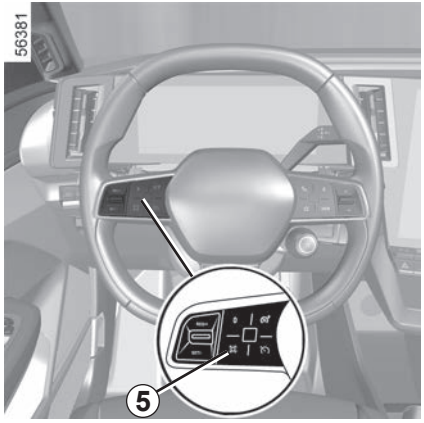

Promjena granične brzine ili putne brzine

Za prilagodbu graničnika brzine, tempomata ili zadane vrijednosti adaptivnog tempomata otkrivenom ograničenju brzine, pritisnite sklopku ***5***.

OTKRIVANJE PROMETNIH ZNAKOVA (4/4)

smetnje u radu

Sustav ne može otkriti ograničenje brzine ako;

– vjetrobransko staklo nije čisto;

– sunce zasljepljuje kameru;

– vidljivost nije dovoljna (noć, magla, ...);

– su znakovi nečitki (snijeg,...) ili zaklonjeni (drugim vozilom ili stablima);

– informacije koje sustav navigacije daje nisu ažurirane.

Ova funkcija predstavlja dodatnu pomoć u vožnji. Ta funkcija ni u kojem slučaju ne zamjenjuje oprez i odgovornost vozača koji stalno mora imati kontrolu nad svojim vozilom.

Vozač uvijek mora prilagoditi brzinu uvjetima u prometu neovisno o porukama sustava.

Sustav otkriva znakove ograničenja brzine i ne otkriva druge znakove (npr. ulazak u gradska područja/izlazak iz gradskih područja itd.).

Sustav možda neće otkriti sve znakove ograničenja brzine ili ih može pogrešno protumačiti.

Vozač ne smije zanemariti znakove koje sustav ne otkriva i mora se pridržavati prometnih znakova i propisa zakona o prometu.

U slučaju loše vidljivosti (magla, snijeg, led,...), sustav možda neće obavijestiti vozača na odgovarajuće ograničenje.

Vozač uvijek mora prilagoditi brzinu uvjetima u prometu neovisno o porukama sustava.

OGRANIČIVAČ BRZINE (1/4)

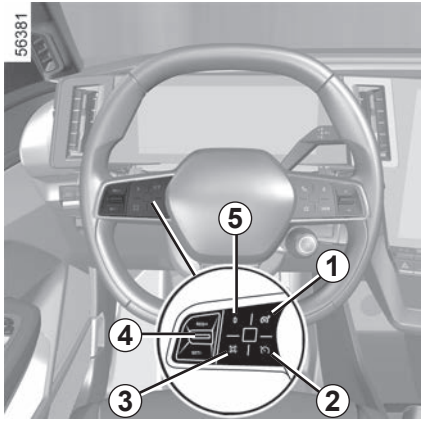

Funkcija ograničivača brzine upravlja motorom i kočionim sustavom kako bi vam pomogla da ne prijeđete odabranu brzinu vožnje, tzv. **graničnu brzinu.**

Funkcija ograničivača brzine može se aktivirati pri brzini od 0 do 150 km/h ili, ovisno o vozilu, do 160 km/h.

Dok je mod ECO aktiviran, ograničena brzina ne može premašiti trenutačnu brzinu vozila ➥ 2.17.

Komande

1 Prekidač za pokretanje/zaustavljanje ograničivača brzine .

2 Prekidač za uključivanje/isključivanje regulatora brzine .

3 Skočni gumb (ovisno o vozilu): prilagodite zadanu vrijednost brzine otkrivenim ograničenjima brzine ➥ 2.71.

4 – Prema gore: aktivira, povećava ograničenu brzinu ili poziva pohranjenu ograničenu brzinu (**RES/+**).
– Prema dolje: aktiviranje, smanjenje ograničene brzine ili spremanje trenutačne brzine (**SET/-**).

5 Postavlja funkciju u stanje mirovanja (i pohranjuje ograničenu brzinu) (**0**).

Ovisno o vozilu, funkciju ograničivača brzine možete povezati s funkcijom “Otkrivanje prometnih znakova” ➥ 2.71 pritiskom na prekidač ***3***.

Vožnja

Kada je određeno ograničenje brzine postavljeno, ali ne i dosegnuto, vožnja je slična kao na vozilu bez funkcije ograničivača brzine.

Čim dosegnete pohranjenu brzinu, djelovanjem na papučicu gasa neće se moći prekoračiti programirana brzina, osim u slučaju potrebe (vidi članak “Prekoračenje ograničene brzine”).

OGRANIČIVAČ BRZINE (2/4)

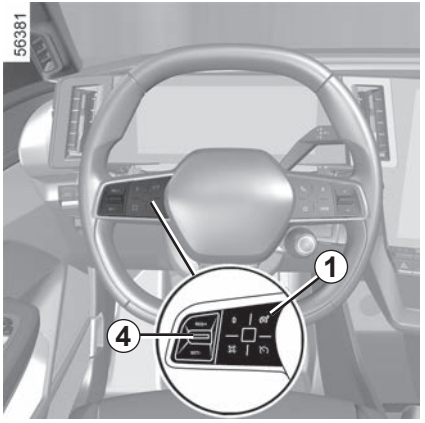

Pokretanje

Pritisnite prekidač ***1***.

Kontrolno svjetlo ***6*** prikazuje se u sivoj boji.

Na instrumentnoj ploči prikazuje se poruka “Limit. brzine OK SET za aktivac.” popraćena crticama, ukazujući na uključenu funkciju ograničivača brzine, koja čeka na pohranu ograničenja brzine.

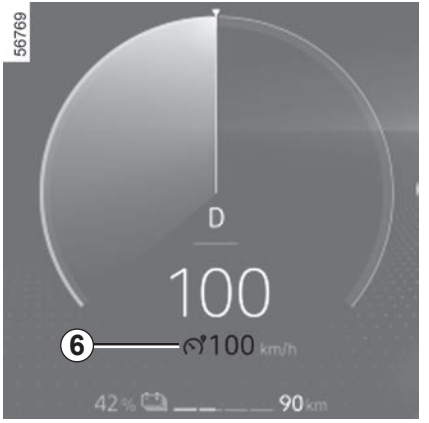

Da biste pohranili trenutačnu brzinu, pritisnite komandu ***4*** unaprijed (**RES/+**) ili unatrag (**SET/-**): ograničenje brzine zamjenjuje crtice i, ovisno o vozilu, prikazuje se bijelo kontrolno svjetlo ***6***.

Minimalna brzina za pohranu je 30 km/h.

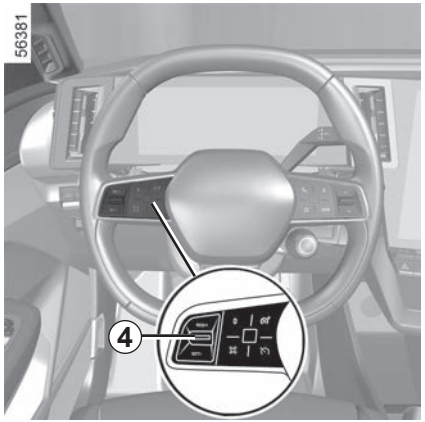

Promjena ograničene brzine

Pritiskom na komandu ***4*** možete promijeniti ograničenje:

– unaprijed (**RES/+**) za povećanje brzine;

– unatrag (**SET/-**) za smanjenje brzine.

Prekoračenje ograničene brzine

U svakom trenutku je moguće prijeći ograničenu brzinu, za to: pritisnite **snažno i do kraja** papučicu gada (preko "tvrdog oslonca").

Za vrijeme prekoračenja brzine, ograničena brzina treperi u crvenoj boji na instrumentnoj ploči.

Zatim otpustite papučicu gasa: funkcija ograničivača brzine vraća se čim postignete brzinu koja je manja od upamćene brzine.

Noge morate držati blizu pedala kako biste bili spremni reagirati u hitnim slučajevima.

Ako ograničivač brzine nije dostupan (nakon nekoliko pokušaja uključivanja), obratite se ovlaštenom zastupniku.

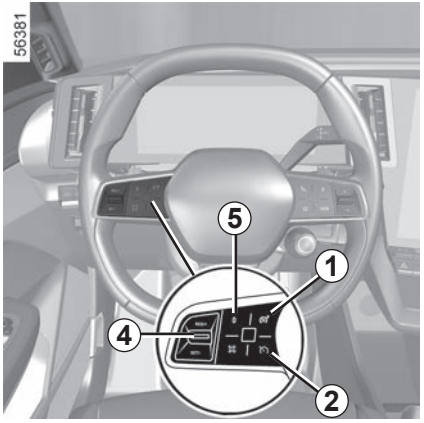

Stavljanje funkcije u stanje pripravnosti

Funkcija ograničivača brzine prelazi u stanje mirovanja ako djelujete na prekidač ***5*** (**0**).

Ograničenje brzine je pohranjeno i prikazano u sivoj boji na instrumentnoj ploči.

Pozivanje ograničene brzine

Ako je brzina pohranjena, može se pozvati tako da prekidač ***4*** pritisnete unaprijed.

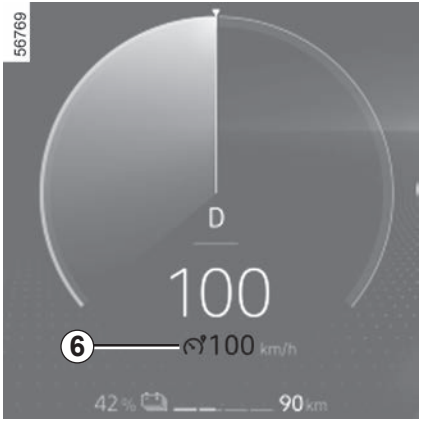

Kada je ograničivač u stanju mirovanja, ako pritisnete prekidač ***4*** unatrag, ponovno se uključuje funkcija, a da se ne uzima u obzir upamćena brzina: brzina kojom vozilo vozi je ona koja se uzima u obzir.

Isključivanje funkcije

Funkcija ograničivača brzine prekida se u sljedećim situacijama:

– Kada pritisnete prekidač ***1***. U tom slučaju brzina se više ne pohranjuje.

– Kada pritisnete prekidač ***2***. U tom slučaju odabire se regulator brzine te nema pohranjene brzine.

Kontrolno svjetlo ***6*** nestaje kao potvrda isključivanja funkcije.

REGULATOR BRZINE (1/5)

Funkcija regulatora brzine upravlja motorom i kočionim sustavom kako bi vam pomogla održati odabranu brzinu vožnje, tzv. **putnu brzinu**.

Ova putna brzina može se kontinuirano podešavati od 30 km/h do 150 km/h ili, ovisno o vozilu, do 160 km/h.

Dok je način ECO aktiviran, putna brzina ne može premašiti trenutačnu brzinu vozila ➥ 2.17.

Sustav regenerativnog kočenja i ručice nisu dostupni kada su aktivirani regulator brzine ili funkcija prilagodljivog regulatora brzine.

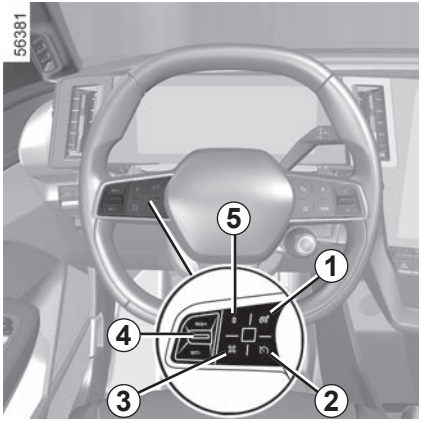

Ovisno o vozilu, simbol na komandi ***2*** obavještava vas da je vozilo opremljeno:

– s prilagodljivim regulatorom brzine Stop and Go ➥ 2.84;

– s funkcijom “Active Driver Assist” ➥ 2.107.

Komande

1 Prekidač za pokretanje/zaustavljanje ograničivača brzine .

2 Prekidač za uključivanje/isključivanje regulatora brzine .

3 Skočni gumb (ovisno o vozilu): prilagodite zadanu vrijednost brzine otkrivenim ograničenjima brzine ➥ 2.71.

4 – Prema gore: uključivanje, povećanje putne brzine ili podsjetnik na upamćenu putnu brzinu (**RES/+**).

– Prema dolje: aktiviranje, smanjenje putne brzine spremanje trenutačne brzine (**SET/-**).

5 Stavljanje funkcije u mirovanje (s memoriranjem putne brzine) (**0**).

Ovisno o vozilu, funkciju regulatora brzine možete povezati s funkcijom “Otkrivanje prometnih znakova” ➥ 2.71 pritiskom na prekidač ***3***.

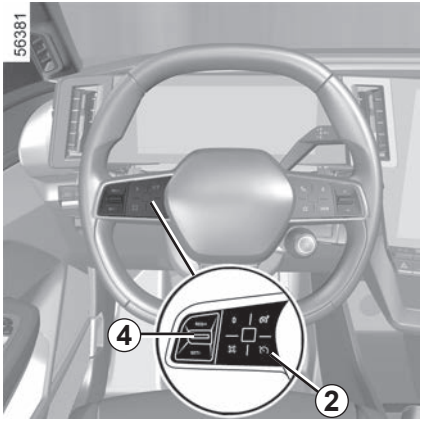

Pokretanje

Pritisnite prekidač ***2***.

Kontrolno svjetlo ***6*** prikazuje se u sivoj boji.

Na instrumentnoj ploči prikazuje se poruka “Regul. brzine OK SET za aktivac.” popraćena crticama, ukazujući na uključenu funkciju regulatora brzine, koja čeka na memoriranje putne brzine.

Napominjemo da noge moraju ostati u blizini papučica kako biste bili spremni reagirati u hitnim slučajevima.

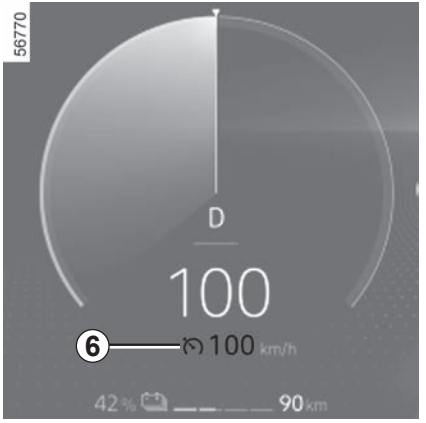

Namještanje brzine

Pri stabilnoj brzini većoj od približno 30 km/h, pritisnite komandu ***4*** unaprijed (**RES/+**) ili unatrag (**SET/-**): funkcija je uključena i u obzir je uzeta trenutačna brzina. Putna brzina zamjenjuje crtice.

Uključivanje regulatora brzine potvrđuje se prikazom upamćene brzine i kontrolnog svjetla ***6*** u zelenoj boji.

Ako pokušate uključiti funkciju pri brzini manjoj od 30 km/h, prikazat će se poruka “Brzina netočna” i funkcija će ostati isključena.

Vožnja

Kada je određena putna brzina registrirana, a funkcija regulatora brzine uključena, možete maknuti nogu s papučice gasa.

Ova funkcija predstavlja dodatnu pomoć u vožnji.

Ta funkcija ni u kojem slučaju ne može zamijeniti vozačevu obvezu poštovanja ograničenja brzine i oprez.

Vozač mora uvijek imati kontrolu nad vozilom.

Regulator brzine se ne smije upotrebljavati kod gustog prometa, na zavojitoj ili skliskoj cesti (poledica, voda na cesti, šljunak) i kod nepovoljnih meteoroloških uvjeta (magla, kiša, bočni vjetar…).

Opasnost od nesreće.

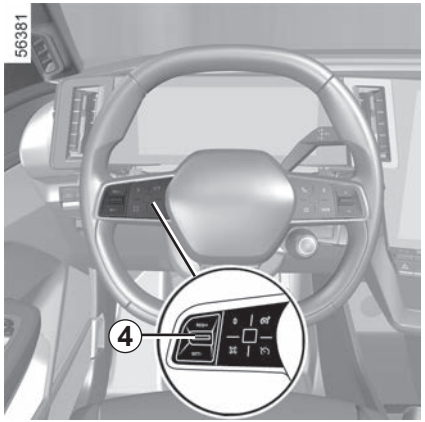

Promjena namještene brzine

Pritiskom na komandu možete promijeniti putnu brzinu ***4***:

– unaprijed (**RES/+**) za povećanje brzine;

– unatrag (**SET/-**) za smanjenje brzine.

Napomena: pritiskom i zadržavanjem komande ***4*** u višem ili nižem stupnju omogućava postepenu promjenu brzine.

Prekoračenje putne brzine

U svakom trenutku moguće je prekoračiti putnu brzinu djelovanjem na papučicu gasa.

Tijekom prekoračenja brzine, namještena vrijednost brzine trepće na instrumentnoj ploči.

Zatim otpustite papučicu gasa: nakon nekoliko sekundi vozilo se automatski vraća na početnu namještenu brzinu.

Noge morate držati blizu pedala kako biste bili spremni reagirati u hitnim slučajevima.

Ako regulator brzine više nije dostupan (nakon nekoliko pokušaja uključivanja), obratite se ovlaštenom zastupniku.

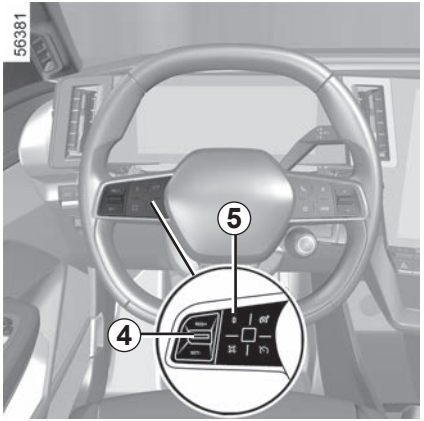

Stavljanje funkcije u stanje pripravnosti

Funkcija ulazi u stanje mirovanja kada djelujete na:

– prekidač ***5*** (**0**);

– papučicu kočnice;

– pomaknite u neutralni položaj.

Putna brzina je pohranjena i prikazana u sivoj boji na instrumentnoj ploči.

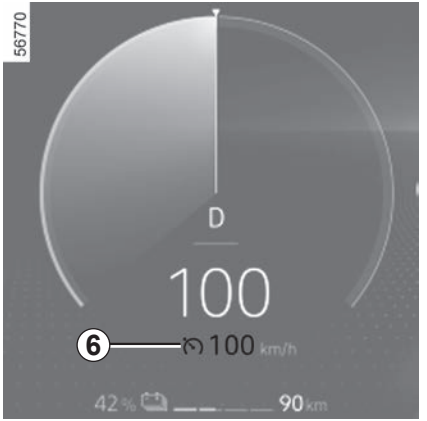

Pozivanje putne brzine

Ako je neka brzina upamćena, moguće ju je pozvati, nakon što ste provjerili da su uvjeti u prometu prilagođeni (promet, stanje kolnika, meteorološki uvjeti…).

Pritisnite komandu ***4*** unaprijed (**RES/+**), ako je brzina vozila veća od 30 km/h.

Kada se prikaže podsjetnik na pohranjenu brzinu, uključivanje regulatora brzine potvrđuje se prikazom putne brzine zelenom bojom i, ovisno o vozilu, uključivanjem kontrolnog svjetla ***6***.

Napomena: ako je prethodno pohranjena brzina veća od trenutne brzine, vozilo će jako ubrzati do te brzine.

Kada je regulator u stanju mirovanja, pritisnite komandu ***4*** unatrag (**SET/-**) radi ponovnog uključivanja funkcije regulatora, a da se ne uzima u obzir upamćena brzina – brzina kojom vozilo vozi je ona koja se uzima u obzir.

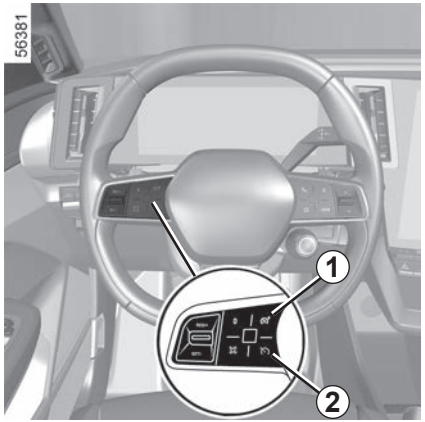

Isključivanje funkcije

Funkcija regulatora brzine prekida se u sljedećim situacijama:

– Kada pritisnete prekidač ***2***. U tom slučaju, brzina nije upamćena.

– Kada pritisnete prekidač ***1***. U tom slučaju odabire se ograničivač brzine te nema pohranjene brzine.

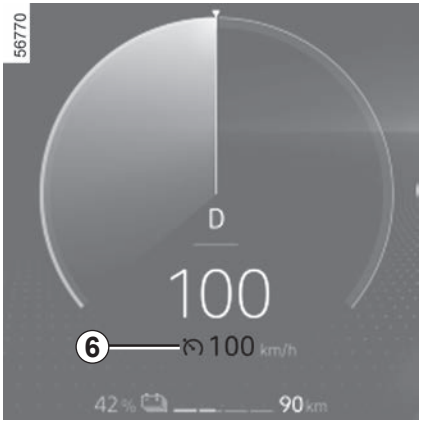

Kontrolno svjetlo ***6*** nestaje s instrumentne ploče kao potvrda da funkcija više nije uključena.

Funkcija u mirovanju ili prekid rada funkcije regulatora brzine ne dovodi do brzog smanjenja brzine: potrebno je kočiti pritiskom na kočionu papučicu.

PRILAGODLJIVI REGULATOR BRZINE STOP AND GO (1/23)

Na temelju podataka iz radara ili kamere, funkcija prilagodljivog regulatora brzine Stop and Go pruža vam mogućnost održavanja odabrane brzine, poznate kao putna brzina, uz istodobno održavanje sigurnog razmaka od vozila koje je ispred vas u istoj prometnoj traci.

Ovisno o vozilu, kada je aktivirana funkcija “Otkrivanje prometnih znakova”, ➥ 2.71 sustav može prilagoditi brzinu vašeg vozila prema znakovima ograničenja brzine koje prepozna kamera.

Ovisno o državi i pretplati, sustav će koristiti kameru i kartu za prilagođavanje brzine vozila prema kontekstu i događajima na cesti (kružni tokovi, zavoji, sljedeći prometni znakovi ili zone ograničenja brzine).

Ako se vozilo koje je ispred vas zaustavi, prilagodljivi regulator brzine Stop and Go može u potpunosti zaustaviti vaše vozilo prije ponovnog kretanja.

Sustav upravlja ubrzavanjem i usporavanjem vašeg vozila pomoću motora i kočionog sustava.

Maksimalni domet sustava je približno 130 metara. Ovo se može razlikovati ovisno o uvjetima na cesti (reljef tla, vremenski uvjeti itd.).

Funkcija Stop and Go prilagodljivog regulatora brzine može se aktivirati pri brzinama od 0 do 150 km/h ili 160 km/h prema uvjetima na cesti (promet, vremenski uvjeti itd.).

Funkciju označava simbol .

Napomena:

– vozač mora uzeti u obzir maksimalno ograničenje brzine i sigurnosne udaljenosti u zemlji u kojoj vozi.

– prilagodljivi regulator brzine može kočiti vozilo silom koja iznosi oko trećine kapaciteta kočenja. Ovisno o situaciji, vozač će možda morati jače kočiti.

Dok je način ECO aktiviran, putna brzina ne može premašiti trenutačnu brzinu vozila ➥ 2.17.

Sustav regenerativnog kočenja i ručice nisu dostupni kada su aktivirani regulator brzine ili funkcija prilagodljivog regulatora brzine.

Prilagodljivi regulator brzine Stop and Go ne pokreće zaustavljanje u slučaju nužde te je njegova sposobnost kočenja ograničena.

PRILAGODLJIVI REGULATOR BRZINE STOP AND GO (2/23)

Ova funkcija predstavlja dodatnu pomoć u vožnji.

Ta funkcija ni u kojem slučaju ne može zamijeniti vozačevu odgovornost za poštivanje ograničenja brzine i sigurnosnih razmaka ili oprez.

Vozač mora uvijek imati kontrolu nad vozilom.

Vozač uvijek mora prilagoditi brzinu u skladu s okruženjem i uvjetima u prometu.

Prilagodljivi regulator brzine upotrebljavajte Stop and Go izvan naseljenih područja, na širokim cestama s vidljivim prometnim trakama.

Regulator brzine može imati ograničenu funkcionalnost na zavojitoj ili skliskoj cesti (poledica, voda na cesti, šljunak) i kod nepovoljnih vremenskih uvjeta (magla, kiša, bočni vjetar itd.).

Opasnost od nesreće.

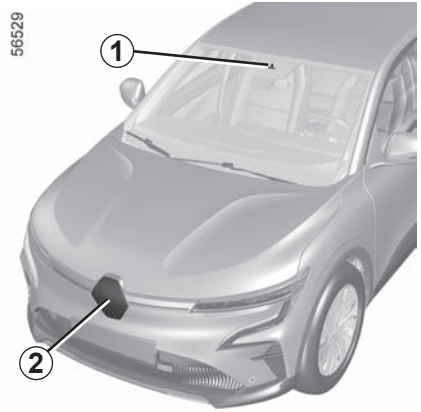

Položaj kamere *1*

Pazite da vjetrobransko staklo nije prekriveno (prljavštinom, blatom, snijegom itd.).

Položaj radara *2*

Provjerite je li zaštitni poklopac radara prekriven (prljavštinom, blatom, snijegom, loše postavljenom registarskom pločicom), oštećen, izmijenjen (uključujući bojenje) ili prekriven dodatnom opremom postavljenom na prednjem dijelu vozila (na rešetki, logotipu i sl.).

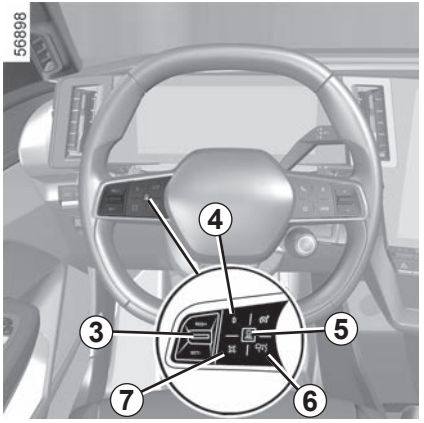

Komande

3 – Prema gore: uključivanje, povećanje putne brzine ili podsjetnik na upamćenu putnu brzinu (**RES/+**).

– Prema dolje: aktiviranje, smanjenje putne brzine spremanje trenutačne brzine (**SET/-**).

4 Stavljanje funkcije u mirovanje (s memoriranjem putne brzine) (**0**).

5 Podešavanje razmaka između vozila.

6 Glavni prekidač za uključivanje/isključivanje prilagodljivog regulatora brzine .

7 Skočni gumb (ovisno o vozilu): prilagodite zadanu vrijednost brzine otkrivenim ograničenjima brzine ➥ 2.71.

Ovisno o vozilu, simbol na komandi ***6*** obavještava vas da je vozilo opremljeno funkcijom “Active Driver Assist” ➥ 2.107.

Da bi se omogućio ispravan rad sustava, područja radara i kamere moraju se održavati čistima i na njima se ne smiju izvoditi preinake.

56897

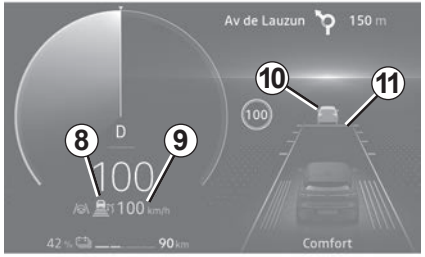

Prikazi

8 Kontrolno svjetlo upozorenja prilagodljivog regulatora brzine Stop and Go.

9 Pohranjena putna brzina.

10 Vozilo ispred.

11 Pohranjeni sigurnosni razmak.

Važno: u svakom trenutku morate noge držati u blizini papučica kako biste bili spremni za bilo koji događaj.

Pokretanje

Pritisnite prekidač ***6***.

Uključuje se zeleno kontrolno svjetlo ***8*** i na instrumentnoj se ploči pojavljuje poruka "Prilagodljivi regulator brzine UKLJUČEN" popraćena crticama kako bi se označilo da je funkcija regulatora uključena i čeka na pohranjivanje putne brzine.

Ova se funkcija ne može uključiti kada je:

– parkirna kočnica zategnuta

– funkcija "Pomoć kod automatskog parkiranja" već je uključena ➥ 2.149.

Na instrumentnoj ploči prikazuje se poruka Adapt. tempomat nedostupan.

56848

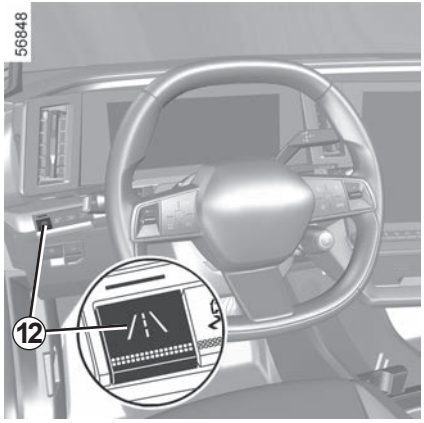

Napomena: za vozila sa sustavom "Active Driver Assist" ➥ 2.107, ako je funkcija "Pomoć pri centriranju traka." prethodno odabrana u sustavu multimedije pritiskom na prekidač ***12*** (uključeno kontrolno svjetlo na prekidaču ***12***), prilagodljivi regulator brzine uključuje se automatski (kada je uključena funkcija "Pomoć pri centriranju traka."). ➥ 2.107.

Aktiviranje regulatora brzine

Kada je vozilo zaustavljeno ili ima stalnu brzinu, pritisnite komandu ***3*** prema gore (**RES/+**) ili prema dolje (**SET/-**): funkcija je uključena i trenutačna se brzina pohranjuje.

Najmanja je putna brzina 30 km/h.

Putna brzina ***9*** zamjenjuje crtice, a regulator brzine potvrđuje se prikazivanjem putne brzine u zelenoj boji i kontrolnim svjetlom ***8***.

Ako funkciju pokušate uključiti pri brzini većoj od 150 km/h ili, ovisno o vozilu, manjoj od 160 km/h, prikazat će se poruka “Brzina netočna” i funkcija će ostati isključena.

Nakon što je namještena brzina upamćena i kada je regulacija uključena, možete maknuti nogu s papučice gasa.

Napomena: ako je vaša brzina manja od oko 30 km/h, funkcija upotrebljava zadanu putnu brzinu od 30 km/h. Vozilo će ubrzavati dok ne dosegne pohranjenu putnu brzinu.

Uključivanje prilagodljivog regulatora brzine s prepoznavanjem prometnih znakova (zaslon *A*)

(ovisno o vozilu)

Ako je vozilo opremljeno funkcijom "Otkrivanje prometnih znakova" ➥ 2.71, pritisnite kontekstni gumb ***7*** za prilagođavanje brzine vozila ograničenjima brzine ***13*** koje otkrije kamera.

Pri prolasku pored prometnog znaka putna brzina ***9*** usvaja vrijednost otkrivene brzine ***13***.

Podešavanja

Možete odabrati na putnu brzinu ***9*** primijeniti sustavno odstupanje brzine u odnosu na otkrivena ograničenja brzine ***13***.

Na multimedijskom zaslonu u načinu rada "Vozilo" odaberite "Pomoć pri vožnji". Zatim u izborniku "Upravljanje brzinom" aktivirajte polje "Podesite ograničenja brzine" i odaberite željenu razliku (od -10 km/h do +10 km/h, iznad 50 km/h).

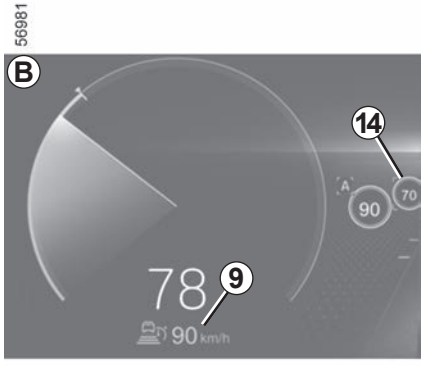

Uključivanje prilagodljivog regulatora brzine s prepoznavanjem prometnih znakova unaprijed (zaslon *B*)

(ovisno o pretplati)

Funkcija "Otkrivanje prometnih znakova" s pomoću kamere ➥ 2.71 i mape povezane s vašom pretplatom predviđa automatsko prilagođavanje brzine vozila do sljedećeg prometnog znaka ili utvrđenog područja ograničene brzine ***14***.

Uključivanje prilagodljivog regulatora brzine s prepoznavanjem prometnih znakova unaprijed (zaslon *B*) (nastavak)

Uključivanje/isključivanje

Na multimedijskom zaslonu u načinu rada “Vozilo” odaberite “Pomoć pri vožnji”. Zatim u izborniku “Upravljanje brzinom” odaberite “Za ograničenja brzine” u polju “Prilagodljiva pravila”.

Na instrumentnoj se ploči prikazuje slovo “**A**” ***15***, čime se potvrđuje uključivanje regulatora brzine s prepoznavanjem znakova ograničenja brzine unaprijed.

Napomena: funkciju možete uključiti/isključiti pritiskom i držanjem kontekstnog gumba ***7***.

Regulator brzine s prepoznavanjem znakova ograničenja brzine unaprijed povezan je s pretplatom. Ako nema pretplate, ovu funkciju nije moguće uključiti.
Da biste upravljali pretplatom, pogledajte upute za multimedijski sustav.

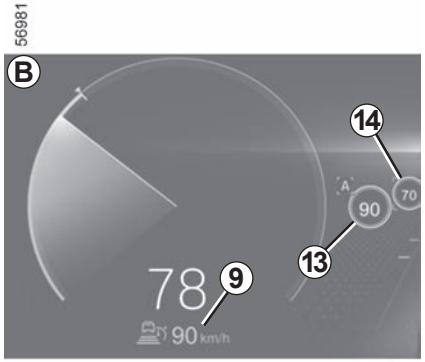

Uključivanje prilagodljivog regulatora brzine s prepoznavanjem prometnih znakova unaprijed (zaslon *B*) (nastavak)

Način rada

Kada je funkcija uključena, na instrumentnoj se ploči prikazuju sljedeće brzine:

– putna brzina ***9***;

– trenutno ograničenje brzine koje je sustav otkrio na dijelu ceste kojim vozilo vozi ***13***;

– brzina koju je sustav otkrio na sljedećoj dionici ceste ili zoni ograničenja brzine ***14***.

Sustav uzima u obzir otkrivenu brzinu ***14***. Brzina vozila prilagođava se postupno, sve dok ne postane putna brzina ***9*** bez radnje vozača. Brzina označena na ***14*** prikazuje se na ***13*** prilikom prolaska znaka ograničenja ili otkrivene zone ograničenja.

Vozač uvijek mora uvijek biti oprezan u pogledu brzine koju primjenjuje sustav i ostaje odgovoran za brzinu vozila.

Kada funkcija nije uključena ili ako pretplata više nije aktivna, radnja je ista kao za postavljanje putne brzine uz prepoznavanje znaka ograničenja brzine (zaslon ***A***; pogledajte prethodnu stranicu).

Podešavanja

Možete odabrati na putnu brzinu ***9*** primijeniti sustavno odstupanje brzine u odnosu na otkrivena ograničenja brzine ***13***.

Na multimedijskom zaslonu u načinu rada “Vozilo” odaberite “Pomoć pri vožnji”. Zatim u izborniku “Upravljanje brzinom” aktivirajte polje “Podesite ograničenja brzine” i odaberite željenu razliku (od -10 km/h do +10 km/h, iznad 50 km/h).

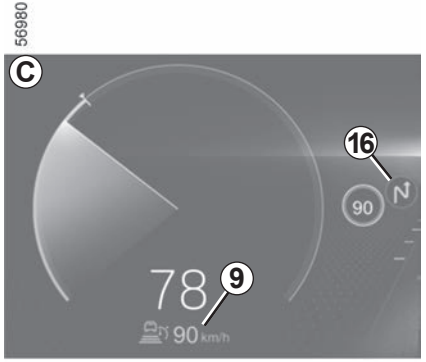

Aktiviranje regulatora brzine s prepoznavanjem rasporeda ceste unaprijed (zaslon *C*)

(ovisno o pretplati)

Funkcija “Otkrivanje prometnih znakova” s pomoću kamere ➥ 2.71 i karte povezane s vašom pretplatom, sustav može predvidjeti i upravljati automatskim prilagođavanjem putne brzine vozila ***9*** pri približavanju kružnom toku ili zavoju.

Ako se vozilo približava zavoju ili kružnom toku, na instrumentnoj se ploči pojavljuje kontrolno svjetlo ***16***. Vozilo prilagođava svoju brzinu brzini koja odgovara otkrivenoj značajci.

Vozač uvijek mora uvijek biti oprezan u pogledu brzine koju primjenjuje sustav i ostaje odgovoran za brzinu vozila.

Uključivanje/isključivanje

Na multimedijskom zaslonu u načinu rada “Vozilo” odaberite “Pomoć pri vožnji”. Zatim iz izbornika “Upravljanje brzinom” odaberite “Prikaz ograničenja brzine”.

Na izborniku “Prilagodljiva pravila” odaberite “Za kontekst ceste”.

Kada funkcija nije aktivirana ili pretplata više nije aktivna, radnja je ista kao postavljanje putne brzine uz prepoznavanje znakova ograničenja brzine (zaslon ***A***; pogledajte prethodne stranice) ili, ovisno o pretplati, postavljanje putne brzine s prepoznavanjem znakova ograničenja brzine (zaslon ***B***; pogledajte prethodne stranice).

Sljedeći simboli prikazuju značajke koje je sustav uzeo u obzir:

– kružni tok;

– zavoj.

Regulator brzine s prepoznavanjem rasporeda ceste unaprijed povezan je s pretplatom.

Ako nema pretplate, ovu funkciju nije moguće uključiti.

Da biste upravljali pretplatom, pogledajte upute za multimedijski sustav.

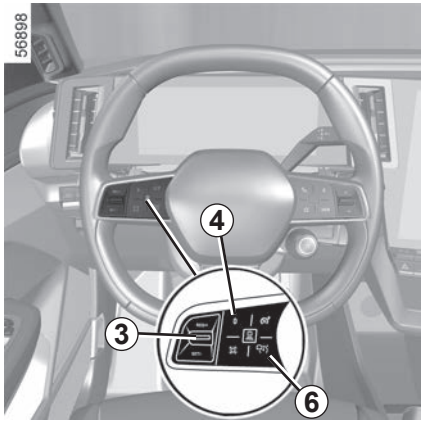

Upravljanje putnom brzinom *9*

Nadzor nad brzinom vozila možete ponovno preuzeti u bilo kojem trenutku:

– stavljanje funkcije u stanje pripravnosti:

  – ili pritiskom na papučicu kočnice;

ili

  – pritiskom prekidača ***4*** (**0**).

– isključivanje funkcije pritiskom na prekidač Start/Stop ***6***.

Prilikom automatskog prilagođavanja brzine prometnim znakovima i/ili rasporedu ceste, moguće je zanemariti ove događaje. Pritisnite komandu ***3***:

– prema gore (**RES/+**) za povratak na pohranjenu putnu brzinu;

– prema dolje (**SET/-**) za pohranjivanje i održavanje trenutne brzine.

Uključivanje komande sigurnosnog razmaka

Čim se regulator brzine uključi, zadani sigurnosni razmak ***11*** prikazuje se u zelenoj boji na instrumentnoj ploči. Zadani sigurnosni razmak odgovara trajanju od otprilike dvije sekunde (pogledajte sljedeće stranice).

Ako sustav otkrije vozilo u vašoj voznoj traci, obris vozila ***10*** prikazuje se iznad indikatora udaljenosti ***11*** na instrumentnoj ploči.

Vaše vozilo prilagođava svoju brzinu brzini vozila koje je ispred te po potrebi koči (pale se stop svjetla) da bi se održala udaljenost prikazana na instrumentnoj ploči.

Napomena: veličina obrisa ***10*** varira ovisno o udaljenost između vas i vozila koje je ispred vas. Što je obris veći, to je vozilo koje je ispred bliže.

Postavljanje putne brzine

Brzinu možete promijeniti tako da uzastopce pritišćete (za male promjene brzine) ili pritisnete i držite (za veće promjene brzine) komandu ***3***:

– prema dolje (**SET/-**) za smanjenje brzine;

– prema gore (**RES/+**) za povećanje brzine.

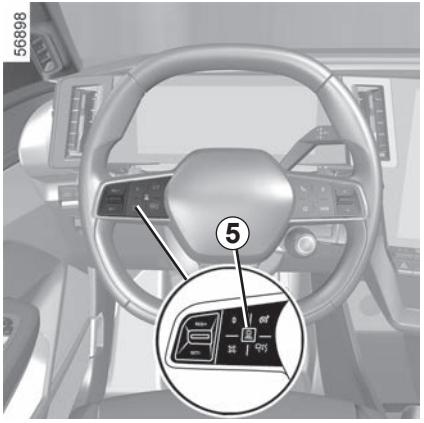

Podešavanje razmaka između vozila

Sigurnosni razmak od vozila koje je ispred vas možete promijeniti u bilo kojem trenutku ponavljajućim pritiskanjem prekidača ***5***.

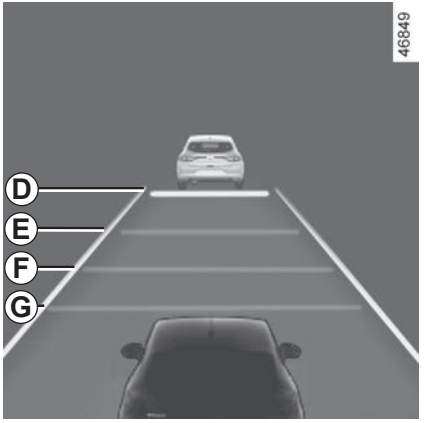

Vodoravni indikator udaljenosti na instrumentnoj ploči označava različite dostupne sigurnosne razmake:

– indikator udaljenosti ***D***: veliki razmak (odgovara trajanju od otprilike 2,4 sekunde);

– indikator udaljenosti ***E***: srednji razmak 2 (odgovara trajanju od otprilike 2 sekunde);

– indikator udaljenosti ***F***: srednji razmak 1 (odgovara trajanju od otprilike 1.6 sekunde);

– indikator udaljenosti ***G***: mali razmak (odgovara trajanju od otprilike 1,2 sekunde).

Odabrani indikator udaljenosti prikazuje se u zelenoj boji na instrumentnoj ploči. Ostali indikatori udaljenosti ostaju sivi.

Napomena: razmak se mora postaviti u skladu sa stanjem u prometu, lokalnim propisima i vremenskim uvjetima.

Sigurnosna udaljenost prilagođava se prema zadanim postavkama na indikatoru udaljenosti ***E***.

Prekoračenje putne brzine

Putnu brzinu moguće je prekoračiti u bilo kojem trenutku primjenom papučice gasa.

Ako se to prekorači, putna brzina ***9*** prikazuje se u žutoj boji.

Indikator udaljenosti treperi ako je razmak između vašeg vozila i vozila koje je ispred vas manji od odabranog sigurnosnog razmaka: funkcija komande sigurnosnog razmaka više nije uključena.

Zatim otpustite papučicu gasa: regulator brzine i komanda sigurnosnog razmaka automatski će nastaviti s uputama o brzini i razmaku koje ste prethodno odabrali.

Manevar za pretjecanje

Ako želite prestići vozilo koje je ispred vas, uključivanje pokazivača smjera privremeno će poništiti komandu sigurnosnog razmaka i omogućit ubrzavanje dovoljno za izvršavanje pretjecanja.

Zaustavljanje i pokretanje vozila

Ako vozilo ispred vas usporava, sustav prilagođava brzinu ako je potrebno i do potpunog zaustavljanja vozila (npr. prilikom gustog prometa). Vozilo se zaustavlja nekoliko metara od vozila koje je ispred njega.

Prilikom ponovnog kretanja vozila koje je ispred vas:

– ako zaustavljanje traje manje od trideset sekundi, vozilo će ponovno krenuti bez radnje vozača.

Napomena: vozač uvijek mora biti spreman na iznenadne situacije u vožnji i ostaje odgovoran za upravljanje vozilom: ako sustav otkrije pješaka u blizini vozila, automatsko ponovno pokretanje bit će blokirano sve do sljedećeg zaustavljanja;

– ako je zaustavljanje duže od otprilike trideset sekundi, morate pritisnuti papučicu gasa ili pritisnuti gumb ***3*** (**RES/+**) prema gore da bi se vozilo ponovno pokrenulo. Poruka “Stisni RES ili ubrzaj za restart regulatora brzine” prikazuje se na instrumentnoj ploči radi potvrde.

Ako je zaustavljanje trajalo duže od otprilike tri minute, automatska parkirna kočnica automatski se aktivira, a prilagodljivi se regulator brzine Stop and Go isključuje.

Isključivanjem kontrolnog svjetla ***8*** potvrđuje se da je funkcija isključena.

Stavljanje funkcije u stanje pripravnosti

Funkciju možete postaviti u stanje mirovanja kada:

– djelujete na prekidač ***4*** (**0**);

– djelujete na papučicu kočnice dok se vozilo kreće.

Sustav isključuje funkciju ako:

– stavite ručicu mjenjača u položaj **P**, **R** ili **N**;

– otkopčate sigurnosni pojas vozača;

– otvorite neki otvarajući dio;

– pritisnete tipku za pokretanje/zaustavljanje motora;

– je nagib prestrm;

– se pokrenu određene pomoći u vožnji i mehanizmi za ispravljanje (aktivno naglo kočenje,ABS, ESC itd.).

Napomena: ovisno o vozilu, ako prijem povezanih podataka nije optimalan, sustav automatski prebacuje funkcije prepoznavanja prometnih znakova unaprijed i/ili prepoznavanja rasporeda ceste unaprijed u stanje mirovanja.

Te se dvije funkcije automatski ponovno uključuju čim prijem povezanih podataka ponovno postane optimalan.

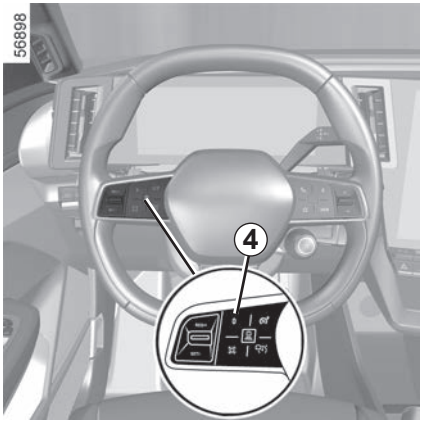

U svim slučajevima, stanje mirovanja potvrđuje se prikazivanjem kontrolnih svjetala u sivoj boji i porukom “Adapt. tempomat odspojen” na instrumentnoj ploči.

Postavljanje prilagodljivog regulatora brzine Stop and Go u stanje mirovanja ili isključivanje istoga ne uzrokuje brzo smanjenje brzine: morate kočiti pritiskom na papučicu kočnice ako je to potrebno.

Izlaz iz stanja mirovanja

Na temelju pohranjene putne brzine

Ako je neka brzina upamćena, moguće ju je pozvati, nakon što ste provjerili da su uvjeti u prometu prilagođeni (promet, stanje kolnika, meteorološki uvjeti…). Pritisnite prekidač ***3*** (**RES/+**) prema gore u rasponu valjanih brzina.
Prilikom ponovne upotrebe pohranjene brzine uključivanje regulatora brzine potvrđuje se paljenjem putne brzine u zelenoj boji.

Napomena: ako je pohranjena brzina veća od trenutne brzine, vozilo će ubrzati da bi dostiglo tu brzinu.

Na temelju trenutne brzine

Kada je regulator brzine u stanju mirovanja, pritiskom na prekidač ***3*** (**SET/-**) prema dolje ponovno se uključuje funkcija regulatora brzine, a pritom se ne uzima u obzir upamćena brzina: brzina kojom vozilo vozi ona je brzina koja se uzima u obzir.

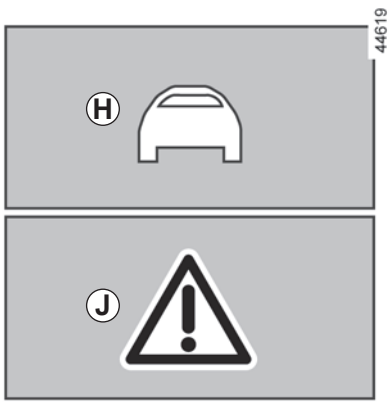

Upozorenja za preuzimanje kontrole nad vozilom

U nekim situacijama (npr. približavanje puno sporijem vozilu, vozilo ispred vas brzo mijenja prometne trake itd.), **sustav možda neće imati vremena reagirati.**

Ovisno o situaciji, sustav daje zvučni signal povezan s:

– narančastim upozorenjem ***H*** ako situacija zahtijeva pažnju vozača;

ili

– crvenim upozorenjem ***J*** popraćenim porukom “Koči !!!” ako situacija zahtijeva trenutačnu pažnju vozača.

U svakom slučaju reagirajte u skladu s tim te izvršite odgovarajuće manevre.

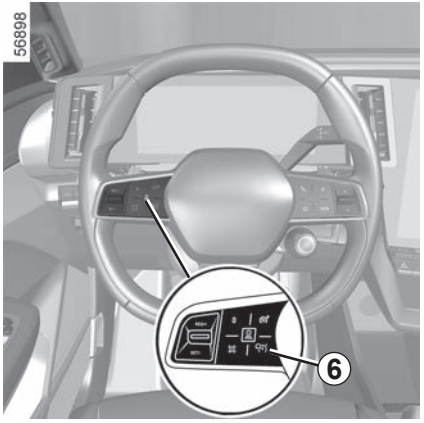

Isključivanje funkcije

Funkcija prilagodljivog regulatora brzine Stop and Go isključuje se kada pritisnete prekidač Start/Stop ***6***.

Kontrolno svjetlo ***8*** nestaje s instrumentne ploče kao potvrda da funkcija više nije uključena.

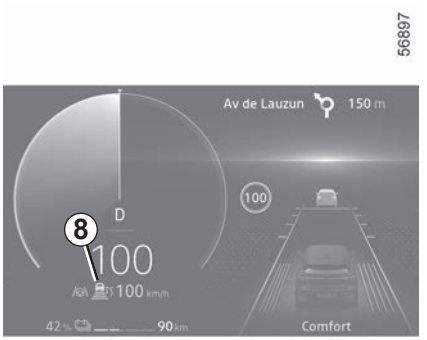

Privremena nedostupnost (radar)

Radar može prepoznati vozila koja su ispred vašeg vozila. Sustav ne može raditi ispravno ako je područje prepoznavanja radara zaklonjeno ili ako postoje smetnje signala.

Ako je područje prepoznavanja radara zaklonjeno ili ako postoje smetnje signala radara, na instrumentnoj ploči prikazuje se poruka “Prednji radar nema vidljivost”, a prilagodljivi se regulator brzine Stop and Go prekida.

Zeleno kontrolno svjetlo ***8*** nestaje kao potvrda da se funkcija automatski isključila.

Područje radara mora biti čisto i ne smije biti prekriveno snijegom, blatom, loše postavljenom registarskom pločicom ili bilo kojom dodatnom opremom ili priborom postavljenim na prednji dio vozila (na rešetku, logotip itd.).

Uvjeti u nekim zemljopisnom područjima mogu ometati funkciju, na primjer:

– suha područja, tuneli, dugi mostovi ili slabo upotrebljavane ceste bez razdjelnih linija, bez znakova ili stabala u blizini

– vojno područje ili područje zračne luke.

Ta područja morate napustiti da bi funkcija mogla raditi.

U svakom slučaju, ako se poruka ne obriše nakon ponovnog pokretanja motora, potražite savjet kod ovlaštenog zastupnika.

Privremena nedostupnost (kamera)

Sustav ne može raditi ako je kamera prekrivena (prljavštinom, blatom, snijegom, kondenzatom itd.).

U slučaju smanjene vidljivosti kamere smanjit će se performanse prilagodljivog regulatora brzine Stop and Go. Ostanite budni.

smetnje u radu

Ako je u radu funkcije prilagodljivog regulatora brzine Stop and Go otkrivena neispravnost, na instrumentnoj se ploči prikazuje poruka “Provjerite prilagodljivi regulator brzine”, a funkcija se prilagodljivog regulatora brzine Stop and Go isključuje.

Ako je u radu jedne ili više komponenti sustava otkrivena smetnja, funkcija prilagodljivog regulatora brzine Stop and Go se isključuje.

Ovisno o vrsti kvara, na instrumentnoj ploči prikazuje se poruka:

– “provjeriti prednju kameru” praćeno, ovisno o vozilu, svjetlom upozorenja ;
– “provjeriti prednji radar” praćeno, ovisno o vozilu, svjetlom upozorenja ;
– “provjeriti kamera/radar” praćeno, ovisno o vozilu, svjetlom upozorenja ;
– “Provjerite vozilo” popraćeno kontrolnim svjetlom .

Obratite se ovlaštenom zastupniku.

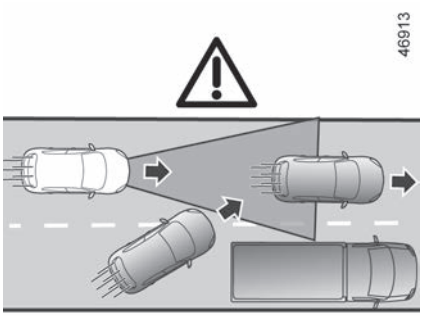

Ⓚ

Ograničenja u radu sustava

Prepoznavanje vozila

Ovaj sustav prepoznaje samo vozila (automobile, kamione, motocikle) koja se kreću u istom smjeru kao i vaše vozilo.

Vozilo koje se uključuje na istu prometnu traku (npr.: ***K***) sustav će uzeti u obzir tek kada dođe u područja prepoznavanja kamere i radara.

Sustav može uključiti naglo ili odgođeno kočenje.

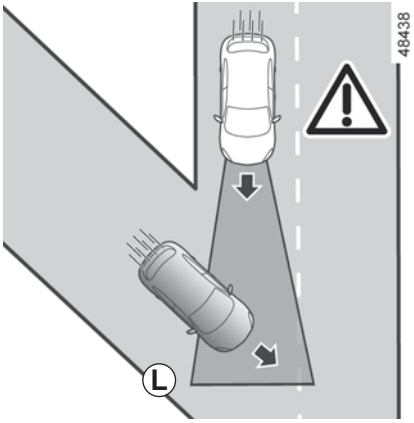

Ⓛ

Sustav ne može prepoznati:

– vozila koja dolaze na raskrižju: skliska cesta (npr. ***L***) itd;

– vozila koja se kreću pogrešnom stranom ceste ili se prema vama kreću vožnjom unazad.

Prilagodljivi regulator brzine Stop and Go mora se upotrebljavati izvan naseljenih područja, na širokim cestama s vidljivim prometnim trakama.

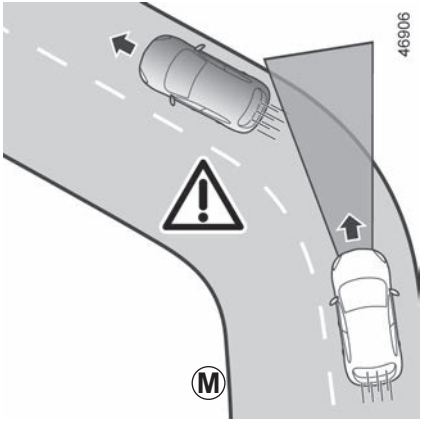

Ⓜ

Prepoznavanje tijekom vožnje u zavojima

Prilikom ulaska u zavoj ili preko prevoja, radar i/ili kamera možda privremeno neće moći prepoznati vozilo koje je ispred (npr.: ***M***).

Sustav može pokrenuti ubrzavanje.

Prilikom izlaska iz zavoja može doći do smetnji ili zakašnjelog prepoznavanja vozila ispred.

Sustav može uključiti naglo ili odgođeno kočenje.

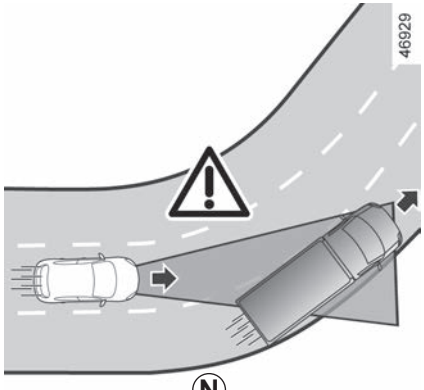

Ⓝ

Prepoznavanje vozila u susjednim trakama

Sustav može prepoznati vozila koja se kreću susjednom prometnom trakom kada:

– ulazite u zavoj (npr.: ***N***);

– vozite po cesti s uskim prometnim trakama

– je brzina vozila u susjednoj traci manja te ako se jedno od vozila nalazi preblizu prometne trake drugog vozila.

Sustav može pogrešno pokrenuti usporavanje ili kočenje.

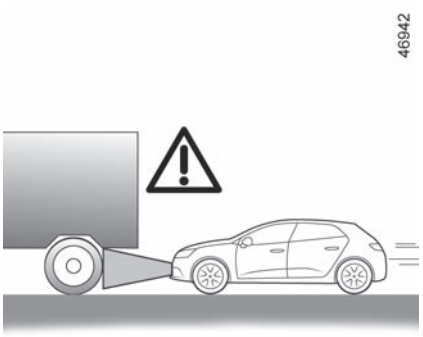

Ⓟ

Vozila sakrivena zbog razlika u reljefu tla

Sustav neće prepoznati vozila sakrivena zbog razlika u reljefu tla ili vozila koja se nalaze izvan područja prepoznavanja kamere ili radara prilikom vožnje uzbrdo ili nizbrdo.

Vozila izvan područja prepoznavanja kamere i radara.

Sustav će kasno reagirati ili neće reagirati uopće ako su otkrivena vozila izvan područja prepoznavanja kamere i radara, a posebno u sljedećim slučajevima:

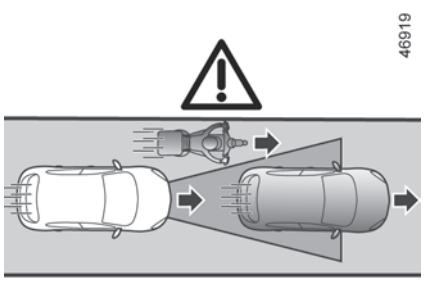

Ⓠ

– vozila koja prevoze dugačke predmete koji prelaze crtu

– stvarna duljina visokih vozila (npr.: ***P***) izvan je područja prepoznavanja radara (građevinski strojevi, vučno vozilo poljoprivredne opreme itd.);

– vozila koja nisu dovoljno centrirana na prometnoj traci;

– uska vozila koja se nalaze vrlo blizu (npr.: ***Q***).

46931

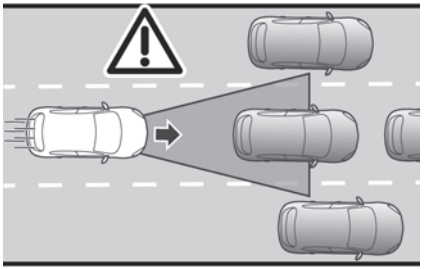

Ⓡ

Zaustavljena vozila i vozila koja se sporo kreću

Kada je vaša brzina veća od otprilike 50 km/h, **sustav ne prepoznaje**:

– zaustavljena vozila (npr. ***R***);

– vozila koja se kreću vrlo sporo.

Kada je vaša brzina manja od otprilike 50 km/h, **sustav možda neće reagirati ili će reagirati zakašnjelo** na:

– zaustavljena vozila (npr. ***R***);

– vozila koja se kreću vrlo sporo

46932

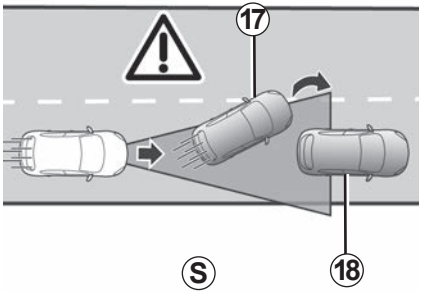

Ⓢ

– vozila ispred vas ***17*** i koja mijenjaju prometnu traku te time otkrivaju zaustavljeno vozilo ***18*** (npr. ***S***);

– dok je vozilo zaustavljeno ***19***, pri promjeni prometne trake (npr. ***T***).

57120

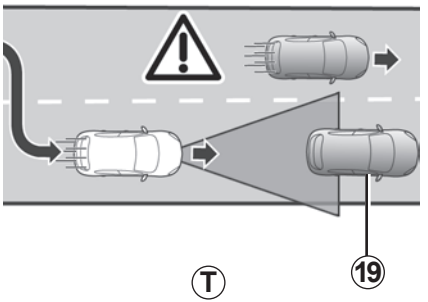

Ⓣ

Uvijek budite spremni na reakciju u svim okolnostima.

Vozač mora uvijek imati kontrolu nad vozilom.

Prilagodljivi regulator brzine Stop and Go ne pokreće zaustavljanje u slučaju nužde te je njegova sposobnost kočenja ograničena.

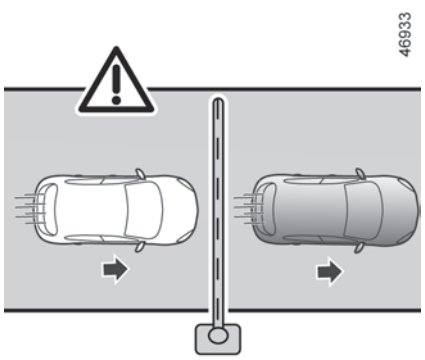

U

Neprepoznavanje nepomičnih prepreka i malenih predmeta

Sustav ne može prepoznati:

– pješake, bicikle, skutere itd.

– životinje;

– nepomične prepreke (naplatne rampe, zidove itd.) (npr.: ***U***).

Te predmete sustav ne uzima u obzir. Oni ne pokreću nikakvo upozorenje ili reakciju sustava.

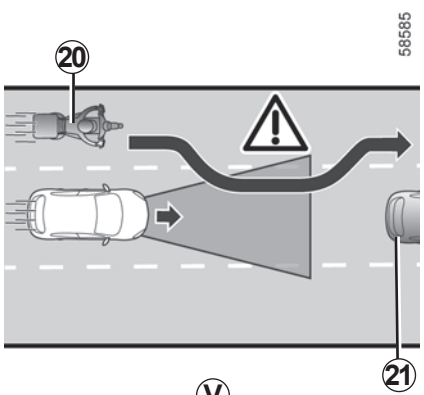

V

Detekcija vozila koja se pomiču u voznu traku velikom brzinom

Ako drugo vozilo ***20*** (motocikl, automobil itd.) koje se kreće velikom brzinom prestigne vaše vozilo te se privremeno nalazi između vašeg vozila i vozila ispred vas ***21***, **sustav može aktivirati nepotrebno ubrzavanje, usporavanje ili kočenje.**

PRILAGODLJIVI REGULATOR BRZINE STOP AND GO (21/23)

Ova funkcija predstavlja dodatnu pomoć u vožnji. Ona ni u kojem slučaju ne može zamijeniti vozačevu odgovornost za poštivanje ograničenja brzine i sigurnosnih razmaka te oprez.

Vozač mora uvijek imati kontrolu nad vozilom.

Osim znakova ograničenja brzine i informacija o cestovnoj karti iz sustava karti (vozila opremljena funkcijama “Otkrivanje prometnih znakova” i pretplate), sustav ne uzima u obzir ostale prometne informacije (semafore, pješačke prijelaze itd.). Vozač mora uvijek prilagoditi brzinu u skladu s okruženjem i uvjetima vožnje, bez obzira na naputke sustava.

Sustav se ni u kojem slučaju ne smije koristiti kao senzor prepreke ili sustav protiv sudara.

Prilagodljivi regulator brzine upotrebljavajte Stop and Go izvan naseljenih područja, na širokim cestama s vidljivim prometnim trakama.

Zahvati/popravci sustava

– U slučaju udarca može se promijeniti poravnanje radara i/ili kamere i to može utjecati na njihov rad. Isključite sustav i obratite se ovlaštenom zastupniku.

– Svaki zahvat u blizini radara i/ili kamere (zamjene, popravci, preinake vjetrobranskog stakla, boja itd.) mora izvršiti ovlašteno osoblje.

Samo je ovlašteni servis kvalificiran za obavljanje zahvata na sustavu.

PRILAGODLJIVI REGULATOR BRZINE STOP AND GO (22/23)

Isključenje funkcije

Funkciju morate onemogućiti u sljedećim slučajevima:

– vozilo se vuče (u kvaru);

– vozilo vuče prikolicu ili kamp-kućicu;

– tijekom vožnje u tunelu ili blizu metalne konstrukcije;

– prilikom dolaska vozila do naplatnih kućica, do područja s radovima na cesti ili na usku prometnu traku;

– vozilo vozi po vrlo zavojitoj cesti (planinska cesta itd.);

– tijekom vožnje uzbrdo ili nizbrdo po vrlo strmom nagibu;

– tijekom slabe vidljivosti (jako sunce, magla itd.);

– tijekom vožnje skliskim kolnikom (kiša, snijeg, šljunak itd.);

– tijekom loših vremenskih uvjeta (kiša, snijeg, bočni vjetar itd.);

– kada je područje radara oštećeno (udarci itd.);

– oštećeno je područje kamere (npr. s unutarnje ili vanjske strane vjetrobranskog stakla);

– vjetrobransko je staklo napuknuto ili iskrivljeno.

U slučaju da se sustav ponaša na neuobičajeni način, isključite ga i obratite se ovlaštenom zastupniku.

U slučaju smetnji na sustavu

Rad sustava mogu ometati ili oslabiti određeni uvjeti kao što su:

– vjetrobransko staklo ili obloga branika zaklonjeni u području radara (prljavština, led, snijeg, kondenzacija, registarska pločica itd.);

– složeno okruženje (tunel itd.);

– loši vremenski uvjeti (snijeg, jaka kiša, tuča, poledica itd.);

– loša vidljivost (po noći, magla itd.);

– zaslijepljenost (jako sunce, svjetla vozila iz suprotnog smjera itd.);

– uska, zavojita ili valovita cesta (oštri zavoji itd.)

– vozilo sa značajnom razlikom u brzini;

– upotreba tepiha koji nisu prilagođeni vozilu. Na strani vozača upotrebljavajte isključivo tepihe prikladne za vaše vozilo, koji se pričvršćuju na prethodno ugrađena pričvršćenja, te redovito provjeravajte njihovo pravilno pričvršćenje. Nemojte postavljati više tepiha jedan na drugi. **Opasnost od zaglavljenja papučica.**

U tom slučaju sustav može nenamjerno zakočiti ili ubrzati.

Mnoge nepredvidljive situacije mogu utjecati na rad sustava. Neke predmete ili vozila koji se mogu pojaviti u području prepoznavanja kamere ili radara sustav može pogrešno interpretirati što može dovesti do neprikladnog ubrzavanja ili kočenja.

Uvijek mora paziti na iznenadne događaje koji se mogu dogoditi tijekom vožnje. Uvijek održavajte nadzor nad vozilom tako da noge držite u blizini papučica kako biste bili spremni reagirati u bilo kojem slučaju.

"Active Driver Assist" sustav je pomoći u vožnji koji se treba upotrebljavati izvan naseljenih mjesta, na širokim cestama s vidljivim linijama.

Ovisno o vozilu, sustav obuhvaća funkciju **"Prilagodljivog regulatora brzine Stop and Go"** ➥ 2.84 i funkciju "Pomoć pri centriranju traka.".

Kada su ove dvije funkcije istovremeno uključene, sustav omogućuje vozaču:

– održavanje brzine vozila na temelju prethodno upamćene brzine;

– prilagođavanje razmaka između ovog vozila i vozila ispred;

– usmjeravanje vozila u sredinu prometne trake;

– prilagodba brzine vozila brzini prikazanoj na prometnim znakovima, automatski ili nakon potvrde vozača (ovisno o vozilu).

Funkcija prilagodljivog regulatora brzine Stop and Go.

Ovisno o državi i pretplati, na temelju podataka iz radara, kamere ili podataka karte poslane putem veze GSM, funkcija prilagodljivog regulatora brzine Stop and Go omogućava održavanje odabrane brzine, tj. putne brzine, uz istodobno održavanje sigurnog razmaka od vozila ispred vas u istoj prometnoj traci.
Brzina krstarenja može se automatski prilagoditi promjeni ograničenja brzine (ovisno o zemlji i pretplati).
Ako se vozilo koje je ispred vas zaustavi, prilagodljivi regulator brzine Stop and Go može u potpunosti zaustaviti vaše vozilo prije ponovnog kretanja.

Važno: noge morate držati u blizini papučica i ruke na upravljaču u svakom trenutku da biste bili spremni za bilo koji događaj.

Sustav upravlja ubrzavanjem i usporavanjem vašeg vozila pomoću motora i kočionog sustava.

Funkcija Stop and Go prilagodljivog regulatora brzine može se aktivirati pri brzinama od 0 do 150 km/h ili 160 km/h prema uvjetima na cesti (promet, vremenski uvjeti itd.).

Predstavlja je simbol ➥ 2.84.

Napomena:

– vozač mora uzeti u obzir maksimalno ograničenje brzine i sigurnosne udaljenosti u zemlji u kojoj vozi;
– prilagodljivi regulator brzine može kočiti vozilo silom koja može iznositi do trećine kapaciteta kočenja. Ovisno o situaciji, vozač će možda morati jače kočiti.

Prilagodljivi regulator brzine Stop and Go ne pokreće zaustavljanje u slučaju nužde te je njegova sposobnost kočenja ograničena.

Funkcija “Pomoć pri centriranju traka.”

Na temelju podataka s kamere funkcija “Pomoć pri centriranju traka.” upotrebljava sustav upravljanja za usmjeravanje vozila u sredinu prometne trake.

Ova funkcija dostupna je samo kada je prilagodljivi regulator brzine Stop and Go uključen ➥ 2.84.

Ako uvjeti to dopuste, funkcija je dostupna između:

– otprilike 0 km/h i 160 km/h s vozilom ispred;

ili

– otprilike 60 i 160 km/h, bez vozila ispred.

Funkcija “Pomoć pri centriranju traka.” je značajka udobnosti.

Predstavlja je kontrolno svjetlo .

Napomena: u slučaju oštrog zavoja, sposobnosti za bočno zadržavanje funkcije ograničene su te vozač mora odmah djelovati na kolo upravljača.

Dodatne informacije

Ovisno o vozilu, funkcija “Active Driver Assist” može se upotrebljavati s drugim funkcijama pomoći u vožnji.

Imajte na umu da:

– uključivanje ograničivača brzine isključuje sustav;

– sustav se ne može uključiti dok je funkcija ”Pomoć kod automatskog parkiranja” uključena;

– Uključivanjem funkcije “Pomoć pri centriranju traka.” isključuju se funkcije “Upozorenje na napuštanje trake” ili “Sprečavanje napuštanja vozne trake”, ako su bile uključene. Ponovno će se uključiti kada vozač isključi funkciju “Pomoć pri centriranju traka.”.

ACTIVE DRIVER ASSIST (3/15)

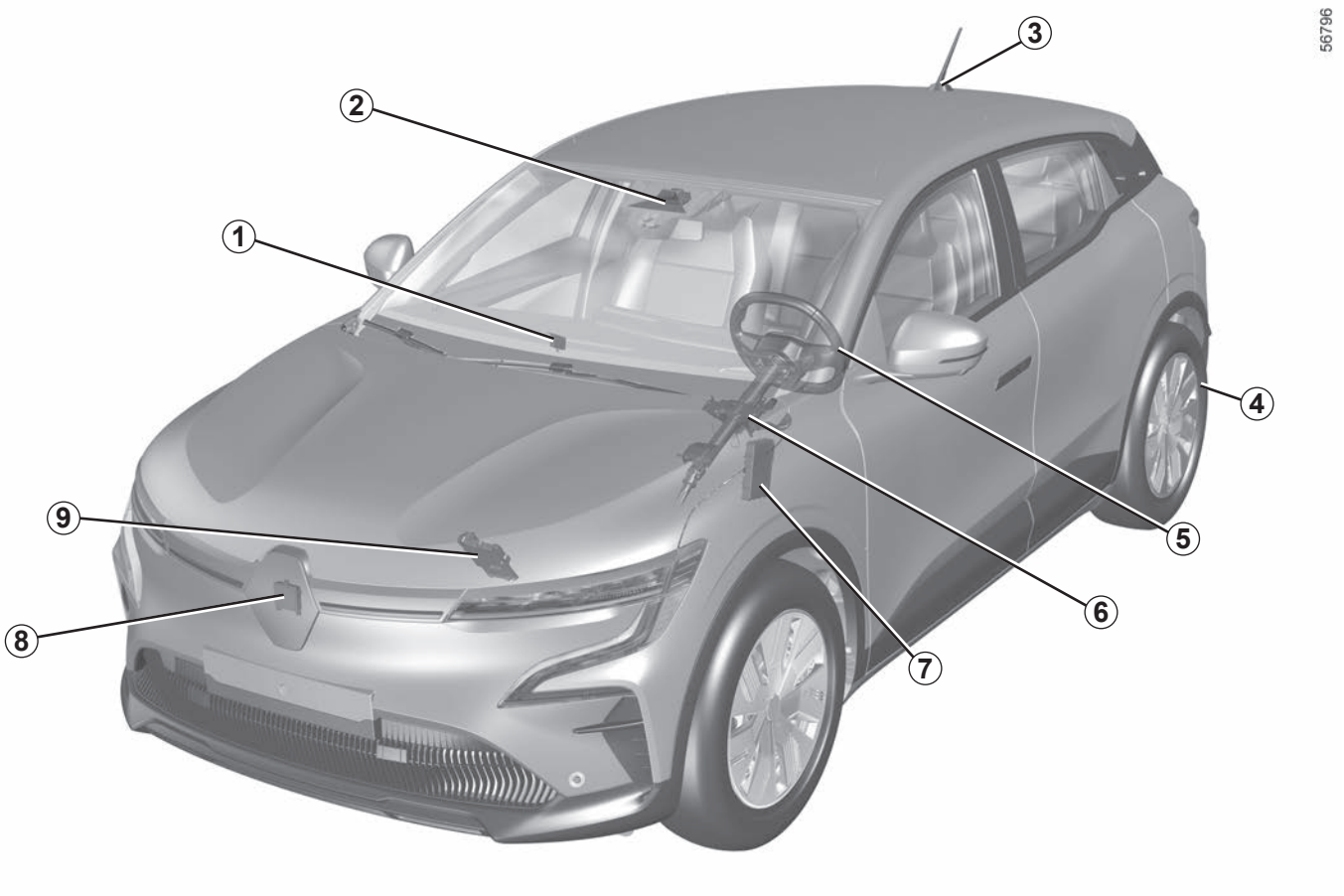

Računalo *1*

Prima informacije putem radara i kamere radi određivanja putanje i brzine vozila (ubrzavanje ili kočenje). Između ostalog, upravlja uključivanjem/isključivanjem sustava (otvaranje vrata itd.).

Kamera *2*

Otkriva oznake na tlu, prometne znakove i položaj drugih vozila u različitim prometnim trakama. Nadopunjuje informacije koje prenosi ***8*** radar.
Pazite da vjetrobransko staklo nije prekriveno (prljavštinom, blatom, snijegom itd.).

Antena i karte *3*
(ovisno o državi i pretplati)

Karte cesta i određeni uvjeti vožnje (kružni tokovi i zavoji) preuzimaju se prema putu vozila. Sustav može predvidjeti usporavanje nakon promjene ograničenja brzine naznačenom na prometnim znakovima, ovisno o parametrima koje je odabrao vozač.

Antene i karte *3* (nastavak)
(ovisno o državi i pretplati)

Sustav može i prilagoditi brzinu vozila pri približavanju zavoju ili kružnom toku.

Automatska parkirna kočnica *4*

Održava vozilo zaustavljenim u određenim uvjetima.

Kapacitivni senzor *5*

Ovisno o vozilu, otkriva prisutnost ruku na upravljaču.

Servo upravljač *6*

Upravlja prednjim kotačima radi lakšeg održavanja putanje vašeg vozila u skladu s detaljima koje prenosi ***1*** računalo.

Računalo motora *7*

Upravlja motorom te ga usmjerava da bi se provelo potrebno ubrzavanje.

Radar *8*

Izračunava razmak između vašeg vozila i vozila ispred vas.

Radar *8* (nastavak)

Maksimalni domet sustava je približno 150 metara. Ovo se može razlikovati ovisno o uvjetima na cesti (reljef tla, vremenski uvjeti itd.).
Pazite da područje radara nije prekriveno (prljavština, blato, snijeg, loše postavljena prednja registarska pločica), oštećeno, izmijenjeno (uključujući bojenje) ili da ga ne sakriva dodatna oprema postavljena na prednjem dijelu vozila (na rešetki ili logotipu itd.).

Aktivno upravljanje vozilom *9*

Sustav pruža informacije o dinamici vozila računalu ***1*** (brzina, bočno ubrzanje itd.) i upravlja kočionim sustavom radi upravljanja usporavanjem i održavanja vozila zaustavljenim.

Da bi se omogućio ispravan rad sustava, područja radara i kamere moraju se održavati čistima i na njima se ne smiju izvoditi preinake.

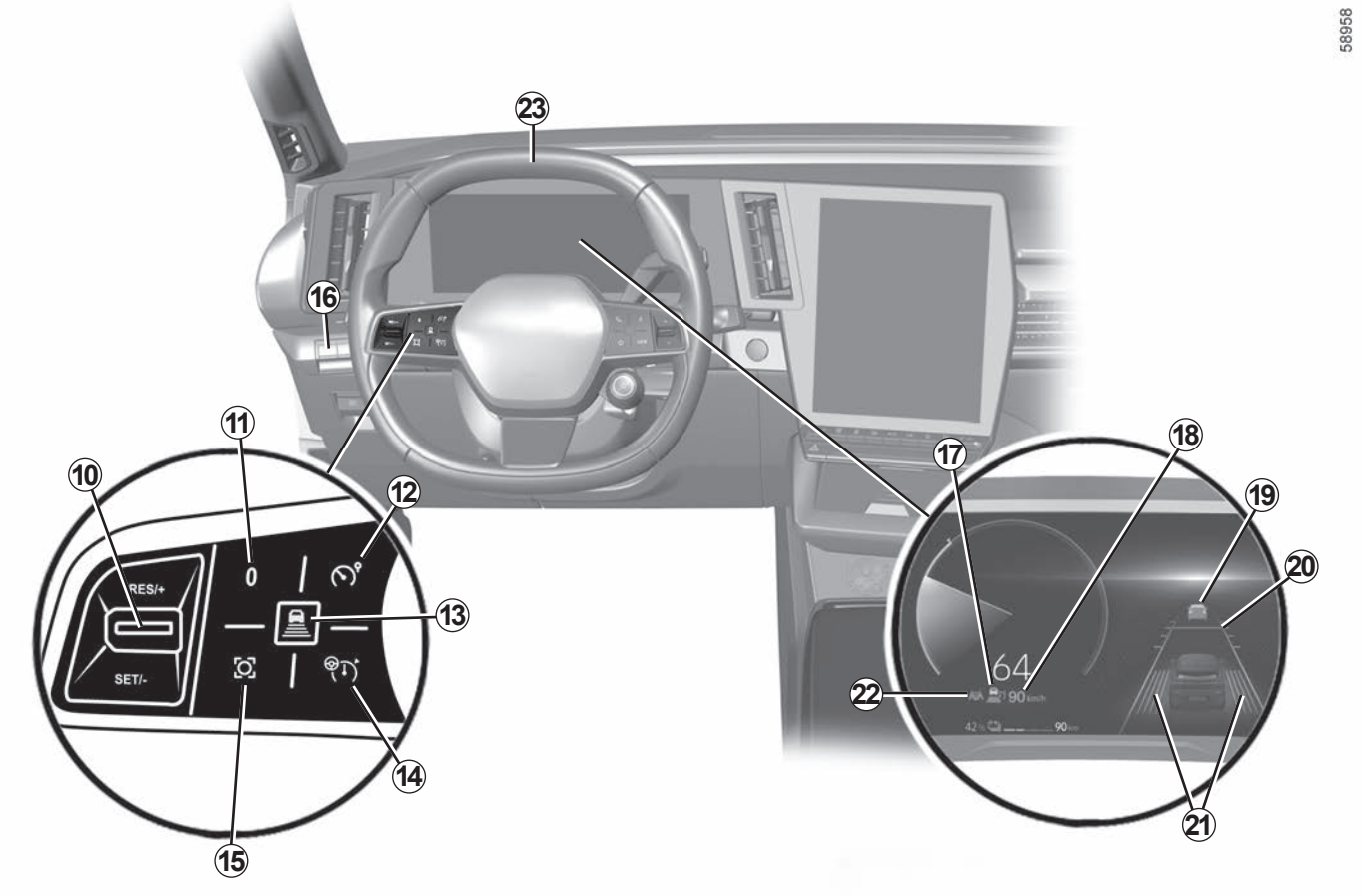
58958
23
16
11
10
12
13
14
15
RES/+
SET/-
0
17
18
19
20
21
22
64
90

Komande

10 – Prema gore: uključivanje, povećanje putne brzine ili podsjetnik na upamćenu putnu brzinu (**RES/+**).

– Prema dolje: aktiviranje, smanjenje putne brzine spremanje trenutačne brzine (**SET/-**).

11 Uključene funkcije postavite u stanje mirovanja (s pohranjenom putnom brzinom) (**0**).

12 Uključivanje/isključivanje ograničivača brzine .

13 Podešavanje razmaka između vozila.

14 Glavni prekidač za uključivanje/isključivanje prilagodljivog regulatora brzine Stop and Go.

15 Skočni gumb (ovisno o vozilu): prilagodite zadanu vrijednost brzine otkrivenim ograničenjima brzine ➥ 2.71.

16 Prekidač za uključivanje/isključivanje funkcije “Sustav zadržavanja traka” .

Prikazi na instrumentnoj ploči

17 Kontrolno svjetlo funkcije prilagodljivog regulatora brzine Stop and Go .

18 Pohranjena putna brzina.

19 Vozilo ispred.

20 Pohranjeni sigurnosni razmak.

21 Pokazivači lijeve i desne crte

22 Kontrolno svjetlo funkcije “Pomoć pri centriranju traka.”.

Kolo upravljača *23*

Vozač mora uvijek držati ruke na kolu upravljača.

Ako vozač okrene upravljač dovoljnom snagom, funkcija “Pomoć pri centriranju traka.” se obustavlja kako bi vozač mogao ponovno preuzeti kontrolu nad vozilom.

U određenim uvjetima (oštri zavoji itd.) na kolu upravljača može se aktivirati vibracija u svrhu upozorenja vozača da mora vratiti kontrolu nad vozilom.

Ako vozač ne rukuje kolom upravljača (nisu prepoznate ruke na upravljaču), funkcija “Pomoć pri centriranju traka.” isključuje se nakon nekoliko upozorenja.

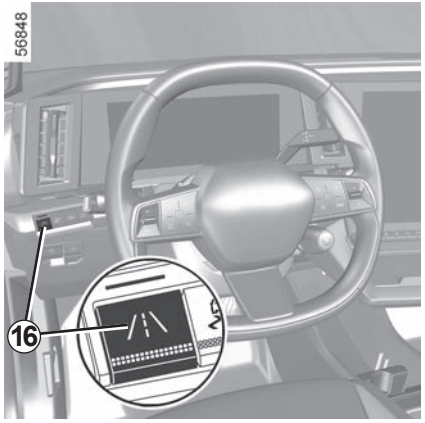

Uključivanje funkcije “Pomoć pri centriranju traka.”

Funkciju “Pomoć pri centriranju traka.” morate prethodno odabrati na multimedijskom zaslonu kako biste je uključili.

U izborniku “Vozilo” odaberite karticu “Pomoć pri vožnji” i zatim izbornik “Sustav zadržavanja traka”.

Odaberite “Pomoć pri centriranju traka.”.

Ovaj odabir ostaje pohranjen kada je vozilo zaustavljeno.

Usluga “Sustav zadržavanja traka” mora biti uključena. Ako kontrolno svjetlo upozorenja na gumbu ***16*** ne svijetli, pritisnite gumb ***16*** .

Na instrumentnoj se ploči pojavljuje poruka “sustav držanja vozne trake aktiviran” kojom se potvrđuje da je funkcija uključena.

Ovaj status ostaje pohranjen kada je vozilo zaustavljeno.

Prilagodljivi regulator brzine Stop and Go mora biti uključen.

Za uključivanje te funkcije pritisnite gumb ***14***. Na ploči s instrumentima pojavit će se poruka “Aktivna pomoć u vožnji spremna”: POSTAVI za uključivanje”.

Kontrolno svjetlo ***22*** na instrumentnoj ploči prikazano je u sivoj boji.

Sada pritisnite komandu na upravljaču ***10*** prema dolje (**SET/-**).

Uključuje se sustav “Active Driver Assist” koji obuhvaća prilagodljiv regulator brzine Stop and Go i funkciju “Pomoć pri centriranju traka.”.

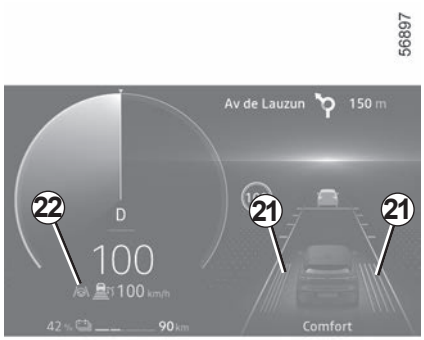

Kontrolno svjetlo ***22*** prikazuje se u zelenoj boji, a pokazivači lijeve i desne linije ***21*** prikazuju se na instrumentnoj ploči kao potvrda da je funkcija uključena i da usmjerava vaše vozilo u središte prometne trake.
Funkciju “Pomoć pri centriranju traka.” možete isključiti u svakom trenutku pomicanjem upravljača. Čim prestanete okretati upravljač, funkcija “Pomoć pri centriranju traka.” ponovno će se uključiti.

Napomena: kada upotrebljavate funkciju “Pomoć pri centriranju traka.”, morate držati ruke na upravljaču.

Stavljanje funkcije “Pomoć pri centriranju traka.” u stanje mirovanja

Funkcija “Pomoć pri centriranju traka.” automatski se stavlja u stanje mirovanja u sljedećim slučajevima:

– prilagodljivi regulator brzine Stop and Go stavlja se u stanje pripravnosti ➥ 2.84

– sustav više ne prepoznaje linije ili je prepoznao samo jednu liniju na vašoj prometnoj traci;

– kada je prometna traka preuska ili preširoka;

– sustav ne prepoznaje ruke na kolu upravljača;

– zavoj je preoštar;

– u nekim uvjetima vožnje (kružni tok, raskrižje, itd.);

– brzina vozila veća je od približno 150 km/h ili 160 km/h, ovisno o vozilu;

– brzina vozila manja je od otprilike 60 km/h, bez vozila ispred;

– vozilo dodiruje ili prelazi liniju;

– sustav ima privremene poteškoće (na primjer: kamera je prekrivena prljavštinom, blatom, snijegom, kondenzacijom itd.).

Određene radnje koje izvodi vozač također će zaustaviti funkciju “Pomoć pri centriranju traka.”:

– uključivanje pokazivača smjera;

– okrećući volan dovoljnom snagom.

Stanje mirovanja funkcije potvrđuje se prikazom kontrolnog svjetla ***22*** te pokazivača lijeve i desne linije ***21*** u sivoj boji na instrumentnoj ploči.

Važno: noge morate držati u blizini papučica i ruke na upravljaču u svakom trenutku da biste bili spremni za bilo koji događaj.

56897

Nakon ispunjavanja svih uvjeta, funkcija ponovno usmjerava vozilo u sredinu prometne trake. Kontrolno svjetlo ***22*** te pokazivači lijeve i desne linije ***21*** prikazuju se u zelenoj boji na instrumentnoj ploči.

Možete djelovati na **putanju vozila** okretanjem kola upravljača u bilo kojem trenutku.

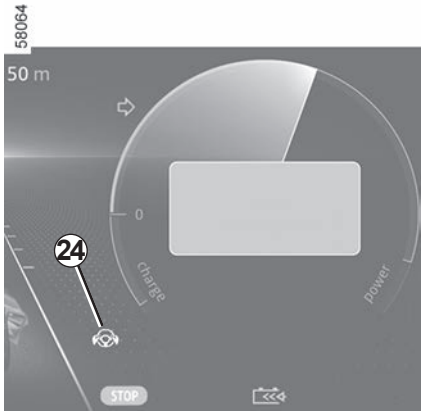

“Drži ruke na volanu” upozorenje

Kada funkcija “Pomoć pri centriranju traka.” više ne može otkriti vaše ruke na kolu upravljača, uključit će se nekoliko razina upozorenja:

– **nakon 15 sekundi** na instrumentnoj se ploči pojavljuje poruka “Drži ruke na volanu” i kontrolno svjetlo u žutoj boji;

– **nakon otprilike 30 sekundi** na instrumentnoj se ploči pojavljuju poruka “Drži ruke na volanu” i kontrolno svjetlo ***24*** u crvenoj boji popraćene zvučnim signalom koji postepeno postaje sve glasniji;

– **nakon otprilike 45 sekundi** izvori zvuka u vozilu prelaze u stanje mirovanja, zvučni signal oglašava se neprekinuto, isključuje se kontrolno svjetlo ***24***, a na instrumentnoj se ploči prikazuje poruka “Držanje vozne trake isključeno” **u crvenoj boji: funkcija “Pomoć pri centriranju traka.” je isključena.**

Tijekom prve dvije razine upozorenja, kada sustav ponovno prepozna prisutnost ruku vozača na kolu upravljača, sustav zaustavlja upozorenja. Funkcija nastavlja usmjeravati vozilo prema sredini prometne trake.

Ako vozač ne stavi ruke na upravljač nakon prikaza upozorenja, oglasit će se zvučni signal i zatreptati kontrolno svjetlo ***24*** na instrumentnoj ploči.

Potom se na kratko primjenjuju kočnice kako bi se vozača obavijestilo o tome da mora ponovno preuzeti kontrolu nad vozilom stavljanjem ruku na upravljač.

Ako vozač ne reagira, funkcija “Active Driver Assist” uključit će svjetla upozorenja i početi usporavati vozilo do potpunog zaustavljanja.

Vozač može prekinuti manevar i isključiti Active Driver Assist u bilo kojem trenutku stavljanjem ruku na upravljač, kočenjem ili isključivanjem funkcije “Pomoć pri centriranju traka.” ili funkcije prilagodljivog regulatora brzine Stop and Go.

“Drži ruke na volanu” upozorenje (nastavak)

Napomena: u nekim situacijama funkcija “Pomoć pri centriranju traka.” možda neće prepoznati ruke na kolu upravljača te može emitirati zvučni signal:

– vozač drži kolo upravljača vrlo lagano;

– vozač nosi rukavice;

– ...

Ako se funkcija “Pomoć pri centriranju traka.” isključi jer nisu prepoznate ruke vozača na upravljaču, funkcija prilagodljivog regulatora brzine Stop and Go nastavlja raditi.

Upozorenje povezano s kapacitivnim senzorom: zabranjeno je postavljanje pribora na kolo upravljača (zaštitni poklopac i sl.).

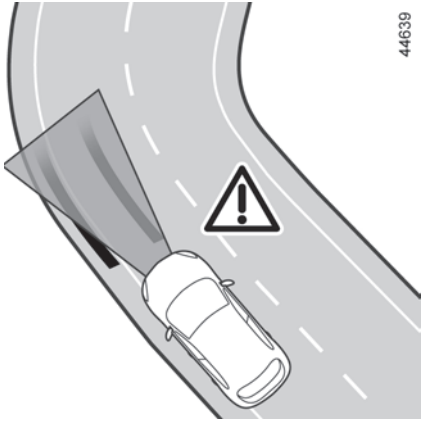

U slučaju oštrog zavoja

U slučaju oštrog zavoja i ovisno o brzini vozila, sposobnosti funkcije za zadržavanje u prometnoj traci bit će ograničene te zahtijevaju trenutačnu radnju vozača na kolu upravljača kako bi funkcija mogla nastaviti održavati vozilo u središtu prometne trake.

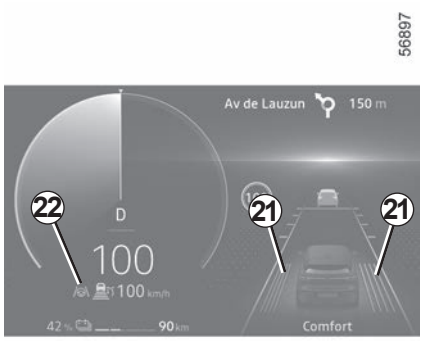

Ako vozač ne intervenira, funkcija pokreće vibriranje kola upravljača da bi ukazala na to da će vozilo ubrzo prijeći liniju te da vozač mora odmah djelovati.

Kontrolno svjetlo ***22*** te pokazivač lijeve ili desne linije ***21*** prikazuju se u crvenoj boji na instrumentnoj ploči.

Ako vozilo u potpunosti prijeđe liniju te izađe iz prometne trake, ili ako je zavoj preoštar, funkcija "Pomoć pri centriranju traka." stavlja se u stanje mirovanja.

Stanje mirovanja funkcije potvrđuje se prikazom kontrolnog svjetla ***22*** te pokazivača lijeve i desne linije ***21*** u sivoj boji na instrumentnoj ploči.

Funkcija "Pomoć pri centriranju traka." ne može pomoći vozaču pri ulasku na kružni tok ili raskrižje i može se automatski prebaciti u stanje mirovanja (pogledajte prethodne stranice).

U svim slučajevima vozač mora djelovati na upravljač kako bi upravljao putanjom vozila u tim uvjetima vožnje.

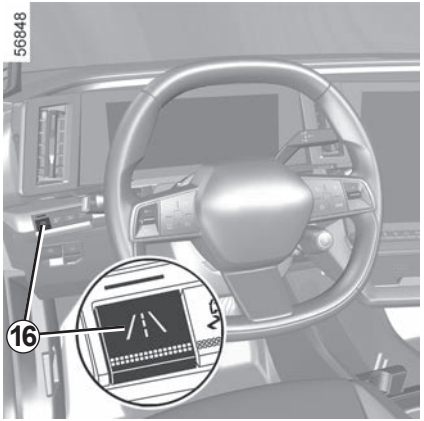

Isključivanje funkcije “Pomoć pri centriranju traka.”

Funkcija “Pomoć pri centriranju traka.” je isključena ako:

– pritisnite prekidač ***16***. Isključivanje funkcije potvrđuje se prikazivanjem poruke “sustav držanja vozne trake deaktiviran” na instrumentnoj ploči.

Napomena: jednim pritiskom na prekidač ***16*** isključit ćete funkciju “Pomoć pri centriranju traka.”, ali to neće utjecati na rad funkcije prilagodljivog regulatora brzine Stop and Go;

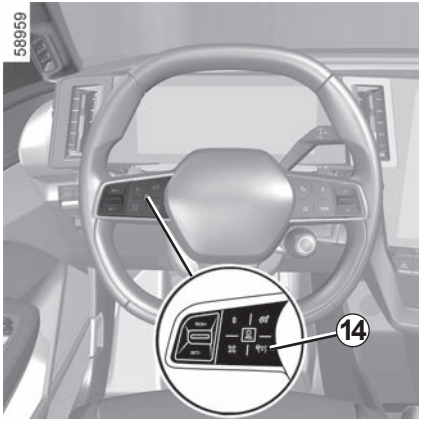

– prilagodljivi regulator brzine Stop and Go je isključen. ➥ 2.84.

Napomena: pritiskom gumba ***14*** istodobno se isključuje funkcija prilagodljivog regulatora brzine Stop and Go i funkcija “Pomoć pri centriranju traka.”;

– sustav više ne prepoznaje ruke vozača na upravljaču u trajanju od otprilike 45 sekundi;

– poništen je odabir funkcije “Pomoć pri centriranju traka.” putem multimedijskog zaslona (u domeni “Vozilo”, odaberite karticu “Pomoć pri vožnji”, zatim izbornik “Sustav zadržavanja traka”).

Kontrolno svjetlo ***22*** i pokazivači lijeve i desne linije ***21*** nestaju s instrumentne ploče.

smetnje u radu

Ako je otkrivena neispravnost u radu funkcije “Pomoć pri centriranju traka.”, prikazuje se poruka “Pomoć pri vožnji nedostupna” ili “Pomoć pri vožnji nedostupna” na instrumentnoj ploči i funkcija se isključuje.

Funkcija prilagodljivog regulatora brzine Stop and Go i dalje radi.

Obratite se ovlaštenom zastupniku.

Sustav “Active Driver Assist” dodatna je pomoć u vožnji. Ni u kojem slučaju ne može zamijeniti vozačevu odgovornost za poštivanje ograničenja brzine i sigurnosnih razmaka ili njegovu pažnju.

Vozač mora uvijek imati kontrolu nad vozilom.

Vozač mora uvijek prilagoditi putanju i brzinu u skladu s okolicom i uvjetima vožnje, bez obzira na naputke sustava.

Osim linija koje označavaju prometne trake i znakova ograničenja brzine unutar granica otkrivanja sustava, sustav ne prepoznaje ostale prometne informacije (semafore, ostale prometne znakove, pješačke prijelaze itd.). Oni ne pokreću nikakvo upozorenje ili reakciju sustava.

Sustav “Active Driver Assist” upotrebljava funkcije prilagodljivog regulatora brzine Stop and Go i “Pomoć pri centriranju traka.”. Sustav se ni u kojem slučaju ne smije smatrati senzorom prepreke ili sustavom protiv sudara.

Sustav “Active Driver Assist” upotrebljavajte isključivo izvan naseljenih područja, na širokim cestama s vidljivim prometnim trakama.

Ne smije se upotrebljavati tijekom gustog prometa, na zavojitoj ili skliskoj cesti (poledica, voda na cesti, šljunak) ili tijekom nepovoljnih vremenskih uvjeta (magla, kiša, bočni vjetar itd.).

Opasnost od nesreće.

Zahvati/popravci sustava

– U slučaju udarca može se promijeniti poravnanje radara i/ili kamere i to može utjecati na njihov rad. Isključite sustav i obratite se ovlaštenom zastupniku.

– Svaki zahvat u blizini radara i/ili kamere (zamjene, popravci, preinake vjetrobranskog stakla, bojenje itd.) mora izvršiti kvalificirani stručnjak.

Samo je ovlašteni servis kvalificiran za obavljanje zahvata na sustavu.

Isključivanje sustava

Sustav morate isključiti u sljedećim slučajevima:

– vozilo se kreće zavojitom cestom;
– vozilo se vuče (u kvaru);
– vozilo vuče prikolicu ili kamp-prikolicu;
– tijekom vožnje u tunelu ili blizu metalne konstrukcije;
– prilikom dolaska vozila do naplatnih kućica, do područja s radovima na cesti ili na usku prometnu traku;
– tijekom vožnje uzbrdo ili nizbrdo po vrlo strmom nagibu;
– tijekom slabe vidljivosti (jako sunce, magla itd.);
– tijekom loših vremenskih uvjeta (kiša, snijeg, bočni vjetar itd.);
– tijekom vožnje skliskim kolnikom (kiša, snijeg, šljunak itd.);
– oštećeno je područje kamere (npr. unutarnje ili vanjsko područje vjetrobranskog stakla) ili je vjetrobransko staklo puknuto ili iskrivljeno;
– oštećeno je područje radara (udarci i sl.);
– površina upravljača je oštećena ili vlažna.

U slučaju da se sustav ponaša na neuobičajeni način, isključite ga i obratite se ovlaštenom zastupniku.

Rad sustava mogu ometati ili oštetiti određeni uvjeti kao što su na primjer:

– prekriveno vjetrobransko staklo ili područje senzora (prljavština, led, snijeg, kondenzacije itd.). Učestalo provjeravajte čistoću i stanje vjetrobranskog stakla, metlica brisača vjetrobranskog stakla i prednjeg branika.

– složeno okruženje (tunel itd.);

– loši vremenski uvjeti (snijeg, jaka kiša, tuča, poledica itd.);

– loša vidljivost (po noći, magla itd.);

– loš kontrast između vozila ispred i okoline (npr. bijelo vozilo u snježnom području itd.);

– zaslijepljenost (jako sunce, svjetla vozila iz suprotnog smjera itd.);

– uska, zavojita ili valovita cesta (oštri zavoji itd.);

– sustav prepoznaje linije katrana kao prometne crte;

– prometne trake koje se sužavaju/proširuju;

– oznake na tlu koje su izlizane, nisu dobro vidljive ili su široko razmaknute (linije su djelomično izbrisane itd.);

– višestruke oznake na cesti (područje radova na cestama, klizave ceste koje se povezuju sa susjednim autocestama, tvrd rub kolnika itd.);

– prometni znakovi koji ne sadržavaju strelicu, smješteni na izlazu s autoceste;

– područje sa slabom povezivošću zbog čega je nemoguće geolocirati vozilo ili karte koje nisu ažurne;

– vozilo sa značajnom razlikom u brzini;

– upotreba tepiha koji nisu prilagođeni vozilu. Na strani vozača upotrebljavajte isključivo tepihe prikladne za vaše vozilo, koji se pričvršćuju na prethodno ugrađena pričvršćenja, te redovito provjeravajte njihovo pravilno pričvršćenje. Nemojte postavljati više tepiha jedan na drugi.

Opasnost od zaglavljenja papučica.

U tim slučajevima:

– Postoji opasnost od neželjenog kočenja ili ubrzavanja.

– Postoji opasnost od neželjene i neispravne korekcije putanje ili se putanja uopće neće korigirati.

Mnoge nepredvidljive situacije mogu utjecati na rad sustava. Neke predmete ili vozila koji se mogu pojaviti u području prepoznavanja kamere ili radara sustav može pogrešno interpretirati što može dovesti do neprikladnog ubrzavanja ili kočenja.

Uvijek mora paziti na iznenadne događaje koji se mogu dogoditi tijekom vožnje. Uvijek imajte vozilo pod kontrolom držanjem nogu u blizini papučica i ruku na upravljaču da biste mogli reagirati u bilo kojem slučaju.

POMOĆ PRI PARKIRANJU (1/6)

Načelo rada

Ultrazvučni senzori, označeni strelicama ***1***, ugrađeni su u branike da bi mjerili udaljenost između vozila i prepreke.

To mjerenje se očituje zvučnim signalima čija se frekvencija povećava s približavanjem prepreci, sve dok se ne pretvori u jedan neprekinuti zvučni signal kada se vozilo približi prepreci na udaljenost od otprilike 20 ili 30 centimetra.

Ovisno o konfiguraciji vozila, sustav otkriva prepreke ispred, iza i s obje strane vozila.

Sustav pomoći pri parkiranju uključuje se samo ako vozilo vozi brzinom manjom od otprilike 10 km/h.

Funkcija ne uzima u obzir sustave vuče ili nošenja koje sustav ne prepoznaje.

Položaj ultrazvučnih senzora *1*

Ultrazvučni senzori označeni strelicama ***1*** i ne smiju biti prekriveni (prljavštinom, blatom, snijegom ili loše postavljenom/pričvršćenom registarskom pločicom), udareni, izmijenjeni (uključujući i boju na karoseriji) ili zaklonjeni dodatnom opremom ugrađenom na stražnji i/ili, ovisno o vozilu, prednji kraj vašeg vozila.

Ova funkcija predstavlja dodatnu pomoć u vožnji.

Ona dakle ne može, niti u jednom slučaju, zamijeniti oprez i odgovornost vozača prilikom vožnje unazad.

Vozač uvijek mora paziti na iznenadne situacije koje se mogu desiti u vožnji: stoga prilikom upravljanja vozilom uvijek pazite na male, uske i pomične prepreke (kao što su, na primjer, djeca, životinje, dječja kolica, bicikli, kamenje, stupovi itd.) u mrtvom kutu.

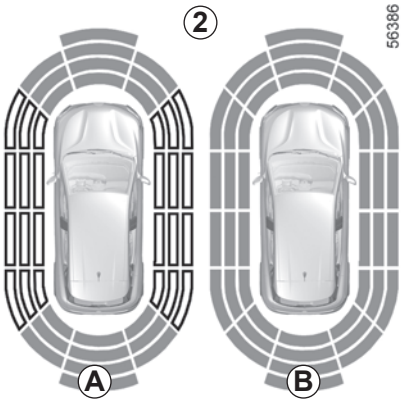

Napomena: zaslon ***2*** omogućuje prikaz okruženja vozila kao dodatak zvučnim signalima.

Treba se prijeći nekoliko metara prije nego se uključi bočno otkrivanje.

Kada sva područja imaju sivu pozadinu, nadzire se cijeli prostor oko vozila.

– ***A***: analiza prostora oko vozila u tijeku:

– ***B***: analiza prostora oko vozila je završena.

Napomena: za vozila s funkcijom “360° Kamera” ➥ 2.138, analiza okruženja vozila (područja ***A*** i ***B***) ne prikazuje se u načinu “Prikaz područja iz ptičje perspektive” ili “Bočni prikaz”.

Rad

Otkrivena je većina predmeta koji se nalaze ispred, iza i sa strane vozila.

Ovisno o udaljenosti prepreke, povećava se učestalost zvučnih signala sve dok ne postane stalni signal na udaljenosti od 20 cm za prepreke sa strane i 30 cm za prepreke ispred ili iza vozila. Na zaslonu ***C*** prikazat će se zeleno, narančasto (ili žuto, ovisno o vozilu) i crveno područje.

Napomena: u slučaju promjene putanje tijekom manevra, može se dogoditi da se kasno signalizira opasnost od sudara s preprekom.

U slučaju udarca u podvozje vozila prilikom vožnje (npr. kontakt s rubnim kamenom, povišenim pločnikom ili bilo kojom preprekom na cesti), možete oštetiti vozilo (npr. deformirati ovjes).

Kako bi se izbjegla opasnost od nesreće, dajte vozilo na pregled ovlaštenom servisu marke.

POMOĆ PRI PARKIRANJU (3/6)

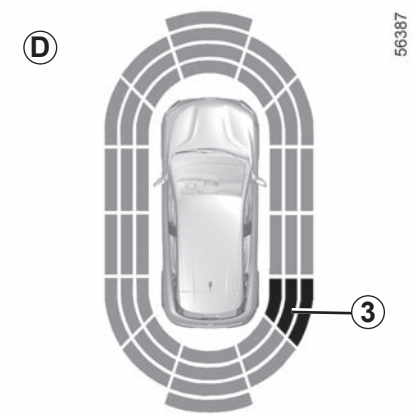

Otkrivanje prepreka sa strane

Ovisno o smjeru kotača, sustav određuje putanju vozila i upozorava na opasnost od sudara s preprekom ***3*** koja se nalazi sa strane vozila.

Kada se otkrije prepreka sa strane vozila:

– ako postoji opasnost od sudara zvučni signali se sve češće oglašavaju kako se vozilo približava prepreci sve dok ne postanu stalni. Na zaslonu ***D*** prikazuju se zelena, narančasta i crvena područja;

– ako nema opasnosti od sudara prilikom približavanja prepreci neće se oglasiti niti jedan zvučni signal. Zelena, narančasta i crvena područja iscrtkano će se prikazati na zaslonu ***D***.

Napomena: u slučaju promjene putanje tijekom manevra, može se dogoditi da se kasno signalizira opasnost od sudara s preprekom.

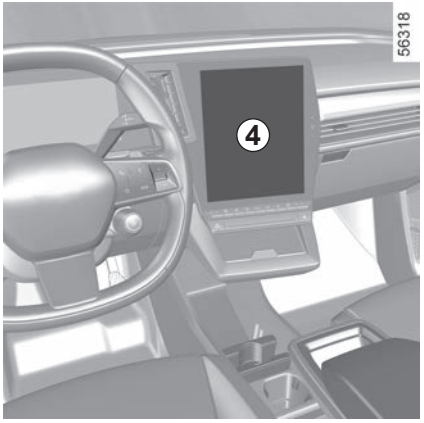

Uključivanje/isključivanje

Na multimedijskom zaslonu “Vozilo” Svijet tvog ***4***, pritisnite izbornik “Pomoć pri parkiranju”.

Aktivirajte ili deaktivirajte područja pokrivena ultrazvučnim detektorima.

U slučaju udarca u podvozje vozila prilikom vožnje (npr. kontakt s rubnim kamenom, povišenim pločnikom ili bilo kojom preprekom na cesti), možete oštetiti vozilo (npr. deformirati ovjes).

Kako bi se izbjegla opasnost od nesreće, dajte vozilo na pregled Predstavniku marke.

Podešavanja

Ovisno o vozilu, kada je vozilo zaustavljeno, a motor radi, neke postavke možete podesiti na multimedijskom zaslonu ***4***.

Više informacija potražite u knjižici uputstava multimedijskog sustava.

U domeni “Vozilo” odaberite izbornik “Pomoć pri parkiranju”, zatim “Zvuk”.

Možete promijeniti sljedeće parametre:

– “Vrsta zvuka”: odaberite vrstu zvučnog upozorenja;

– “Glasnoća”: podesite glasnoću upozorenja otkrivanja prepreke s pomoću trake za glasnoću.

Isključivanje zvuka sustava

Uključite ili isključite zvuk pomoći pri parkiranju.

Napomena: ako isključite zvuk, zvučni vas signali više neće upozoravati prilikom približavanja prepreci.

Ručno isključivanje sustava pomoći pri parkiranju

Funkciju morate onemogućiti u sljedećim slučajevima:

– ako se oprema za vuču, nošenje ili prikolica koju sustav ne prepoznaje nalazi ispred ultrazvučnih senzora;

– u slučaju oštećenja ultrazvučnih senzora.

Automatsko isključivanje pomoći pri parkiranju sprijeda

Sustav se isključuje:

– kada je brzina vozila veća od otprilike 10 km/h;

– kada je vozilo zaustavljeno više od otprilike pet sekundi i kada je otkrivena prepreka (u slučaju gužve…);

– kada ste u položaju **N**;

– kada se otkrije kvar u radu.

Napomena: ako je vozilo opremljeno kukom za vuču koju sustav prepoznaje, isključuje se samo funkcija pomoći pri parkiranju unatrag.

smetnje u radu

Kada sustav otkrije neku smetnju u radu, uključuje se zvučni signal prilikom prvog uključivanja brzine za vožnju unazad u trajanju od otprilike tri sekunde, koji je popraćen porukom “Provjeriti park. senzore” na instrumentnoj ploči. Provjerite jesu li ultrazvučni senzori čisti. Ako se poruka i dalje prikazuje, obratite se ovlaštenom zastupniku.

Kada se vozilo kreće brzinom manjom od otprilike 10 km/h, neki izvori buke (motocikl, kamion, pneumatska bušilica itd.) mogu uključiti zvučne signale pomoći pri parkiranju.

Zahvati/popravci sustava

– U slučaju udarca može se promijeniti poravnanje senzora i to može utjecati na njihov rad. Isključite funkciju i obratite se ovlaštenom zastupniku.

– Svaki zahvat na području na kojem se nalaze senzori (popravci, zamjene itd.) mora izvršiti kvalificirani stručnjak.

Samo je ovlašteni servis kvalificiran za obavljanje zahvata na sustavu.

U slučaju smetnji na sustavu

Rad sustava mogu ometati ili oštetiti određeni uvjeti kao što su na primjer:

– loši vremenski uvjeti (kiša, snijeg, tuča, poledica itd.);

– u slučaju izlaganja jakim elektromagnetskim valovima (pod visokonaponskim vodovima, itd.);

– neke vrste buke (motocikl, kamion, pneumatska bušilica itd.);

– postavljanje neprikladne kuke za vuču ili druge vučne opreme.

Opasnost od lažnih upozorenja ili neprikazivanja upozorenja

U slučaju da se sustav ponaša na neuobičajeni način, isključite ga i obratite se ovlaštenom servisu.

POMOĆ PRI PARKIRANJU (6/6)

Ograničenja u radu sustava

– Područje oko senzora mora ostati čisto i na njemu se ne smiju raditi izmjene kako bi se omogućio ispravan rad sustava.
– Manje objekte koji se kreću u blizini vozila (motocikle, bicikle, pješake itd.) sustav možda neće prepoznati.
– Sustav možda neće otkriti predmete koji su preblizu vozila.
– Sustav možda neće izdati upozorenje kada postoji značajna razlika u brzini drugih vozila ili objekata.
– Tijekom promjene putanje tijekom manevra sustav može prijaviti prepreke s odgodom.
– Kad vozilo vuče prikolicu, stražnji sustav pomoći pri parkiranju mora biti isključen.

Isključenje funkcije

Funkciju morate onemogućiti u sljedećim slučajevima:

– područje oko senzora je oštećeno;
– vozilo je opremljeno uređajem za vuču koji sustav ne prepoznaje (kugla, kuka, adapter itd.).

AKTIVNO NAGLO KOČENJE U VOŽNJI UNAZAD (1/3)

Osim funkcije "Pomoć pri parkiranju" ➥ 2.122 I pomoću podataka iz četiri središnja senzora na stražnjem dijelu vozila, sustav otkriva fiksne prepreke koje se nalaze iza vašeg vozila. Ako postoji značajna opasnost od sudara, sustav automatski pokreće kočenje vozila.

Napomena: provjerite da četiri središnja senzora na stražnjem dijelu vozila nisu prekrivena (prljavštinom, blatom, snijegom itd.).

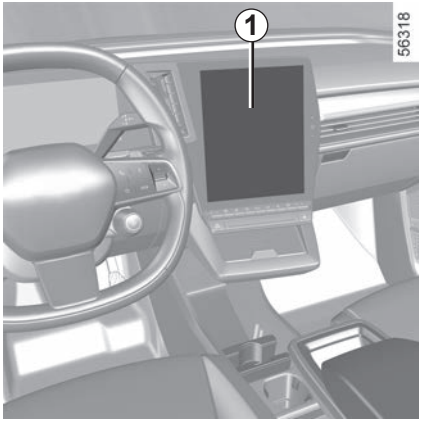

Zahvat

Otkrivanje nepomičnih stražnjih prepreka
U stupnju za vožnju unatrag (pri brzinama od 3 km/h do 10 km/h), ako postoji opasnost od sudara s nepomičnom preprekom, sustav **automatski uzrokuje kočenje vozila**.

Vizualne povratne informacije ⚠ ***2*** prikazuju se na multimedijskom zaslonu ***1***, popraćene zvučnim signalom.

Nakon zaustavljanja vozila, vozač mora držati vozilo u zaustavljenom položaju držeći nogu na papučici kočnice.

Ova funkcija predstavlja dodatnu pomoć u vožnji. Ta funkcija ni u kojem slučaju ne zamjenjuje oprez i odgovornost vozača koji stalno mora imati kontrolu nad svojim vozilom.

U slučaju udarca u podvozje vozila prilikom vožnje (npr. kontakt s rubnim kamenom, povišenim pločnikom ili bilo kojom preprekom na cesti), možete oštetiti vozilo (npr. deformirati ovjes).

Kako bi se izbjegla opasnost od nesreće, dajte vozilo na pregled ovlaštenom servisu marke.

AKTIVNO NAGLO KOČENJE U VOŽNJI UNAZAD (2/3)

Uključivanje, isključivanje sustava

Za uključivanje ili isključivanje funkcije putem multimedijskog zaslona, pogledajte multimedijski zaslon ***1***, odaberite Svijet “Vozilo”, a zatim “Pomoć pri parkiranju”. Odaberite “Aktivno stražnje kočenje u hitnom slučaju”.

Ako je funkcija isključena, na multimedijskom zaslonu prikazuje se kontrolno svjetlo OFF ***3***.

smetnje u radu

Kad sustav otkrije smetnju u radu, aktivno naglo kočenje u stupnju za vožnju unatrag automatski se deaktivira.

Svjetlo upozorenja OFF ***3*** prikazuje se na multimedijskom zaslonu popraćeno, ovisno o vrsti kvara, sljedećom porukom na instrumentnoj ploči:

– “Parking senzori nedostupni”;
ili

– “Provjeriti park. senzore”;
ili

– “Pomoć pri vožnji nedostupna”;
ili

– “Provjeri pomoć pri vožnji”.

Ovisno o vozilu, uz poruku se prikazuje svjetlo upozorenja na instrumentnoj ploči.

Očistite ultrazvučne senzore. Ako se problem i dalje javlja, potražite savjet Predstavnika marke.

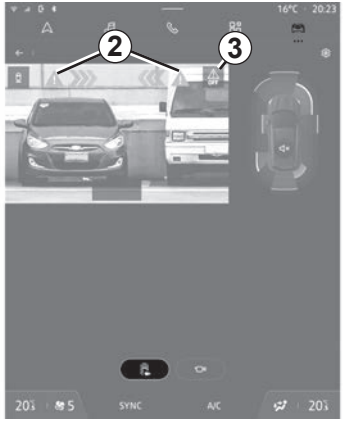

Ako sustav prepozna da je vaše vozilo opremljeno kukom za vuču i priključena je prikolica, aktivno naglo kočenje u stupnju za vožnju unazad automatski se isključuje i na instrumentnoj ploči prikazuje se sljedeća poruka: “Prikolica: isključeni su senzori za parkiranje” uz kontrolno svjetlo OFF ***3*** prikazano na multimedijskom zaslonu.

Aktivno naglo kočenje u vožnji unazad

Ova funkcija predstavlja dodatnu pomoć u vožnji. Funkcija ne može, u niti jednom slučaju, zamijeniti oprez i odgovornost vozača.

Neki klimatski i uvjeti okoliša mogu poremetiti ili oštetiti sustav. Posljedično, vozač uvijek mora biti spreman na iznenadne situacije koje se mogu desiti u vožnji: stoga prilikom manevriranja uvijek pazite da u mrtvom kutu nema malih, uskih i pomičnih prepreka (kao što su, na primjer, djeca, životinje, dječja kolica, bicikli, kamenje, stupovi, oprema za vuču itd.).

Aktiviranje ove funkcije može biti odgođeno ili onemogućeno ako sustav prepozna da vozač ima kontrolu nad vozilom (okretanje upravljača, pritiskanje papučica itd.).

Zahvati/popravci sustava

– U slučaju udarca mogu stradati stražnji senzori i njihove performanse. Isključite funkciju i obratite se ovlaštenom zastupniku.

– Svaki zahvat na području na kojem se nalaze senzori (popravke, zamjene, izmjene branika itd.) mora izvršiti kvalificirani stručnjak.

Samo je ovlašteni servis kvalificiran za obavljanje zahvata na sustavu.

Isključenje funkcije

Morate isključiti funkciju ako se vozilo vuče (otklanjanje kvara) ili ako je vozilo opremljeno šipkom za vuču koju sustav ne prepoznaje.

U slučaju da se sustav ponaša na neuobičajeni način, isključite ga i obratite se ovlaštenom servisu.

UPOZORENJE PRILIKOM IZLASKA IZ PARKIRNOG MJESTA (1/4)

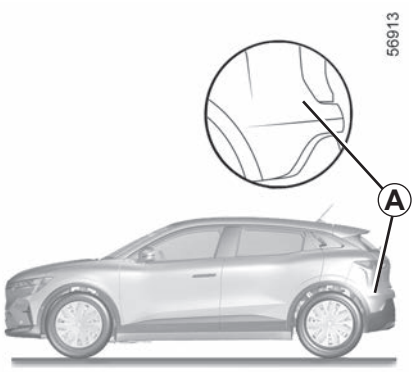

Koristeći se informacijama radara ugrađenih sa svake strane obloge stražnjeg branika (područje ***A***), sustav upozorava vozača kad se drugo vozilo pojavi u području otkrivanja ***B***.

Funkcija je uključena ako je:

– uključena brzina za vožnju unatrag

i

– vozilo zaustavljeno ili vozi malom brzinom.

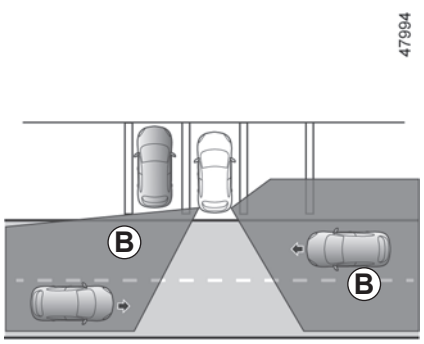

Sposobnost otkrivanja sustava ovisi o okruženju vozila (nepomični predmeti itd.) i stanju obloge branika itd.

Ova funkcija predstavlja dodatnu pomoć u vožnji. Ta funkcija ni u kojem slučaju ne zamjenjuje oprez i odgovornost vozača koji stalno mora imati kontrolu nad svojim vozilom.

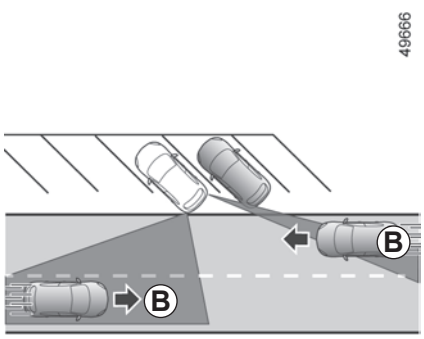

Osobitost

Pazite da područje radara ***A*** nije zaklonjeno (naljepnicama, blatom, snijegom itd.).

Ako je radar zaklonjen, na instrumentnoj ploči će se prikazati poruka “Bočni radar nema vidljivost”. Očistite područje na kojem se nalaze senzori.

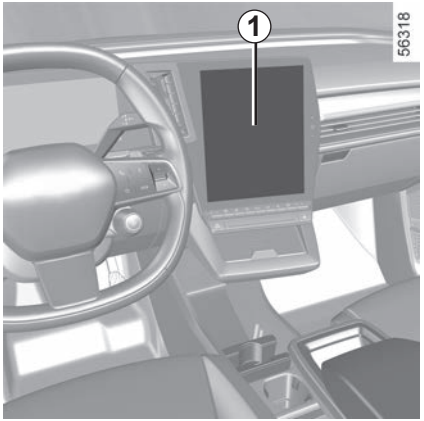

Uključivanje/isključivanje na multimedijskom zaslonu *1*

Za uključivanje ili isključivanje funkcije pogledajte upute za multimedijski sustav.

Odaberite ON ili OFF.

Rad

Funkcija vas upozorava ako je neko vozilo u području ***B*** i ako se približava vašem vozilu.

Kada se vozilo otkrije, pokazivači smjera ***2*** pale se na oba vanjska retrovizora ***3***.

Napomena: redovito čistite retrovizore ***3*** kako bi pokazivači bili vidljivi ***2***.

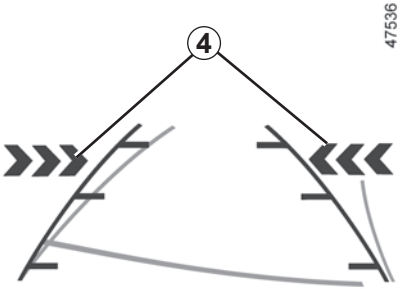

Pokazivači ***4*** na multimedijskom zaslonu pokazuju vam na kojoj je strani otkriveno vozilo koje se približava.

Napomena: redovito čistite kameru kako ne bi bila zaklonjena.

Pri vožnji unatrag, pokazivači ***2*** i ***4*** popraćeni su zvučnim signalom.

UPOZORENJE PRILIKOM IZLASKA IZ PARKIRNOG MJESTA (3/4)

smetnje u radu

Ako je vozilo opremljeno kukom za vuču koju sustav prepoznaje i na vozilo je priključena prikolica, upozorenje prilikom izlaska iz parkirnog mjesta automatski se isključuje i na instrumentnoj se ploči prikazuje sljedeća poruka “Pomoć pri vožnji nedostupna”.

Ako sustav otkrije pogrešku, na instrumentnoj ploči prikazuje se poruka “provjeriti bočne radare”. Obratite se ovlaštenom zastupniku.

Zbog prisutnosti senzora iza branika, preporučljivo je bilo kakav postupak koji se izvodi na braniku (popravak, zamjenu, bojenje itd.) prepustiti kvalificiranom stručnjaku.

Ograničenja u radu sustava

– Područje radara mora ostati čisto i ne njemu se ne smiju raditi izmjene kako bi se omogućio dobar rad sustava.

– Manje objekte (motocikle, bicikle, pješake itd.) koji se kreću prema vozilu sustav možda neće prepoznati.

Isključenje funkcije

Funkciju morate onemogućiti u sljedećim slučajevima:

– područje radara ***A*** je oštećeno (obloga stražnjeg branika);

– vozilo je opremljeno kukom za vuču koju sustav ne prepoznaje.

UPOZORENJE PRILIKOM IZLASKA IZ PARKIRNOG MJESTA (4/4)

Ova funkcija predstavlja dodatnu pomoć u vožnji. Ta funkcija ni u kojem slučaju ne zamjenjuje oprez i odgovornost vozača koji stalno mora imati kontrolu nad svojim vozilom.

Sustav se ni u kojem slučaju ne smije koristiti kao senzor prepreke ili sustav protiv sudara.

Zahvati/popravci sustava

– U slučaju udarca, položaji radara mogu se poremetiti i tako ometati funkciju. Isključite funkciju i obratite se ovlaštenom zastupniku.

– Svaki zahvat na području na kojem se nalaze radari (popravak, zamjenu, rad na karoseriji itd.) mora izvršiti kvalificirani stručnjak.

Samo je ovlašteni servis kvalificiran za obavljanje zahvata na sustavu.

U slučaju smetnji na sustavu

Rad sustava mogu ometati ili oštetiti određeni uvjeti kao što su na primjer:

– složeno okruženje (podzemno parkiralište, čelične strukture itd.)

– loši vremenski uvjeti (snijeg, jaka kiša, tuča, poledica itd.).

Isključenje funkcije

Morate isključiti funkciju ako se vozilo vuče (otklanjanje kvara) ili ako je vozilo opremljeno kukom za vuču koju sustav ne prepoznaje.

U slučaju da se sustav ponaša na neuobičajeni način, isključite ga i obratite se ovlaštenom zastupniku.

KAMERA ZA VOŽNJU UNAZAD (1/3)

Rad

Kada je uključena brzina za vožnju unazad, kamera ***1*** smještena na stražnjoj strani vozila prenosi prikaz područja iza vozila na multimedijalni zaslon ***2*** zajedno s jednom do tri linije indikatora udaljenosti ***3***, ***4*** ili ***5*** (fiksne, pomične i za prikolicu).

Ovaj sustav za svoj rad upotrebljava više linija vodilja (pomičnu za putanju i nepomičnu za udaljenost). Kada se dosegne crveno područje, možete si pomoći prikazom branika kako biste se precizno zaustavili.

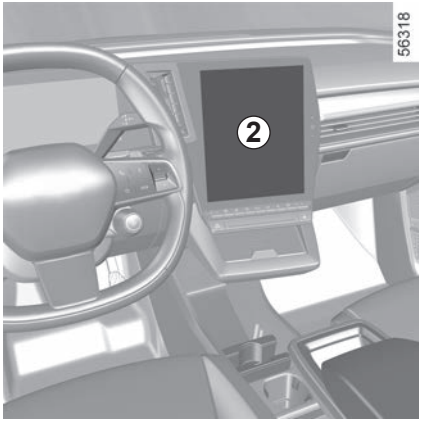

Nepomični indikator udaljenosti *3*

Fiksni indikator udaljenosti se sastoji od oznaka u boji ***A***, ***B*** i ***C*** koje označavaju udaljenost iza vozila:

– ***A*** (crvena) na otprilike 30 centimetara od vozila;
– ***B*** (žuta) na otprilike 70 centimetara od vozila;
– ***C***(zelena) na otprilike 150 centimetara od vozila.

Ovaj indikator udaljenosti ostaje fiksni i prikazuje putanju vozila ako su kotači u liniji s vozilom.

Pomični indikator udaljenosti 4

Prikazana je u plavoj boji na multimedijskom zaslonu ***2***. Označava putanju vozila ovisno o položaju upravljača.

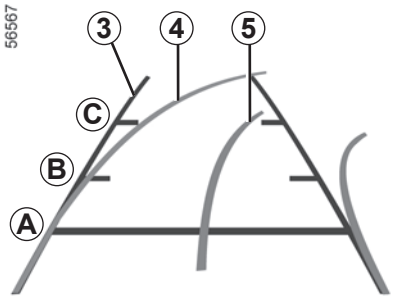

Indikator udaljenosti prikolice 5

Prikazana je u plavoj boji na multimedijskom zaslonu ***2***. Označava putanju kuke za vuču prikolice ovisno o položaju upravljača. Omogućuje vozaču da kuku za vuču postavi što bliže priključku za vuču prikolice.

“Prikaz prikolice”

Ako je na vozilo priključena prikolica u stupnju prijenosa za vožnju prema naprijed, pritisnite izbornik “Kamera” u načinu rada “Vozilo” vašeg multimedijskog zaslona ***2*** kako bi kamera ***1*** prenijela pogled na okoliš iza vozila na otprilike 30 sekundi.

KAMERA ZA VOŽNJU UNAZAD (2/3)

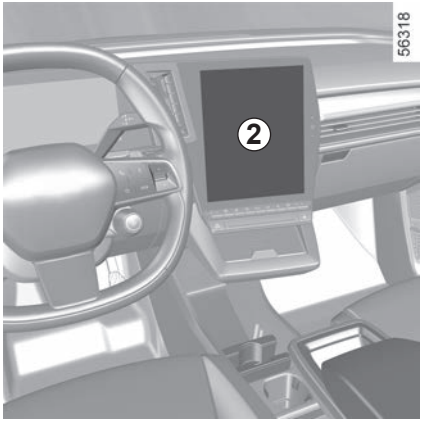

Postavke

Kada uključite stupanj prijenosa za vožnju unazad, na multimedijalnom zaslonu ***2*** pritisnite gumb “Postavke” kako biste dodali ili uklonili linije indikatora udaljenosti i prilagodili postavke slike kamere (svjetlina, kontrast itd.).

Više informacija potražite u knjižici uputstava multimedijskog sustava.

Pazite da kamera nije prekrivena (prljavštinom, blatom, snijegom, kapljicama vode itd.).

Funkcija “Zoom auto”

Ako se iza vozila otkrije prepreka, funkcija “Zoom auto” prebacuje trenutačni zaslon na prikaz stražnjeg dijela vozila odozgo.

Za uključivanje/isključivanje funkcije “Zoom auto” pogledajte upute za multimedijalni sustav.

Zaslon prikazuje obrnutu sliku, kao u retrovizoru.

Indikatori udaljenosti prikazani su projekcijom na ravnoj površini. Ove informacije nisu relevantne obzir u slučaju prijenosa na okomit predmet ili predmet na tlu.

Predmeti koji se pojavljuju na rubu zaslona mogu biti iskrivljeni.

U slučaju prejake svjetlosti (snijeg, vozilo na suncu itd.), vidljivost kamere može biti znatno smanjena.

Ako je prtljažnik otvoren ili nije pravilno zatvoren, pojavljuje se poruka “Prtljažnik je otvoren”.

smetnje u radu

Kada je uključen stupanj prijenosa za vožnju unatrag, ako sustav otkrije grešku u radu, na multimedijskom zaslonu privremeno se prikazuje crni zaslon ***2***.
Uzrok može biti privremeni kvar koji utječe na kameru ili zaslon (jasnoća, fiksna slika, zakašnjela komunikacija itd.).
Ako se privremeni prikaz crnog zaslona nastavi, obratite se ovlaštenom prodavaču.

Ova je funkcija dodatna pomoć. Ona dakle ne može, u niti jednom slučaju, zamijeniti oprez niti odgovornost vozača.

Vozač uvijek mora paziti na iznenadne situacije koje se mogu desiti u vožnji: stoga prilikom upravljanja vozilom uvijek pazite na male, uske i pomične prepreke (kao što su, na primjer, djeca, životinje, dječja kolica, bicikli, kamenje, stupovi itd.) u mrtvom kutu.

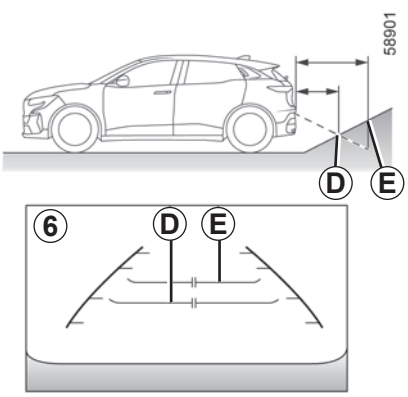

Razlika između procijenjene i stvarne udaljenosti

Vožnja unazad prema strmoj uzbrdici

Fiksne linije navođenja ***6*** prikazuju udaljenosti bliže nego što zaista jesu.

Predmeti prikazani na zaslonu više su udaljeni na nagibu.

Na primjer, ako je na zaslonu prikazan predmet na ***D***, njegova stvarna udaljenost je na ***E***.

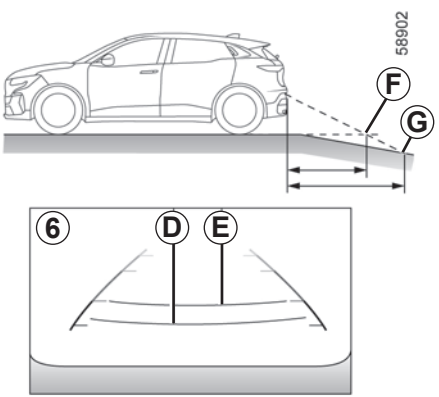

Vožnja prema naprijed prema strmoj nizbrdici

Fiksne linije navođenja ***6*** prikazuju udaljenosti dalje nego što zaista jesu.

Stoga, predmeti prikazani na zaslonu zapravo su bliže na nagibu.

Na primjer, ako je na zaslonu prikazan predmet na ***G***, njegova stvarna udaljenost je na ***F***.

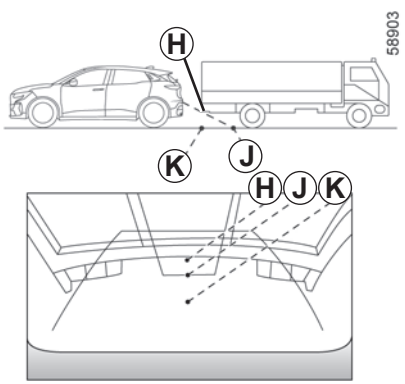

Vožnja unazad prema izbočenom predmetu.

Položaj ***H*** doima se dalje od položaja ***J*** na zaslonu. Međutim, položaj ***H*** nalazi se na jednakoj udaljenosti kao položaj ***K***.

Putanja označena fiksnim i pomičnim linijama navođenja u obzir ne uzima visinu predmeta. Stoga postoji opasnost od sudara s predmetom prilikom vožnje unatrag prema položaju ***K***.

KAMERA S PREGLEDOM OD 360° (1/11)

Ova značajka pomaže pri teškom upravljanju (npr. parkiranje) prikazivanjem okruženja vozila koristeći podatke iz kamera ***1***, ***2*** i ***3*** koje se nalaze u oblozi prednjeg branika, vanjskim retrovizorima i na vratima prtljažnika te pomoću ultrazvučnih detektora ***4*** smještenima u oblogama branika.

Napomena: pripazite da kamere nisu prekrivene (prljavštinom, blatom, snijegom itd.).

Rad

Kamere prenose nekoliko zasebnih prikaza na multimedijski zaslon ***5***.
One vam omogućuju pregled okruženja vozila:

– prednji prikaz područja (s pomoću kamere ***1***): standardni prednji prikaz područja i prednji panoramski prikaz područja;

– stražnji prikaz područja (s pomoću kamere ***3***): standardni stražnji prikaz područja i stražnji panoramski prikaz područja;

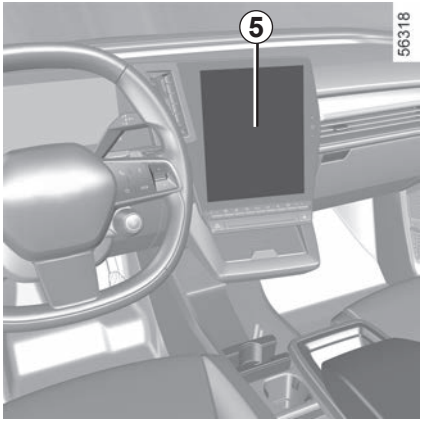

– prikaz područja iz ptičje perspektive (s pomoću kamera ***1***, ***2*** i ***3***): standardni prikaz područja iz ptičje perspektive i skočni prozor prikaza područja iz ptičje perspektive (po otkrivanju prepreke);

– bočni prikaz područja (s pomoću kamere ***2***): prednji bočni prikaz područja i stražnji bočni prikaz područja;

– 3D prikaz;

– prikaz područja prikolice.

Ultrazvučni senzori prepoznaju prepreke ispred, iza i (ovisno o vozilu) sa strane vozila.

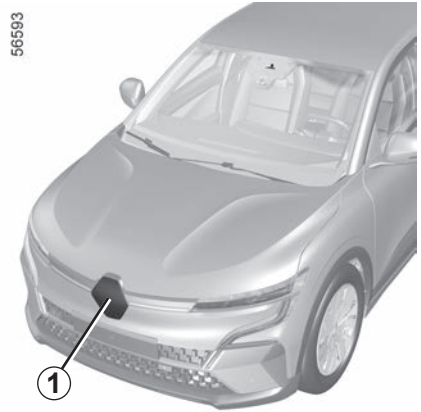

Prednja kamera *1*

Prikaz prednje kamere prikazuje se na multimedijskom zaslonu ***5***.

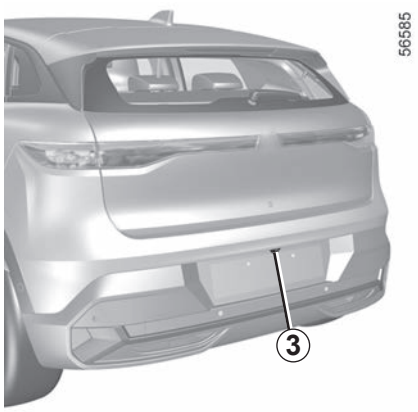

Stražnja kamera *3*

Prikaz stražnje kamere prikazuje se na multimedijskom zaslonu ***5***.

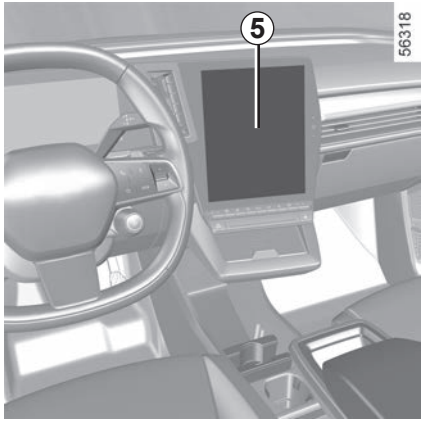

Za stražnje prikaze područja na multimedijskom se zaslonu ***5*** prikazuje se obrnuta slika stražnjeg prikaza područja, kao na retrovizoru.

Ova funkcija je dodatna pomoć. Ona dakle ne može, niti u jednom slučaju, zamijeniti oprez niti odgovornost vozača.
Vozač uvijek mora paziti na iznenadne situacije koje se mogu desiti u vožnji: stoga prilikom upravljanja vozilom uvijek pazite na male, uske i pomične prepreke (kao što su, na primjer, djeca, životinje, dječja kolica, bicikli, kamenje, stupovi itd.) u mrtvom kutu.

Upotreba prednjeg ili stražnjeg prikaza područja: prilikom upravljanja vozilom na nagibu, predmeti prikazani na multimedijskom zaslonu mogu biti bliže ili dalje nego što se čine.

Uzmite to u obzir kako biste mogli ispravno procijeniti udaljenost prije upravljanja.

KAMERA S PREGLEDOM OD 360° (3/11)

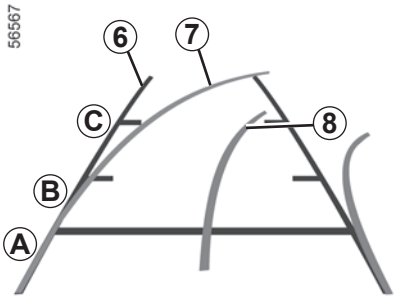

“Prednji” i “stražnji” prikaz područja koji se prenosi na multimedijski zaslon ***5*** prikazuje se s jednom ili dvjema ili trima linijama indikatora udaljenosti ***6***, ***7*** i ***8***.

Ovaj se sustav početno upotrebljava s pomoću nekoliko indikatora udaljenosti (pomični indikator i indikator prikolice za putanju i fiksni za udaljenost).

Fiksni indikator udaljenosti *6*

Fiksni indikator udaljenosti se sastoji od oznaka u boji ***A***, ***B*** i ***C*** koje označavaju udaljenost iza vozila:

– ***A*** (crvena) na otprilike 30 centimetara od vozila;
– ***B*** (žuta) na otprilike 70 centimetara od vozila;
– ***C*** (zelena) na otprilike 150 centimetara od vozila.

Pomični indikator udaljenosti *7*

Prikazan je u plavoj boji na multimedijalnom zaslonu ***5***. On označava putanju vozila prema položaju kola upravljača tijekom prednjeg i stražnjeg prikaza područja.

Indikator udaljenosti prikolice *8*

Prikazano je u plavoj boji na multimedijalnom zaslonu ***5***. Označava putanju kuke za vuču prikolice ovisno o položaju upravljača.

Omogućuje vozaču da kuku za vuču postavi što bliže priključku za vuču prikolice.

Prednje, stražnje i bočne linije navođenja prikazi su projicirani na ravnoj površini. Ta se informacija mora zanemariti u slučaju prijenosa na okomit predmet ili predmet na tlu.

Predmeti koji se pojavljuju na rubu multimedijskog zaslona mogu djelovati iskrivljeno.

U slučaju prejake svjetlosti (snijeg, vozilo na suncu…), vidljivost kamere može biti ometana.

U kombiniranom prikazu s kamera:

– povišeni predmeti (pločnik, vozilo, itd.) mogu djelovati iskrivljeno iz ptičje perspektive

– predmeti koji se nalaze iznad vozila nisu prikazani.

Prednja kamera na strani vozača *2*

Kamera ***2*** postavljena na vanjski retrovizor šalje bočni prikaz na multimedijski zaslon ***5***.

Ovisno o vozilu, multimedijski zaslon možete koristiti za promjenu iz prikaza područja iz ptičje perspektive u prednji prikaz područja. Više informacije potražite u knjižici uputstava multimedijalnog sustava.

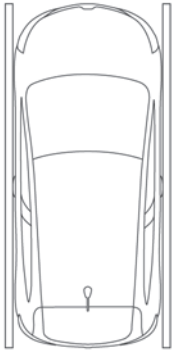

Prikaz područja iz ptičje perspektive

Prikaz područja iz ptičje perspektive: kombinirani je prikaz s kamera ***1***, ***2*** i ***3***.

Prikazuje gornji dio vozila i njegovo okruženje.

Može se koristiti za potvrđivanje prikaza položaja vozila u odnosu na njegovo neposredno okruženje (sprijeda, straga i bočno).

U načinu “prikaza područja iz ptičje perspektive” predmeti koji se prikazuju na multimedijskom zaslonu nalaze se dalje nego što se čini.

Uzmite to u obzir kako biste mogli ispravno procijeniti udaljenost prije upravljanja.

56947

Bočni prikaz

Pritiskom na namjenski gumb ***9*** na multimedijskom zaslonu dobit ćete prikaz koji kombinira prikaz područja iz ptičje perspektive i dva bočna prikaza područja.

56911

Prednji panoramski prikaz područja ili stražnji panoramski prikaz područja

Na multimedijskom zaslonu pritiskom na namjenski gumb ***10*** prikazat će vam se prednji panoramski prikaz područja.

Kada je uključen stupanj za vožnju unazad, prednji panoramski prikaz područja zamjenjuje se stražnjim panoramskim prikazom područja.

Napomena: prednji ili stražnji panoramski prikaz područja mijenjaju se ovisno o kutu upravljača radi poboljšanja vidljivosti vozača.

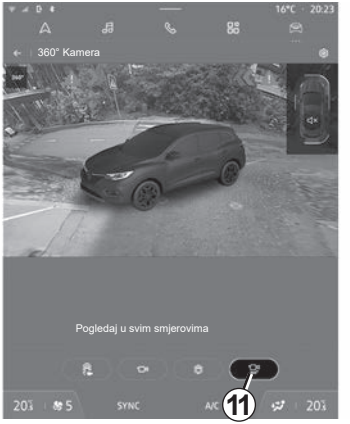

56915

3D prikaz

Pritiskom na namjenski gumb ***11*** na multimedijskom zaslonu dobit ćete 3D prikaz koji vam omogućuje pregled vozila i okolice u tri dimenzije.

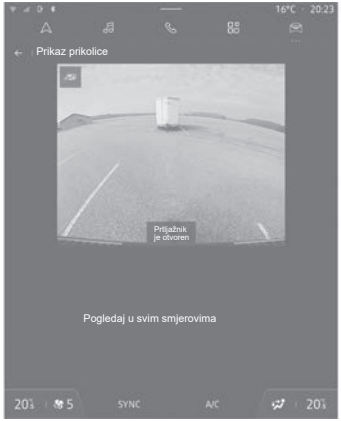

56910

“Prikaz prikolice”

Ako je na vozilo priključena prikolica u stupnju prijenosa za vožnju prema naprijed, pritisnite izbornik “360° Kamera” u načinu rada “Vozilo” vašeg multimedijskog zaslona ***5*** kako bi kamera ***3*** prenijela pogled na okoliš iza vozila na otprilike 30 sekundi.

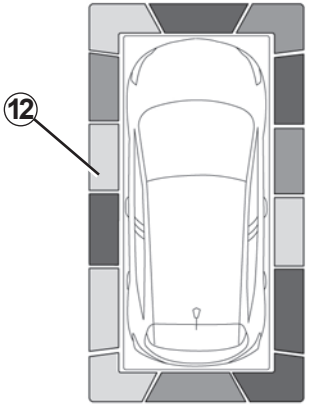

45790

Kada se sustav “360° Kamera” prikaže na multimedijskom zaslonu, možete mijenjati prikaze područja (npr. zamijeniti stražnji prikaz područja stražnjim panoramskim prikazom područja).

Otkrivanje prepreke

Ako funkcija “Pomoć pri parkiranju” otkrije jednu ili više prepreka oko vozila dok je sustav uključen, u različitim će se prikazima područja prikazivati linija indikatora ***12***.

Uz zvučno upozorenje, linije usmjerenja različitim bojama prikazuju blizinu prepreka:

– zelena: prepreka je udaljena između 50 i 70 cm;

– žuta: prepreka je udaljena između 30 i 50 cm;

– crvena: prepreka je udaljena manje od 30 cm.

Ove linije indikatora također prikazuju i mjesto na kojem su prepreke prepoznate, što je označeno njihovim položajem u odnosu na simbol “Vozilo”.

Za više informacija ➥ 2.122.

KAMERA S PREGLEDOM OD 360° (7/11)

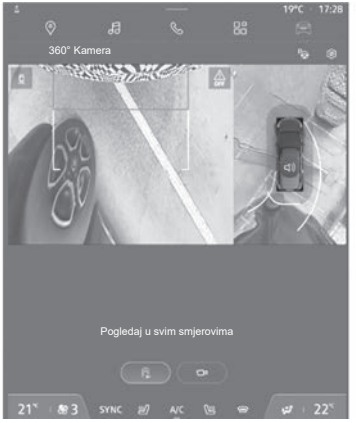

56990

Funkcija “Zoom auto”

Ako se otkrije prepreka u blizini prednjeg ili stražnjeg dijela vozila, funkcija “Zoom auto” prebacuje trenutačni prikaz na odgovarajući zaslon (pogled odozgo, sprijeda ili straga).

Za uključivanje ili isključivanje funkcije “Zoom auto” pogledajte upute za multimedijski sustav.

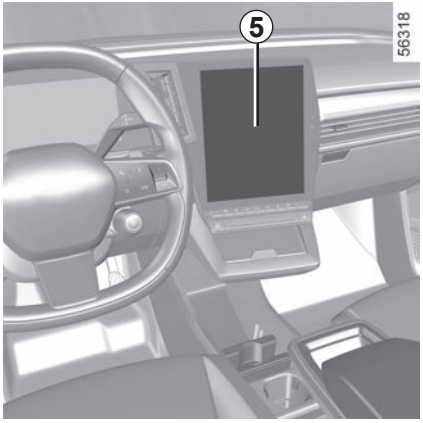

Uključivanje/isključivanje

Uključivanje automatskog načina rada

Dok je vozilo zaustavljeno, a motor radi, automatski način rada uključuje se prilikom uključivanja brzine za vožnju unazad. Stražnji prikaz područja i prikaz područja iz ptičje perspektive prikazani su na ***5*** multimedijskom zaslonu.

Kada dođe do brze promjene stupnja prijenosa iz brzine za vožnju unatrag u brzinu za vožnju unaprijed, stražnji prikaz područja i prikaz područja iz ptičje perspektive zamijenjeni su prednji prikazom područja i prikazom područja iz ptičje perspektive na multimedijskom zaslonu ***5***.

Automatski način rada se onemogućuje:

– nakon otprilike tri sekunde, prilikom prebacivanja iz stupnja prijenosa za vožnju unatrag u položaj **N** ili **P**;

– nakon približno tri minute, ako se vozilo kreće naprijed ili natrag (npr. izvođenje manevra) prije pomicanja poluge u položaj **N** ili **P**;

– kada brzina vozila koje se kreće prema naprijed prelazi 10 km/h.

Ručni način rada

Kako biste aktivirali ručni način rada, dok je vozilo zaustavljeno i motor radi, iz izbornika “Vozilo” na vašem multimedijskom zaslonu ***5*** odaberite izbornik “360° Kamera”. Na multimedijskom će se zaslonu pojaviti prednji prikaz područja i prikaz područja iz ptičje perspektive.

Ručni način rada se onemogućuje:

– kada brzina vozila koje se kreće prema naprijed dostigne 10 km/h
– kada se ručica mjenjača ne upotrebljava otprilike tri minute.

– Nemojte koristiti ovu funkciju dok su vanjski retrovizori preklopljeni.

– Prije korištenja ove funkcije provjerite jesu li vrata prtljažnika ispravno zatvorena.

– Nemojte stavljati predmete na kamere ili ispred njih.

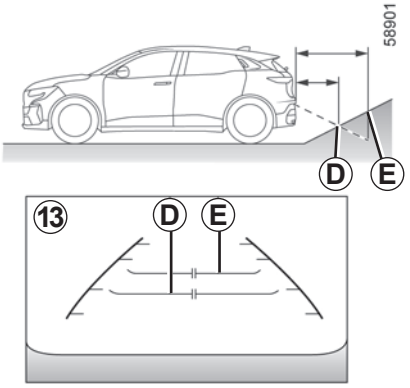

Razlika između procijenjene i stvarne udaljenosti

Vožnja unaprijed ili unatrag prema strmoj uzbrdici

Fiksne linije navođenja ***13*** prikazuju udaljenosti bliže nego što zaista jesu.

Predmeti prikazani na zaslonu više su udaljeni na nagibu.

Na primjer, ako je na zaslonu prikazan predmet na ***D***, njegova stvarna udaljenost je na ***E***.

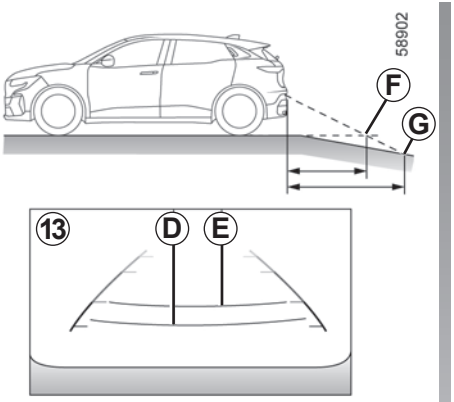

Vožnja unaprijed ili unatrag prema strmoj nizbrdici

Fiksne linije navođenja ***13*** prikazuju udaljenosti dalje nego što zaista jesu.

Stoga, predmeti prikazani na zaslonu zapravo su bliže na nagibu.

Na primjer, ako je na zaslonu prikazan predmet na ***G***, njegova stvarna udaljenost je na ***F***.

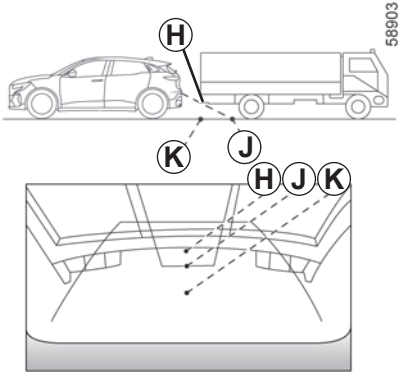

Vožnja unaprijed ili unatrag prema izbočenom predmetu.

Položaj ***H*** doima se dalje od položaja ***J*** na zaslonu. Međutim, položaj ***H*** nalazi se na jednakoj udaljenosti kao položaj ***K***.

Putanja označena fiksnim i pomičnim linijama navođenja u obzir ne uzima visinu predmeta. Stoga postoji opasnost od sudara s predmetom prilikom vožnje unatrag prema položaju ***K***.

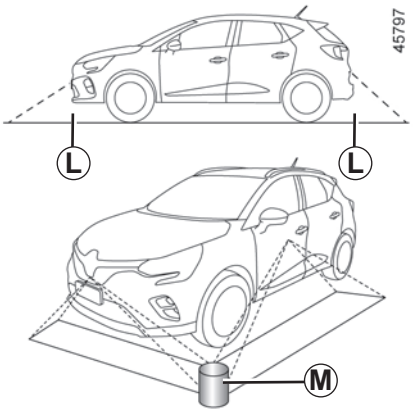

Ograničenja u radu sustava

Sustav ne može prikazati predmete koji se nalaze u određenim područjima.

U prednjem ili stražnjem načinu prikaza područja, sustav se ne može koristiti za prikaz predmeta u području ***L***.

U načinu područja prikaza iz ptičje perspektive, sustav se ne može koristiti za prikaz velikih predmeta u području ***M*** (blizu ruba prikazanog područja).

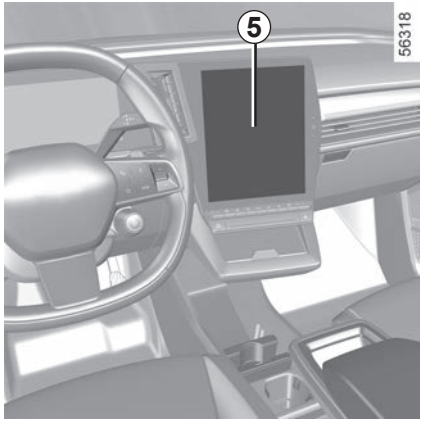

Podešavanje prikaza

Kada se sustav “360° Kamera” prikaže na multimedijskom zaslonu, možete mijenjati prikaze područja (npr. zamijeniti stražnji prikaz područja stražnjim panoramskim prikazom područja).

Iz sigurnosnih razloga obavite ova podešavanja dok vozilo stoji.

Ako je ručica mjenjača u položaju **R**, dostupni su sljedeći prikazi:

– zaslon podijeljen na stražnji prikaz područja / prikaz područja iz ptičje perspektive

ili

– stražnji panoramski prikaz područja;

ili

– bočni prikaz područja/prikaz područja iz ptičje perspektive (ovisno o vozilu);

ili

– 3D prikaz područja (ovisno o vozilu).

Prilikom prebacivanja iz brzine za vožnju unazad u položaj **P** dostupni su prikazi područja:

– zaslon podijeljen na stražnji prikaz područja / prikaz područja iz ptičje perspektive

ili

– stražnji panoramski prikaz područja (ovisno o vozilu);

ili

– bočni prikazi područja/prikaz područja iz ptičje perspektive (ovisno o vozilu);

ili

– 3D prikaz područja (ovisno o vozilu).

Prilikom prebacivanja iz brzine za vožnju unazad u položaj **D** dostupni su prikazi područja:

– zaslon podijeljen na prednji prikaz područja / prikaz područja iz ptičje perspektive

ili

– prednji panoramski prikaz područja;

ili

– bočni prikaz područja/prikaz područja iz ptičje perspektive;

ili

– 3D prikaz.

Podešavanje postavki kamere

Kada se sustav “360° Kamera”, prikaže na multimedijalnom zaslonu, pritisnite gumb Postavke kako biste dodali ili uklonili linije indikatora udaljenosti i prilagodili postavke slike kamere (svjetlina, kontrast itd.).

Više informacije potražite u knjižici uputstava multimedijalnog sustava.

Napomena: iz sigurnosnih razloga prikazi nisu dostupni na izborniku “Postavke” dok se vozilo kreće.

AUTOMATSKO PARKIRANJE (1/6)

Ta vam funkcija pomaže pri manevrima prilikom parkiranja na način da preuzima nadzor nad upravljačem, kočnicama, motorom i ručicom mjenjača.

Za vrijeme manevriranja morate pritisnuti papučicu gasa (da bi se rad funkcije nastavio) i maknuti ruke s upravljača.

Nadzor nad vozilom možete u bilo kojem trenutku ponovno preuzeti:

– okretanjem kola upravljača;

– otpuštanjem papučice gasa;

– ili pritiskom na papučicu kočnice.

Osobitosti

Ultrazvučni senzori i kamere označeni strelicama ***1*** ne smiju biti prekriveni (prljavštinom, blatom, snijegom, loše postavljenom/pričvršćenom registarskom pločicom), udareni, preinačeni (uključujući bojenje i sl.) i ne smije ih zaklanjati nijedan dodatak montiran na prednji ili stražnji dio vozila.

Ova funkcija predstavlja dodatnu pomoć u vožnji.

Stoga ona ni u kojem slučaju ne može zamijeniti oprez i odgovornost vozača tijekom manevriranja (vozač mora uvijek biti spreman kočiti).

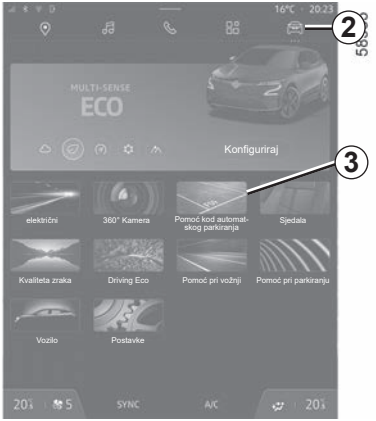

Pokretanje

Kad je vozilo zaustavljeno ili se kreće pri brzini manjoj od otprilike 30 km/h, nekoliko je načina na koje možete pristupiti funkciji:

– putem Svijeta “Vozilo” ***2***, pritisnite izbornik “Pomoć kod automatskog parkiranja” ***3***;

– putem widgeta “Pomoć kod automatskog parkiranja” (ako ga je konfigurirala stranka);

– putem gumba “Favoriti” na upravljaču (ako ga je konfigurirala stranka);

– Putem prečaca “Pomoć kod automatskog parkiranja” u prikazu kamere od 360°.

Odabir manevra

Sustav može obaviti tri vrste manevriranja:

– paralelno parkiranje ***4***;

– okomito parkiranje ***5***;

– izlaz iz mjesta za paralelno parkiranje ***6***.

Na multimedijalnom zaslonu odaberite manevar koji trebate obaviti.

Napomena: ostale vrste parkiranja sustav ne podržava.

Rad

Parkiranje

Sve dok je brzina vozila manja od otprilike 30 km/h, sustav traži slobodno parkirno mjesto s obje strane vozila.

Nakon pronalaženja parkirnog mjesta, ono se prikazuje na multimedijskom zaslonu, označeno slovom "**P**". Vozite polako dok se ne prikaže poruka "STOP" popraćena zvučnim signalom. Ako pronađete više od jednog mjesta, morate odabrati željeno mjesto dodirom na zaslon.

Mjesta se zazelene na multimedijskom zaslonu i označena su slovom "**P**".

– Zaustavite vozilo;

– pritisnite gumb "**START**".

Na instrumentnoj se ploči pali kontrolno svjetlo popraćeno zvučnim signalom.

– Otpustite upravljač;

– lagano pritisnite papučicu gasa;

– slijedite upute sustava na multimedijalnom zaslonu.

Pritisak na papučicu gasa održavajte tijekom čitavog procesa manevriranja, čak i kada se mijenjanju brzine.

Vozilo će se početi kretati. Sustav zatim upravlja kolom upravljača, motorom, kočnicama i promjenama brzina.

Ovisno o snazi pritiska na papučicu gasa, brzina varira **između 0 i maksimalno 7 km/h**.

Na multimedijskom zaslonu prikazuje se poruka "Manevriranje je završeno" koja označava kraj manevra. Pritisnuta je parkirna kočnica i uključen je položaj **P**.

Možete otpustiti papučicu gasa.

Ova funkcija predstavlja dodatnu pomoć u vožnji.

Stoga ona ni u kojem slučaju ne može zamijeniti oprez i odgovornost vozača tijekom manevriranja (vozač mora uvijek biti spreman kočiti).

Prilikom manevriranja kolo upravljača može se brzo okretati: ne stavljajte ruke unutra i pazite da krakovi upravljača ništa ne zahvate.

Izlazak iz parkirnog mjesta

– Uključite funkciju “Pomoć kod automatskog parkiranja”;

– Odaberite način rada “Izlazak iz mjesta za bočno parkiranje”

– Uključite pokazivače smjera na strani na koju želite izvesti vozilo.

– Pritisnite gumb “**START**”;

Na instrumentnoj se ploči pali kontrolno svjetlo popraćeno zvučnim signalom.

– Otpustite upravljač;

– lagano pritisnite papučicu gasa;

– slijedite upute sustava na multimedijalnom zaslonu.

Pritisak na papučicu gasa održavajte tijekom čitavog procesa manevriranja, čak i kada se mijenjanju brzine.

Vozilo će se početi kretati. Sustav zatim upravlja kolom upravljača, motorom, kočnicama i promjenama brzina.

Na multimedijskom zaslonu prikazuje se poruka “Manevriranje je završeno” koja označava kraj manevra. Možete preuzeti kontrolu nad vozilom otpuštanjem papučice gasa ili kočnice.

Napomena: nakon dovršetka manevra, ako nakon otpuštanja papučice gasa vozač određeno vrijeme ne reagira, primjenjuje se elektronička parkirna kočnica i uključen je položaj **P**.

Ova funkcija predstavlja dodatnu pomoć u vožnji.

Stoga ona ni u kojem slučaju ne može zamijeniti oprez i odgovornost vozača tijekom manevriranja (vozač mora uvijek biti spreman kočiti).

Prilikom manevriranja kolo upravljača može se brzo okretati: ne stavljajte ruke unutra i pazite da krakovi upravljača ništa ne zahvate.

Osobitosti

– Sustav nije previđen za uspinjanje na povišene pločnike.

– Manevriranje je nemoguće ako je nagib prestrm.

Prekidanje manevra

Manevar se prekida u sljedećim slučajevima:

– pritisak na papučicu gasa dalje od točke otpora;

– otvorena vrata suvozača ili vrata prtljažnika;

– vozilo je zaustavljeno dulje od oko jedne minute.

Kontrolno svjetlo na instrumentnoj ploči se isključuje, popraćeno zvučnim upozorenjem. Vozilo je sada imobilizirano.

Poruka vas obavještava da je manevar prekinut i navodi što trebate učiniti za nastavak manevra.

Otpustite papučicu gasa, a zatim je ponovno pritisnite da biste nastavili s manevrom.

Poništavanje manevra

Manevar se otkazuje u sljedećim slučajevima:

– pritisnite gumb “**STOP**”;

– otvaranje vrata vozača;

– otpuštanje sigurnosnog pojasa na strani vozača;

– zatezanje elektroničke parkirne kočnice;

– vozilo se pomaknulo predaleko od planirane putanje;

– tijekom manevra napravili ste oko deset pomaka prema naprijed/unazad;

– okretanje kola upravljača;

– pomicanje ručice mjenjača;

– kotači vozila su proklizali;

– pokrenut je elektronički regulator okretnog momenta motora.

Kontrolno svjetlo na instrumentnoj ploči se isključuje, popraćeno zvučnim upozorenjem.

Vozilo se zaustavlja.

Napomena: ako je funkcija neispravna, vozilo se neće imobilizirati. Ponovno preuzmite nadzor nad vozilom. Na instrumentnoj ploči prikazuje se poruka “Preuzmi kontrolu nad upravljačem” popraćena zvučnim signalom.

Funkcija je nedostupna

Kad pritisnete jedan od načina uključivanja sustava, ako radni uvjeti nisu zadovoljeni, na multimedijskom zaslonu pojavit će se poruka “Automatsko parkiranje nije dostupno” kako bi vas obavijestila da ta značajka nije dostupna.

smetnje u radu

Kada funkcija otkrije smetnje u radu, na instrumentnoj se ploči prikazuje sljedeća poruka:

– “provjeriti Park Assist” popraćeno kontrolnim svjetlom ;

ili

– “Provjeriti park. senzore” praćeno, ovisno o vozilu, svjetlom upozorenja ;

ili

– “Provjerite pomoć pri parkiranju”, popraćeno, ovisno o vozilu, svjetlom upozorenja .

Očistite ultrazvučne senzore. Ako se problem i dalje javlja, potražite savjet Predstavnika marke.

Napomena: ako je funkcija neispravna, vozilo se neće imobilizirati.

Odmah preuzmite upravljanje vozilom.

Poruka “Preuzmi kontrolu nad upravljačem” pojavljuje se na instrumentnoj ploči uz kontrolno svjetlo i zvučni signal kako bi vas upozorila.

AUTOMATSKO PARKIRANJE (6/6)

Ova funkcija predstavlja dodatnu pomoć u vožnji. Ta funkcija ni u kojem slučaju ne zamjenjuje oprez i odgovornost vozača koji stalno mora imati kontrolu nad svojim vozilom. Pazite da manevar obavite u skladu s važećim lokalnim prometnim propisima.

Vozač uvijek mora biti spreman na iznenadne situacije koje se mogu desiti u vožnji: stoga prilikom manevriranja uvijek pazite da u mrtvom kutu nema malih, uskih i pomičnih prepreka (kao što su, na primjer, djeca, životinje, dječja kolica, bicikli, kamenje, stupovi, oprema za vuču itd.).

Zahvati/popravci sustava

– U slučaju udarca mogu se pojaviti smetnje u radu senzora. Isključite funkciju i obratite se ovlaštenom zastupniku.

– Svaki zahvat na području na kojem se nalaze senzori (popravke, zamjene, izmjene vanjskih obloga itd.) mora izvršiti kvalificirani stručnjak.

Samo je ovlašteni servis kvalificiran za obavljanje zahvata na sustavu.

U slučaju smetnji na sustavu

U nekim uvjetima rad sustava može biti ometan ili narušen, kao, na primjer, u lošim vremenskim uvjetima (snijeg, tuča, led itd.).

U slučaju da se sustav ponaša na neuobičajeni način, isključite ga i obratite se ovlaštenom zastupniku.
Postoji opasnost od pogrešnih lažnih upozorenja.

Ograničenja u radu sustava

– Sustav možda neće otkriti predmete u mrtvim kutovima senzora.

– Prije i tijekom čitavog procesa manevriranja uvijek provjeravajte je li parkirno mjesto koje predlaže sustav zaista još uvijek dostupno i bez prepreka.

– Sustav ne smijete upotrebljavati ako vučete prikolicu ili ako na vašem vozilu ili na susjednim vozilima postoji sustav za vuču ili prenošenje tereta.

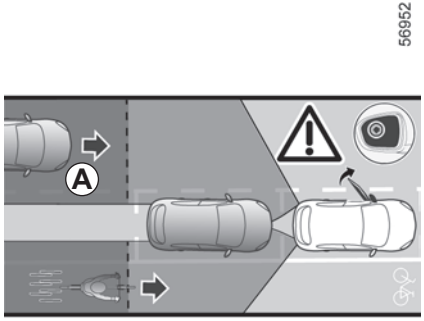

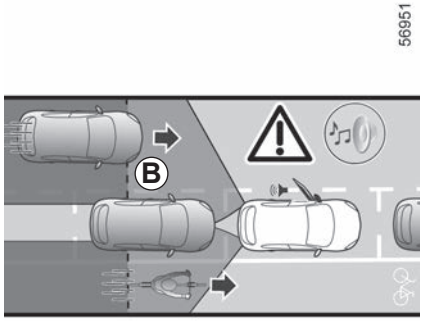

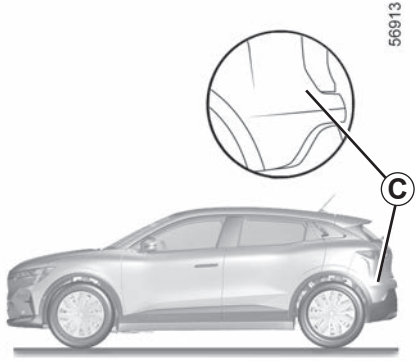

Opis

Ova je funkcija dodatna pomoć u vožnji radi sigurnosti putnika u vozilu.

Svrha je funkcije “Sigurni izlazak iz vozila” upozoriti vozača i/ili putnike na potencijalnu opasnost prilikom otvaranja vrata kad je vozilo zaustavljeno.

Na temelju informacija koje prenose senzori ugrađeni u svaku stranu stražnjeg branika (područje ***C***), funkcija upozorava vozača na sljedeće:

– kada je drugo vozilo (ili motocikli, bicikli, pješaci itd.) unutar područja otkrivanja ***A***;

i

– ako postoji opasnost od sudara s vozilom (ili motociklom, biciklom, pješacima itd.) u tom području ***B***.

Osobitost

Pazite da područje ***C*** oko radara sa svake strane obloge stražnjeg branika nije zaklonjeno (prljavštinom, blatom, snijegom itd.). Ako je radar zaklonjen, na instrumentnoj ploči će se prikazati poruka “Bočni radar nema vidljivost”. Očistite područje na kojem se nalaze senzori.

Funkciju morate onemogućiti u sljedećim slučajevima:

– područje radara ***C*** je oštećeno (obloga stražnjeg branika);

– vozilo je opremljeno kukom za vuču koju sustav ne prepoznaje.

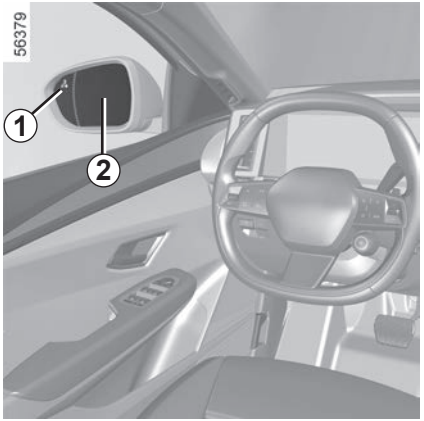

Način rada

Ako se po otvaranju vrata otkrije objekt, uključuje se kontrolno svjetlo ***1*** prikazano na vanjskom retrovizoru ***2*** i, ovisno o vozilu, unutarnje osvjetljenje na prednjim vratima.

Napomena: redovito čistite retrovizor ***2*** kako bi kontrolno svjetlo ***1*** bilo uvijek vidljivo.

Ako je otkriveni objekt vrlo blizu, oglasit će se zvučni signal, zajedno s porukom upozorenja ***3*** "Bočna prepreka otkrivena" prikazanoj na instrumentnoj ploči.

Napomena: sustav ostaje aktivan oko 45 minuta nakon isključivanja kontakta.

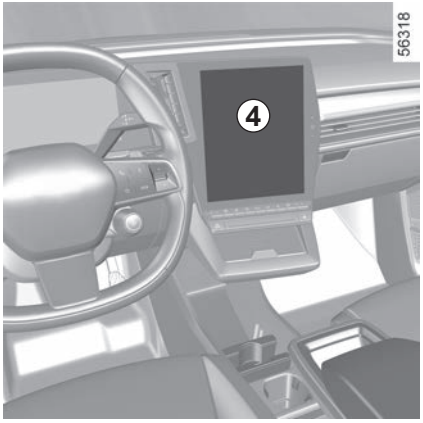

Uključivanje/isključivanje funkcije putem multimedijskog zaslona *4*

Za uključivanje ili isključivanje funkcije pogledajte upute za multimedijalni sustav.

Kad je vozilo otključano, funkcija se vraća na posljednji spremljeni status na multimedijalnom zaslonu.

Uvjeti kada sustav neće raditi

– vozilo se kreće i nije u potpunosti zaustavljeno;

– vozilo je zaključano izvana;

– postoje pokretni predmeti (motocikli, bicikli, pješaci, vozila itd.) koji se kreću prema vašem vozilu ili u njegovoj blizini malom brzinom, što sustav ne smatra rizikom;

– raspon senzora smještenih unutar obloge stražnjeg branika sakriven je predmetima, kao što su, primjerice, posebno široka vozila parkirana vrlo blizu vašeg vozila.

Ako je vozilo opremljeno kukom za vuču koju je sustav prepoznao, na instrumentnoj ploči prikazuje se poruka “Pomoć pri vožnji nedostupna”, koja vas obavještava da funkcija ne radi.

Za izbor opreme koja odgovara vašem vozilu predlažemo vam da potražite savjet ovlaštenog zastupnika.

smetnje u radu

Ako sustav otkrije pogrešku, na instrumentnoj ploči prikazuje se poruka “provjeriti bočne radare”. Obratite se ovlaštenom predstavniku marke.

Ova je funkcija dodatna pomoć pri vožnji i možda neće otkriti određena vozila ili predmete u pokretu u blizini vašeg vozila. Ova funkcija ni na koji način nije zamjena za budnost i odgovornost vozača i putnika u vozilu, koji su uvijek odgovorni za pažljivo praćenje na prometne situacije i provjeru područja prije napuštanja vozila.

U slučaju smetnji na sustavu

Određeni uvjeti (složeno okruženje, loši vremenski uvjeti itd.) mogu poremetiti ili oštetiti rad sustava, uz rizik od lažnih alarma.

POZIV U HITNIM SITUACIJAMA (1/3)

Ako je vozilo opremljeno, funkcija hitnog poziva može se koristiti za automatsko ili ručno pozivanje hitnih službi (bez naplate) u slučaju nezgode ili bolesti kako bi se smanjilo vrijeme potrebno za njihov dolazak na mjesto događaja.

Napomena: poziv u slučaju nužde funkcionira:

– u državama koje su pokrivene povezanim sustavima telematike s hitnim službama i s infrastrukturom kompatibilnom sa sustavom;

– ovisno o pokrivenosti mrežom u geografskoj regiji u kojoj se vozilo vozi.

Ako koristite funkciju hitnog poziva za prijavu nezgode kojoj ste svjedočili, to podrazumijeva zaustavljanje na odgovarajućem mjestu u prometu kako bi hitne službe mogle locirati vaše vozilo i mjesto prijavljene nezgode.

U svakom slučaju poštujte lokalno zakonodavstvo.

Hitni poziv koristite samo ako ste sudionik hitnog slučaja, ako ste svjedočili nezgodi ili ako se osjećate loše.

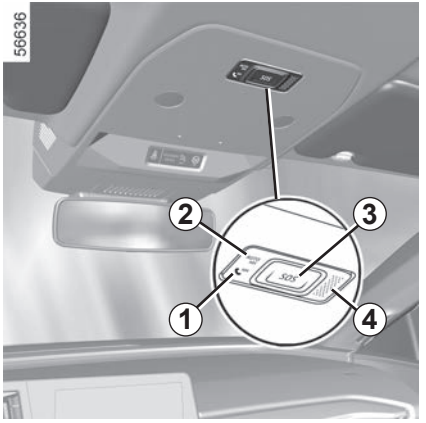

1 kontrolno svjetlo rada sustava:
- zeleno: radi (mreža je dostupna)
- isključeno: ne radi (mreža nije dostupna)
- crveno: smetnje u radu
- treperavo zeleno: poziv u tijeku.

2 Kontrolno svjetlo automatskog načina rada.

3 Gumb "**SOS**".

4 Mikrofon.

5 Zvučnik.

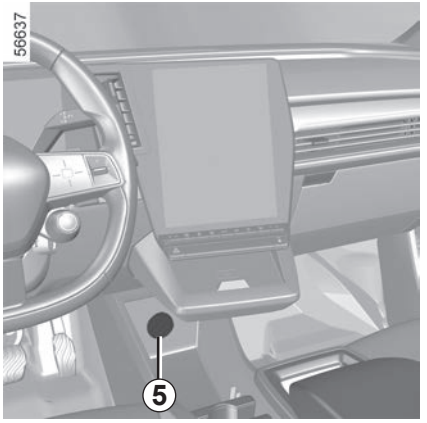

Poziv se uvijek upućuje na sljedeći način:

– poziv se uspostavlja sa uslugama za hitne situacije;

– slanje podataka u vezi s nezgodom (identifikacijska pločica vozila, lokalno vrijeme poziva, posljednji položaji, smjer vozila)

– glasovna komunikacija s uslugama za hitne situacije;

– ako je potrebno, naziva se pomoć za hitne situacije.

Poziv za hitne situacije ima dva načina rada:

– automatski način rada;

– Ručni način rada.

POZIV U HITNIM SITUACIJAMA (2/3)

Uključivanje automatskog načina rada

Ako se uključi zeleno kontrolno svjetlo automatskog načina rada ***2***, znači da je automatski sustav uključen.

Poziv u slučaju nužde automatski se upućuje u slučaju nezgode koja je prouzročila aktivaciju zaštitne opreme (predzatezači sigurnosnog pojasa, airbag itd.).

U slučaju nezgode, ako položaj i uvjeti u prometu dozvoljavaju, ostanite u blizini vozila kako biste brzo mogli odgovoriti na poziv centra.

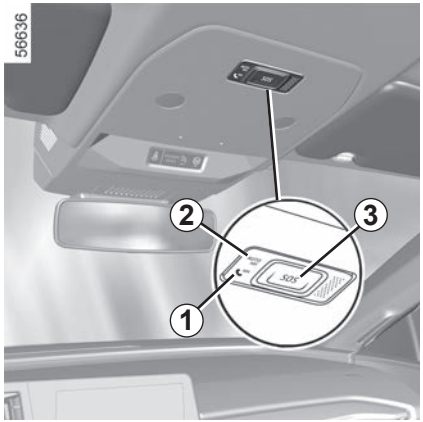

Ručni način rada

Hitni poziv se upućuje:

– dugim pritiskom gumba ***3*** barem tri sekunde

ili

– pritiskom gumba ***3*** pet puta unutar deset sekundi.

U slučaju nehotičnog aktiviranja moguće je poništavanje poziva pritiskom gumba ***3*** u trajanju od otprilike dvije sekunde, prije uspostavljanja poziva s pozivnim centrom.

Čim se uspostavi poziv, može ga prekinuti samo pozivni centar.

Testni način rada
(ovisno o lokalnim zakonima)

Testni način rada namijenjen je isključivo za ovlaštene zastupnike kako bi provjerili radi li funkcija poziva u slučaju nužde ispravno.

Za uključivanje testnog načina rada:

– kratko pritisnite gumb ***3*** tri puta

– pričekajte otprilike 15 sekundi

– kratko pritisnite gumb ***3*** tri puta.

Izlaz iz testnog načina rada automatski je.

POZIV U HITNIM SITUACIJAMA (3/3)

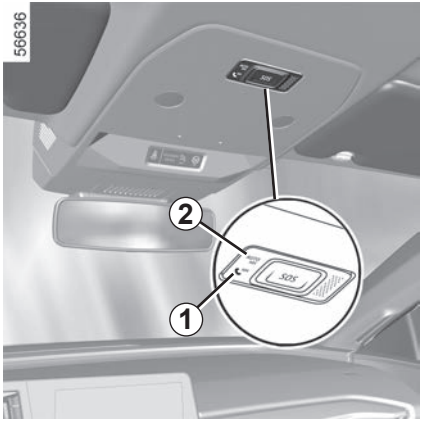

smetnje u radu

U nekim slučajevima hitni poziv neće raditi (npr. slaba baterija).

Ako sustav otkrije grešku u radu, svjetlo upozorenja ***1*** svijetlit će crveno više od 30 minuta.

U slučaju kvara sustava, isključuju se kontrolna svjetla ***1*** i ***2*** i više ne svijetle.

U oba slučaja, što prije potražite savjet kod Predstavnika marke.

Sustav radi s njemu namijenjenom baterijom. Životni vijek baterije je otprilike 4 godine (***1*** kontrolno svjetlo svijetli crveno kako bi vas upozorilo da se bliži istek valjanosti).

Potražite savjet Predstavnika marke.

Kako bi se zajamčila vaša sigurnost i ispravan rad sustava, svaki zahvat koji se izvodi na bateriji (skidanje, odspajanje itd.) mora izvesti osposobljeni stručnjak.

Postoji opasnost od teških opekotina ili strujnih udara.

Obavezno morate poštivati preporučene rokove zamjene (bez prekoračenja) kao što je navedeno u uputama za održavanje.

U vozilo je ugrađena posebna vrsta akumulatora. Pripazite da ga zamijenite istovjetnim akumulatorom.

Nazovite ovlašteni servis.

Sustav se ne može pratiti bez značajke hitnog poziva te neće biti pod stalnim nadzorom. Podaci se automatski i neprestano brišu, a sustav pohranjuje samo posljednja tri položaja vozila.

U skladu s propisima koji su relevantni za državu, podaci se šalju samo u slučaju hitnog poziva. Prema podacima koji se šalju pozivnom centru odnosi se u skladu sa zakonima o zaštiti privatnih podataka primjenjivima u državi u kojoj se nalazite. Sustav pohranjuje podatke o povijesti aktivnosti najviše 13 sati.

Vlasnik vozila ima pravo na pristup svojim podacima. Mogu zatražiti ispravljanje, brisanje ili zaključavanje podataka.

3. poglavlje: vaša udobnost

Multi-Sense 3.2
Uvodnici zraka: izlazi zraka 3.3
Klima uređaj s ručnim upravljanjem. 3.6
Klima uređaj s automatskim upravljanjem 3.11
Klima uređaj: programiranje 3.17
Klima uređaj: informacije i savjeti za upotrebu 3.19
Multimedijska oprema 3.21
Električni podizači stakala. 3.23
Unutarnje osvjetljenje, sjenilo 3.25
Pretinci za odlaganje, uređenje putničkog prostora. 3.27
Utičnica za dodatnu opremu 3.31
Stražnji nasloni za glavu 3.32
Stražnja klupa: funkcije 3.33
Prtljažnik, stražnja polica 3.34
PRIJEVOZ PREDMETA U PRTLJAŽNIKU 3.37
Prijevoz predmeta: kuka za vuču. 3.38
Krovne šipke, aerodinamičko krilce 3.39

MULTI-SENSE

Ovisno o vozilu, sustav MULTI-SENSE omogućuje vam odabir između nekoliko načina vožnje koji utječu na vožnju, unutarnje osvjetljenje, udobnost i položaj za vožnju:

– svi načini rada unaprijed su konfigurirani te ih je moguće korisnički prilagoditi (unutarnje osvjetljenje itd.);

– način rada “Perso” može se prilagođavati.

Načini vožnje djeluju na:

– sila na upravljaču;

– elektronički sustav za nadzor stabilnosti vozila;

– odziv motora.

Oni djeluju i na:

– osvjetljenje putničkog prostora i instrumentne ploče

– informacije na instrumentnoj ploči i na multimedijskom zaslonu;

– ovisno o vozilu, položaj za vožnju.

Postavke motora specifične su za svaki način vožnje i nije ih moguće korisnički prilagoditi, osim za način rada “Perso”.

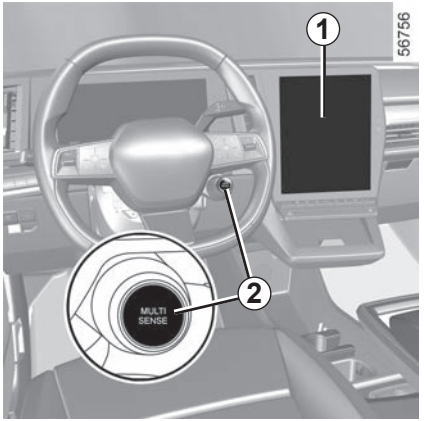

Pristup izborniku

Ovisno o vozilu, sustavu MULTI-SENSE možete pristupiti:

– putem multimedijskog zaslona ***1***.

– komandom na kolu upravljača ***2***.

Više informacija potražite u knjižici uputstava multimedijskog sustava.

Pri svakoj upotrebi vozila zadržat će se posljednji odabrani način rada.

način rada “Eco”.

Način rada “Eco" fokusira se na uštedu energije. Upravljanje motorom i razinom grijanja omogućuju smanjenu potrošnju ➥ 2.17.

način rada “Sport”.

Ovaj način rada omogućuje povećani odziv motora. Upravljač je čvršći.

način rada “Comfort”.

Uz upotrebu standardnih postavki vozila, ovaj način rada nudi najbolji kompromis između udobnosti i dinamičnosti.

način rada “Perso”.

Ovaj način rada omogućuje cjelovito konfiguriranje elemenata vožnje, uključujući i odziv motora.

Način rada možete ponovno postaviti prema njegovim postavkama.

UVODNICI ZRAKA: izlazni otvori za zrak (1/3)

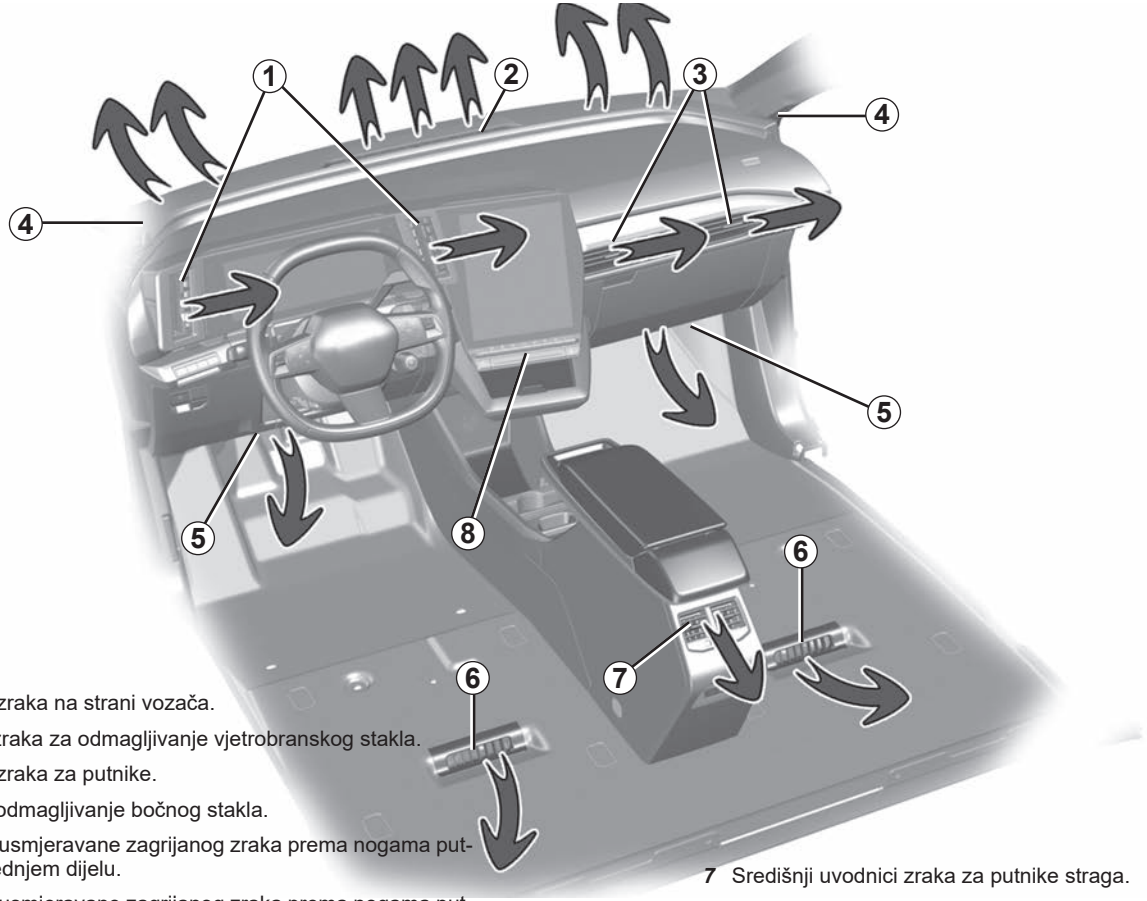

1 Uvodnici zraka na strani vozača.

2 Uvodnik zraka za odmagljivanje vjetrobranskog stakla.

3 Uvodnici zraka za putnike.

4 Otvor za odmagljivanje bočnog stakla.

5 Otvori za usmjeravane zagrijanog zraka prema nogama putnika u prednjem dijelu.

6 Otvori za usmjeravane zagrijanog zraka prema nogama putnika u stražnjem dijelu.

7 Središnji uvodnici zraka za putnike straga.

8 Komandna ploča.

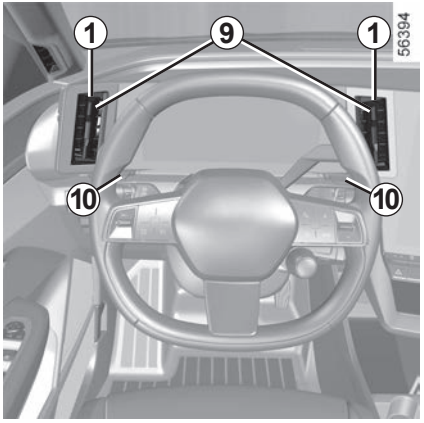

Uvodnici zraka na strani vozača *1*

Usmjeravanje

Za usmjeravanje strujanja zraka okrenite uvodnike zraka ***1*** s pomoću klizača ***9***.

Za zatvaranje: pomaknite klizač ***10*** od kola upravljača preko točke otpora.

Za otvaranje: pomaknite klizač ***10*** prema kolu upravljača.

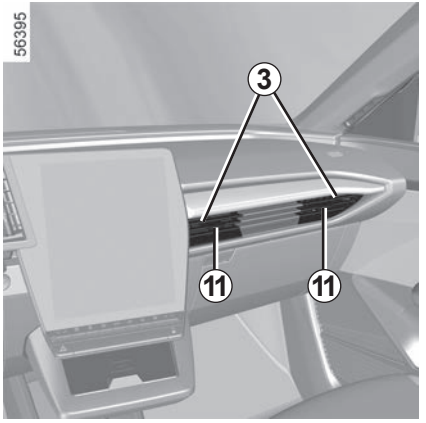

Uvodnici zraka za putnike *3*

Usmjeravanje

Za usmjeravanje strujanja zraka okrenite uvodnike zraka s pomoću klizača ***11***.

Za zatvaranje: pomaknite klizač ***11*** prema vanjskoj strani vozila preko točke otpora.

Za otvaranje: pomaknite klizač ***11*** prema unutrašnjosti vozila.

Na uvodnike zraka nemojte pričvršćivati nikakve predmete (npr. nosač za telefon).

Postoji opasnost od oštećenja.

Protok

Da biste provjerili protok zraka u uvodnicima zraka ***1*** i ***3*** pritisnite ili podignite komandu ***12*** prema odgovarajućem otvoru za zrak.

Protiv neugodnih mirisa u vašem vozilu upotrebljavajte samo sustave koji su tome namijenjeni. Potražite savjet Predstavnika marke.

Nemojte umetati ništa u sustav ventilacije (na primjer u slučaju neugodnih mirisa...).

Opasnost od oštećenja ili požara.

UVODNICI ZRAKA: izlazni otvori za zrak (3/3)

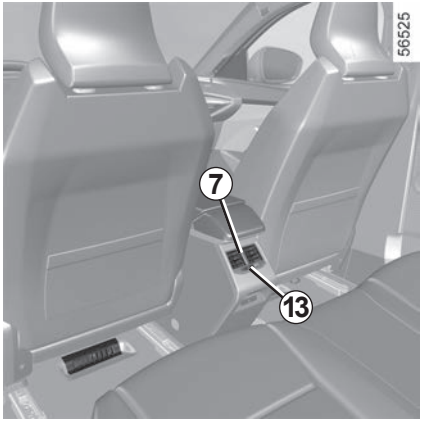

Stražnja sjedala
(ovisno o vozilu)

Usmjeravanje

Za usmjeravanje strujanja zraka okrenite uvodnike zraka s pomoću klizača ***7***.

Protok zraka

Da biste provjerili protok zraka u uvodnicima zraka ***7***, okrenite gumb ***13*** prema odgovarajućem otvoru:

– udesno: maksimalni protok zraka;

– ulijevo: zatvoreno.

Na uvodnike zraka nemojte pričvršćivati nikakve predmete (npr. nosač za telefon).

Postoji opasnost od oštećenja.

Nemojte umetati ništa u sustav ventilacije (na primjer u slučaju neugodnih mirisa...).

Opasnost od oštećenja ili požara.

KLIMA UREĐAJ S RUČNIM UPRAVLJANJEM (1/5)

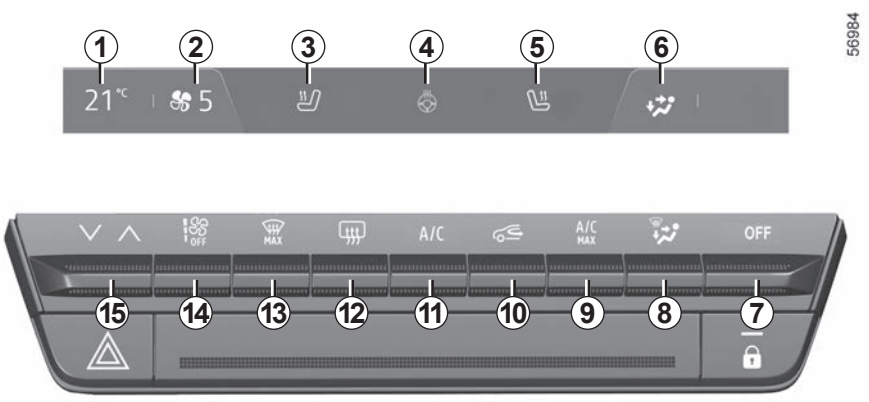

Komande

1 Pokazivač temperature na strani vozača.

2 Pokazivač brzine ventilacije.

3 Komanda za uključivanje grijanja sjedala vozača.

4 Komanda za uključivanje grijanja upravljača.

5 Komanda za uključivanje grijanja sjedala suvozača.

6 Pokazivač raspodjele zraka u putničkom prostoru.

7 Komanda za isključivanje sustava.

8 Podešavanje raspodjele zraka u putničkom prostoru.

9 Komanda za uključivanje funkcije “A/C MAX”.

10 Recirkulacija zraka.

11 Komanda za uključivanje klima uređaja.

12 Odleđivanje/odmagljivanje stražnjeg stakla i, ovisno o vozilu, retrovizora.

13 Funkcija “Brzo postizanje dobre vidljivosti”.

14 Prilagođavanje brzine ventiliranja i zaustavljanje sustava.

15 Podešavanje temperature zraka na strani vozača.

Neke tipke imaju kontrolno svjetlo rada koje označava stanje funkcije.

KLIMA UREĐAJ S RUČNIM UPRAVLJANJEM (2/5)

Uključivanje sustava

Nakon pokretanja vozila sustav se vraća na posljednji korišteni program.

Sustav je funkcionalan i kada je vozilo parkirano.

Podignite komandu ***14*** do željene brzine ventilacije, a zatim komandu ***11*** da biste uključili sustav.

Zaustavljanje sustava

Pritisnite gumb ***7***:

– klima uređaj automatski se isključuje;

– vrijednost brzine ventiliranja zraka u putničkom prostoru je nula;

– pa ipak mali dovod zraka postoji kada je vozilo u pokretu.

Ovaj položaj se ne smije često koristiti.

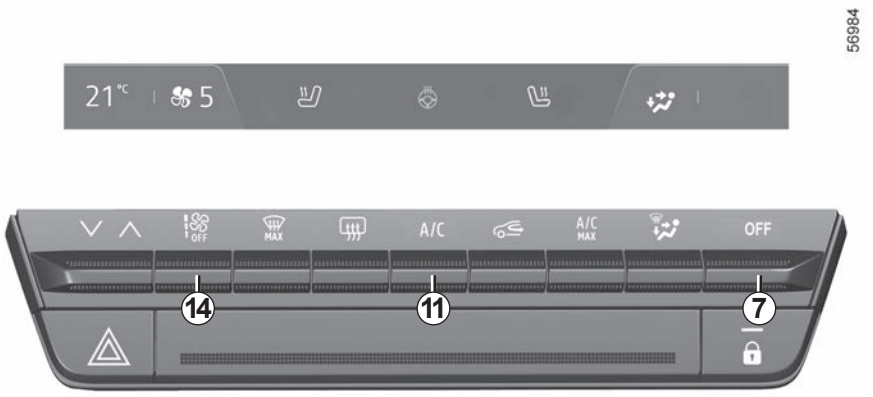

Uključivanje ili isključivanje klima uređaja

Komanda ***11*** odobrava uključivanje (upaljeno kontrolno svjetlo) ili isključivanje (isključeno kontrolno svjetlo) klima uređaja.

Sustav nije moguće uključiti ako je ventilacija postavljena na nulu.

Upotreba klima uređaja omogućava:

– snižavanje temperature u putničkom prostoru;

– brže odmagljivanje.

Preporuka: da biste optimizirali doseg vašeg vozila, isključite klima uređaj kada je vanjska temperatura ugodna.

Podešavanje brzine ventiliranja

Pritisnite ili podignite komandu ***14*** da biste podesili snagu ventilacije prema željenoj razini udobnosti.

KLIMA UREĐAJ S RUČNIM UPRAVLJANJEM (3/5)

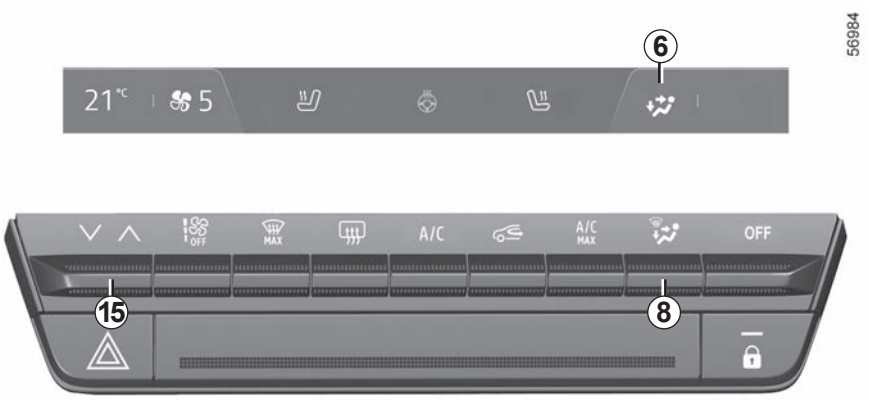

Podešavanje temperature zraka

Pritisnite gumb ***15*** i upotrijebite klizač na multimedijskom zaslonu da biste podesili temperaturu. Što je klizač dalje u crvenom, temperatura će biti veća.

Prilikom duže upotrebe klima uređaja, može postati hladno. Za povećanje temperature pritisnite ***15***, a zatim klizač podignite prema gore na multimedijskom zaslonu.

Promjena raspodjele zraka u putničkom prostoru

Pritisnite ***8*** jednom ili više puta da biste odabrali raspodjelu zraka. Odabrana raspodjela zraka ***6*** prikazuje se na multimedijskom zaslonu.

Raspored položaja je sljedeći:

Dovod zraka je usmjeren prema otvorima za odmagljivanje vjetrobranskog stakla i prednjih bočnih stakala.

Dovod zraka usmjeren je prema otvorima za odmagljivanje prednjih bočnih stakala, otvorima za odmagljivanje vjetrobranskog stakala i nogama putnika.

Dovod zraka usmjeren je prema otvorima za odmagljivanje prednjih bočnih stakala, otvorima za odmagljivanje vjetrobranskog stakla, prema uvodnicima zraka na armaturnoj ploči i nogama putnika.

Dovod zraka prvenstveno je usmjeren prema uvodnicima zraka na armaturnoj ploči.

Dovod zraka usmjeren je prema uvodnicima zraka na armaturnoj ploči i nogama putnika.

Dovod zraka usmjeren je prvenstveno prema nogama putnika.

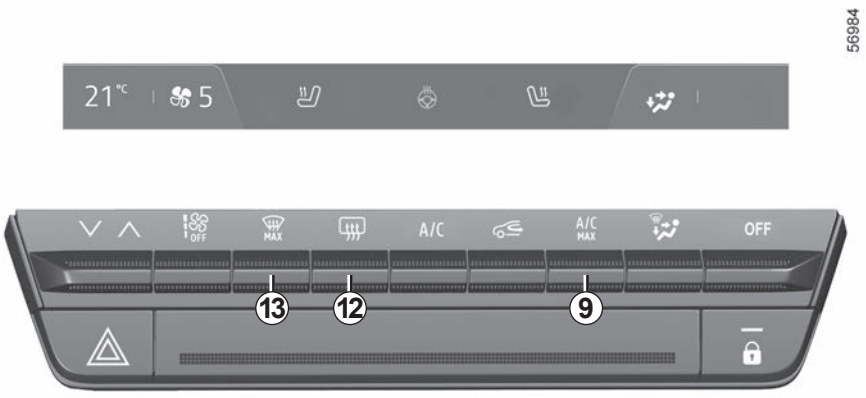

Funkcija “brzo postizanje dobre vidljivosti”

Pritisnite gumb ***13***: pali se ugrađeno kontrolno svjetlo.

Ova funkcija omogućava brzo odleđivanje i odmagljivanje vjetrobranskog stakla i prednjih bočnih stakala. To zahtijeva automatsku upotrebu klima uređaja ili grijanja.

Da biste izašli iz funkcije, ponovo pritisnite gumb ***13*** ili odaberite željenu postavku (raspodjela, brzina ventilacije, pročišćivanje zraka).

Odleđivanje-odmagljivanje stražnjeg stakla

Pritisnite gumb ***12***: pali se ugrađeno kontrolno svjetlo. Ova funkcija omogućuje brzo odmagljivanje/odmrzavanje stražnjeg stakla i grijanih retrovizora (za vozila koja su time opremljena).

Da biste izašli iz te funkcije, ponovno pritisnite gumb ***12***. Odmagljivanje automatski prestaje.

Funkcija “A/C MAX”

Funkcija “A/C MAX” korisniku omogućava osjećaj maksimalne snage sustava klima uređaja bez ikakvih ograničenja ili kompromisa povezanih s akustikom i osjećajem prevelike hladnoće ruku i lica.

Ta funkcija uključuje automatske izmjene:

– temperatura programirana na hladno;
– raspodjela zraka među putnicima;
– maksimalni protok zraka;
– uključivanje klima uređaja;
– recirkulacija zraka.

Pritisnite gumb ***9*** da biste uključili funkciju. Isključite način ECO da biste ga maksimalno iskoristili.

Savjet
U slučaju smrzavanja ručno odledite vjetrobransko staklo pomoću grebalice, a ne funkcije za odleđivanje/odmagljivanje da biste smanjili potrošnju energije.

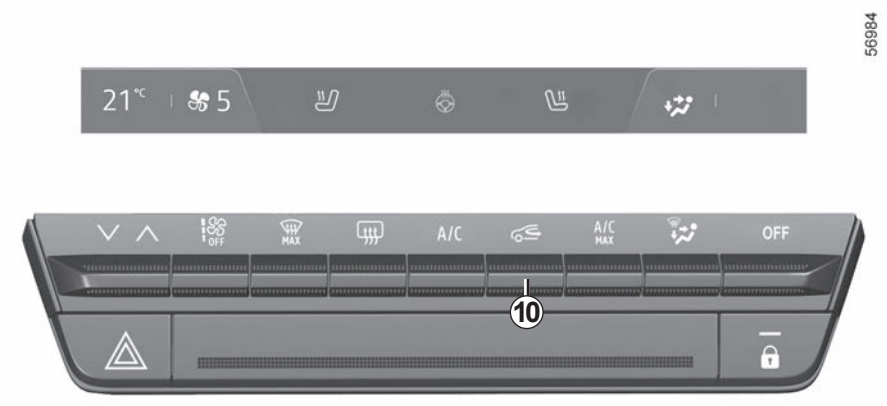

Uključivanje recirkulacije zraka

Pritisnite gumb ***10***: pali se ugrađeno kontrolno svjetlo. U tim uvjetima, zrak je uzet iz putničkog prostora i tamo cirkulira bez usisavanja vanjskog zraka.

Recirkulacija zraka omogućava:

– izolaciju od zraka izvana (prometovanje u zagađenim područjima...);

– brže hlađenje putničkog prostora.

Duža upotreba recirkulacije zraka može dovesti do stvaranja kondenzacije na bočnim staklima i vjetrobranskom staklu te do neugodnih mirisa uslijed cirkulacije neobnovljenog zraka u putničkom prostoru. Stoga se savjetuje povratak u normalan način rada (vanjski zrak) ponovnim pritiskom gumba ***10*** čim recirkulacija zraka više nije potrebna.

Odmagljivanje/odleđivanje prioritetno je pred recirkulacijom zraka.

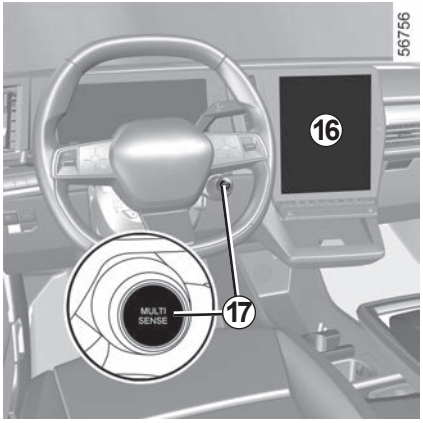

Način rada ECO

Na izborniku MULTI-SENSE dostupnom na multimedijskom zaslonu ***16*** ili pritiskom na prekidač ***17*** možete uključiti način ECO koji utječe na razinu grijanja i smanjuje potrošnju goriva.

Kontrolno svjetlo ECO koje se nalazi ispod prikaza temperature na multimedijskom zaslonu ***16*** obavještava vas da je uključen način ECO.

KLIMA UREĐAJ S AUTOMATSKIM UPRAVLJANJEM (1/6)

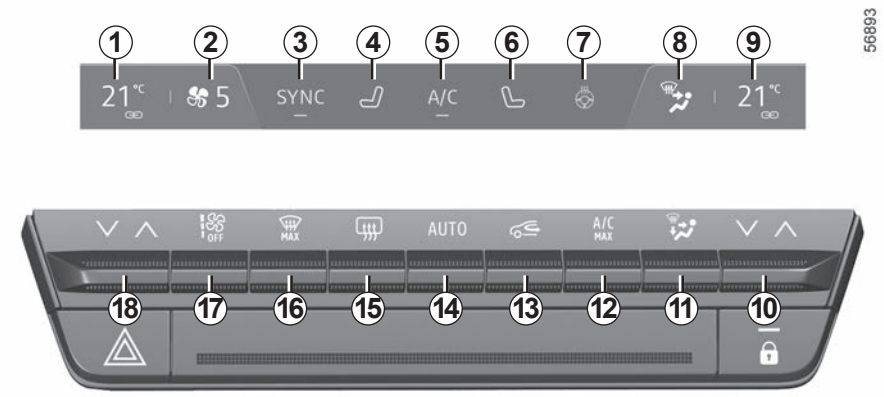

Komande

1 Pokazivač temperature na strani vozača.

2 Pokazivač brzine ventilacije.

3 Komanda za uključivanje/isključivanje načina rada “Sinkronizacija” SYNC.

4 Komanda za uključivanje grijanja sjedala vozača.

5 Komanda za uključivanje klima uređaja.

6 Komanda za uključivanje grijanja sjedala suvozača.

7 Komanda za uključivanje grijanja upravljača.

8 Pokazivač raspodjele zraka u putničkom prostoru.

9 Pokazivač temperature grijanja putničkog prostora.

10 Podešavanje temperature zraka na strani suvozača.

11 Podešavanje raspodjele zraka u putničkom prostoru.

12 Komanda za uključivanje funkcije “A/C MAX”.

13 Recirkulacija zraka.

14 Komanda za uključivanje klima uređaja u **AUTO** načinu rada.

15 Odleđivanje/odmagljivanje stražnjeg stakla i, ovisno o vozilu, retrovizora.

16 Funkcija “CLEAR VIEW”.

17 Prilagođavanje brzine ventiliranja i zaustavljanje sustava.

18 Podešavanje temperature zraka na strani vozača.

KLIMA UREĐAJ S AUTOMATSKIM UPRAVLJANJEM (2/6)

Uključivanje sustava

Nakon pokretanja vozila sustav se vraća na posljednji korišteni program.
Sustav je funkcionalan i kada je vozilo parkirano.
Pritisnite komandu ***14*** da biste uključili sustav ili postavite komandu ***17*** na željenu brzinu ventilacije.

Zaustavljanje sustava

Pritišćite komandu ***17*** dok ne postigne položaj “OFF”.

Uključivanje ili isključivanje klima uređaja

U automatskom načinu rada sustav upravlja aktiviranjem klima uređaja. I dalje je moguće aktivirati ili deaktivirati sustav pritiskom na komandu ***5***.

Automatski način rada

Automatski klima uređaj je sustav koji jamči (osim u ekstremnim slučajevima upotrebe) udobnost u putničkom prostoru i održavanje dobre razine vidljivost, a da pritom ne povećava potrošnju goriva.

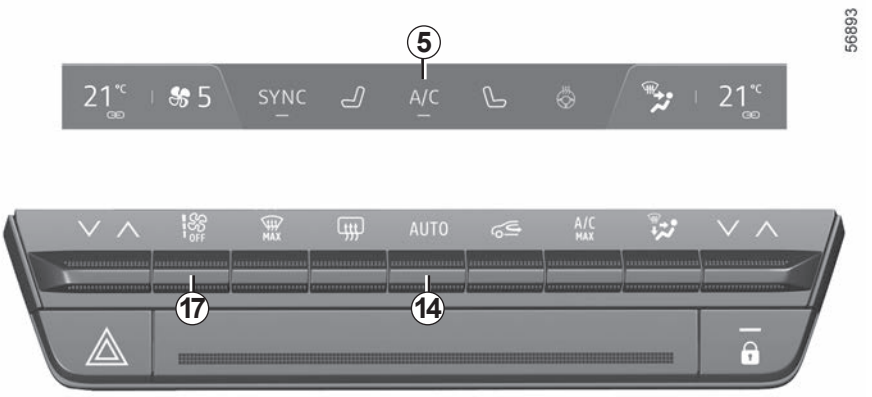

Sustav djeluje na brzinu ventiliranja, raspodjelu zraka, recirkulaciju zraka, uključivanje ili isključivanje klima uređaja i temperaturu zraka.
Ovaj način rada se sastoji od tri programa po izboru:

AUTO: omogućuje postizanje željene razine udobnosti, ovisno o vanjskim uvjetima. Pritisnite gumb ***14***.

SOFT: dosegne željenu razinu udobnosti nježnije i tiše. Pritisnite gumb ***14*** i zatim pritisnite prema dolje kako biste uključili način rada **SOFT**.

FAST: povećava protok zraka u putničkom prostoru. Taj način rada preporučuje se osobito za optimizaciju udobnosti na stražnjim sjedalima. Pritisnite gumb ***14*** i zatim pritisnite prema gore kako biste uključili način rada **FAST**.

Kad se klima uređaj pokrene u automatskom načinu rada, sustav se vraća na zadnji korišteni program.

Pritiskom na bilo koji gumb osim gumba **AUTO** isključit će automatski način rada.

Promjena raspodjele zraka u putničkom prostoru

Pritisnite ***11*** jednom ili više puta da biste odabrali raspodjelu zraka. Odabrana raspodjela zraka ***8*** prikazuje se na multimedijalnom zaslonu. Raspored položaja je sljedeći:

Dovod zraka je usmjeren prema otvorima za odmagljivanje vjetrobranskog stakla i prednjih bočnih stakala.

Dovod zraka usmjeren je prema otvorima za odmagljivanje prednjih bočnih stakala, otvorima za odmagljivanje vjetrobranskog stakla i nogama putnika.

Dovod zraka usmjeren je prema otvorima za odmagljivanje prednjih bočnih stakala, otvorima za odmagljivanje vjetrobranskog stakla, prema uvodnicima zraka na armaturnoj ploči i nogama putnika.

Dovod zraka prvenstveno je usmjeren prema uvodnicima zraka na armaturnoj ploči.

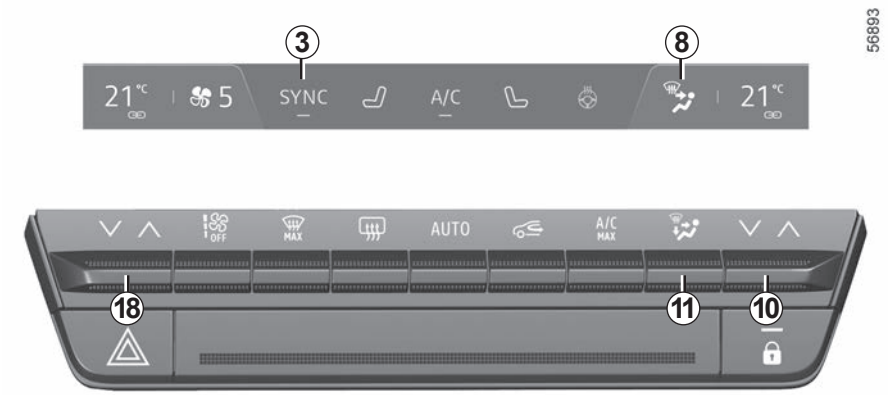

Dovod zraka usmjeren je prema uvodnicima zraka na armaturnoj ploči i nogama putnika.

Dovod zraka usmjeren je prvenstveno prema nogama putnika.

Podešavanje temperature zraka

Dvije su vrste podešavanja:

– neovisno podešavanje putničkog prostora;

– prilagodba načina rada SYNC radi sinkronizacije suvozačeve i vozačeve strane.

Neovisno podešavanje putničkog prostora

S pomoću komandi ***10*** i ***18*** možete neovisno podešavati lijevu i desnu stranu.

Postavka funkcije SYNC

Pritisnite SYNC ***3*** na vašem multimedijskom zaslonu kako biste uskladili temperaturu na strani suvozača s temperaturom na strani vozača.

ZA izlaz iz ove funkcije ponovno pritisnite SYNC ili prilagodite temperaturu na strani suvozača.

Podešavanje brzine ventiliranja

U automatskom načinu rada, sustav upravlja brzinom ventiliranja koja je najpogodnija za dostizanje i održavanje udobnosti.

Brzinu ventilatora možete podesiti u svakom trenutku pritiskom na komandu ***17*** kako biste povećali ili smanjili brzinu ventilatora.

Funkcija “brzo postizanje dobre vidljivosti”

Pritisnite gumb ***16***: pali se ugrađeno kontrolno svjetlo.

Ova funkcija brzo odmagljuje vjetrobransko staklo, stražnje staklo, prednje bočne prozore i bočne retrovizore (ovisno o vozilu). Ona uvjetuje automatsko uključivanje klima uređaja i odleđivanja stražnjeg stakla.

Za izlazak iz te funkcije, pritisnite tipku ***14*** ili ***16***.

Neke tipke imaju kontrolno svjetlo rada koje označava stanje funkcije.

56397

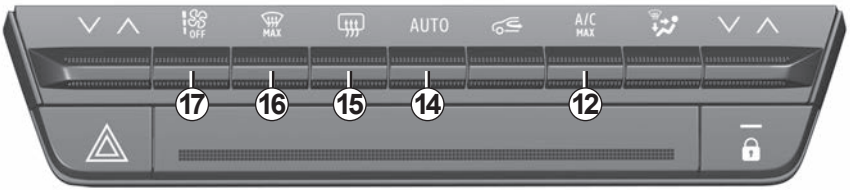

Odleđivanje-odmagljivanje stražnjeg stakla

Pritisnite gumb ***15***: pali se ugrađeno kontrolno svjetlo. Ova funkcija omogućuje brzo odmagljivanje stražnjeg stakla i grijanih retrovizora (za vozila koja su njima opremljena).

Da biste izašli iz te funkcije, ponovno pritisnite gumb ***15***. Odmagljivanje automatski prestaje.

Funkcija “A/C MAX”

Funkcija “A/C MAX” korisniku omogućava osjećaj maksimalne snage sustava klima uređaja bez ikakvih ograničenja ili kompromisa povezanih s akustikom i osjećajem prevelike hladnoće ruku i lica.

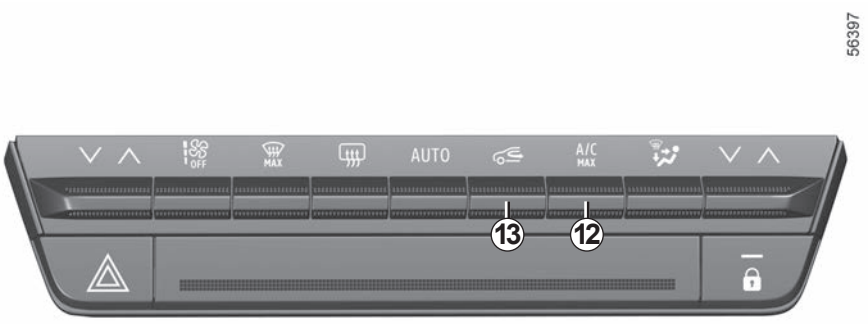

Funkcija “A/C MAX” (nastavak)

Ta funkcija uključuje automatske izmjene:

– temperatura programirana na hladno;
– raspodjela zraka među putnicima;
– maksimalni protok zraka;
– uključivanje klima uređaja;
– recirkulacija zraka.

Pritisnite gumb ***12*** da biste uključili funkciju. Isključite način ECO da biste ga maksimalno iskoristili.

Uključivanje recirkulacije zraka (izolacija putničkog prostora)

Ovom funkcijom upravlja se automatski, ali je možete uključiti i ručno. U tom slučaju rad funkcije potvrđuje se paljenjem kontrolnog svjetla na gumbu ***13***.

Odmagljivanje/odleđivanje prioritetno je pred recirkulacijom zraka.

Upotreba u ručnom načinu rada

Pritisnite gumb ***13***: pali se ugrađeno kontrolno svjetlo.

Duža upotreba tog položaja može dovesti do neugodnih mirisa uslijed neobnavljanja zraka kao i do stvaranja pare na staklima.

Stoga se savjetuje povratak u automatski način rada ponovnim pritiskom tipke ***13*** čim recirkulacija zraka više nije potrebna.

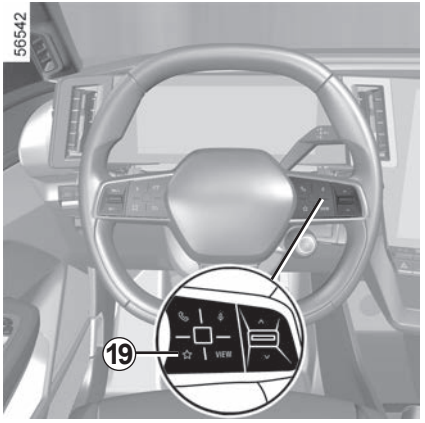

Funkcija “Favoriti”

Ovisno o vozilu, pritiskom komande na kolu upravljača ***19*** možete aktivirati sljedeće funkcije u skladu s prethodno definiranim postavkama uporabe koje ste pohranili:

– grijani upravljač;

– grijana sjedala;

– grijano stražnje staklo;

– grijani retrovizori.

Za više informacija o programiranju ove funkcije pogledajte upute za multimediju.

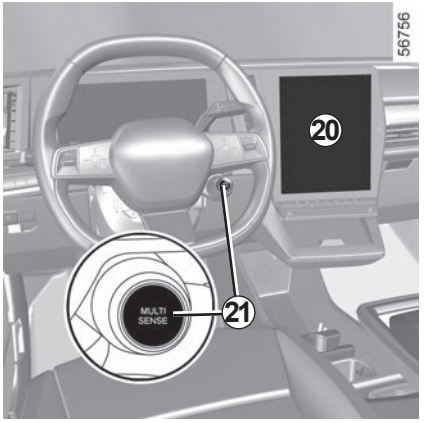

Način rada ECO

Na izborniku MULTI-SENSE dostupnom na multimedijalnom zaslonu ***20*** ili pritiskom na prekidač ***21*** možete uključiti način ECO koji utječe na razinu grijanja i smanjuje potrošnju goriva.

Kontrolno svjetlo ECO koje se nalazi ispod prikaza temperature na multimedijalnom zaslonu ***20*** obavještava vas da je uključen način ECO.

KLIMA UREĐAJ: programiranje (1/2)

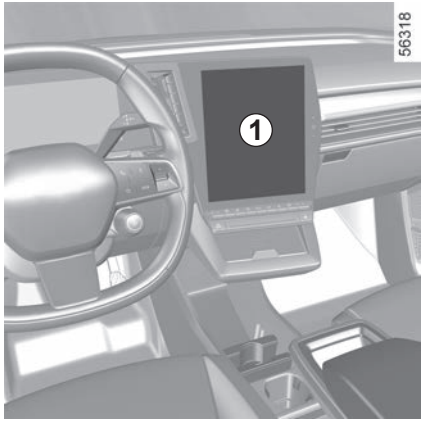

Programiranje klima uređaja

Dok je vozilo zaustavljeno i dok motor radi, u načinu rada “Vozilo” ***2*** na multimedijalnom zaslonu ***1*** odaberite izbornik “električni” ***3***, karticu “Punjenje i klima” za pristup različitim postavkama.

Možete spremiti nekoliko programa udobnosti uključivanjem sljedećih postavki:

– podešavanje temperature;

– programiranje vremena u kojem vozilo mora biti spremno;

– odabir dana kada se program mora ponoviti.

Spremljene programe možete uključiti ili isključiti.

Napomena: klima uređaj možete programirati pomoću aplikacije za pametni telefon.

Više informacija potražite u knjižici uputstava multimedijskog sustava.

Odgovornost vozača prilikom parkiranja ili zaustavljanja vozila

Nikada ne ostavljajte dijete, odraslu osobu koja nije samostalna ili životinju u vozilu kada ga napuštate, čak niti na kratko.

Kada je vani vruće /ili sunčano, temperatura u unutrašnjosti putničkog prostora brzo raste.

OPASNOST OD SMRTI ILI TEŠKIH OZLJEDA.

KLIMA UREĐAJ: programiranje (2/2)

Uključivanje “programa”

Funkcija se pokreće prije vremena koje je zakazao kupac, tako da vozilo postiže ugodnu temperaturu do trenutka kad stigne, ako:
– je poklopac motora zatvoren;
– razina napunjenosti pogonskog akumulatora iznosi više od 7.5 %.
– zaustavljanje motora;
– vozač nije u vozilu.

Kontrolno svjetlo se pali na instrumentnoj ploči.

Trenutno uključivanje klima uređaja

Trenutno pokretanje klima uređaja moguće je ako:
– je poklopac motora zatvoren;
– razina napunjenosti pogonskog akumulatora iznosi više od 7.5 %;
– zaustavljanje motora;
– vozač nije u vozilu.

Postupak trenutačnog uključivanja klima uređaja razlikuje se od programiranja:
– mora se pokrenuti s vašeg pametnog telefona;
– funkcije grijanja upravljača i grijanja sjedala, ako je vaše vozilo njima opremljeno, automatski se uključuju;
– funkcija se zaustavlja nakon otprilike 10 minuta.

Više informacija potražite u knjižici uputstava multimedijskog sustava.

Zaustavljanje programiranog klima uređaja

Klima uređaj automatski se zaustavlja približno deset minuta nakon postavljenog vremena završetka.

No funkciju je moguće uključiti ako:
– motor radi;
– razina napunjenosti pogonskog akumulatora niža je od 7 %;
– poklopac motornog prostora je otvoren;
– pritisnite jedan od prekidača na upravljačkoj ploči;
– vozač je u putničkom prostoru otprilike 20 sekundi.

Napomena: ovi su uvjeti primjenjivi i za trenutačno isključivanje klima uređaja.

Ako je vozilo parkirano duže vrijeme bez otvaranja vrata s barem jednim aktivnim rasporedom predklimatiziranja, funkcija će se isključiti od trećeg uključenog pokretanja predklimatiziranja. Funkcija će biti dostupna kad se otvore neka vrata vozila.

Savjeti za upotrebu

U nekim slučajevima (klima uređaj je isključen, recirkulacija zraka je isključena, brzina ventilacije je nula ili je mala,...) možete ustanoviti stvaranje pare na staklima i na vjetrobranskom staklu vozila.

U slučaju pare, upotrijebite funkciju **"brzog postizanja dobre vidljivosti"** kako biste uklonili paru, a zatim radije upotrijebite klima uređaj u automatskom načinu rada kako biste spriječili njezino stvaranje.

Održavanje

Potražite u knjižici održavanja vašeg vozila informaciju o učestalosti kontrole.

Doseg rada

Normalno je primijetiti povećanje potrošnje energije dok klima uređaj radi.

Redovito upotrebljavajte klima uređaj, čak i po hladnom vremenu, uključujući ga barem jednom mjesečno na otprilike 5 minuta.

Savjeti za ograničenje potrošnje energije i održavanje dosega vozila

Vozite s otvorenim uvodnicima zraka i sa zatvorenim prozorima. Ako vozilo ostane parkirano na jakom suncu, otvorite vrata na nekoliko minuta prije pokretanja motora da izađe vrući zrak.

Preporuča se daprije kretanja upotrijebite programirano klimatiziranje zraka. ➥ 3.17.

Nemojte umetati ništa u sustav ventilacije (na primjer u slučaju neugodnih mirisa...)

Opasnost od oštećenja ili požara.

Nemojte otvarati sustav rashladnog plina. Rashladni plin je opasan za oči i za kožu.

smetnje u radu

Općenito, u slučaju neke smetnje u radu, potražite savjet kod Predstavnika marke.

– **Smanjena učinkovitost odmrzavanja, odmagljivanja ili klimatiziranja zraka.** Uzrok tomu može biti zaprljanost uloška filtra putničkog prostora.

– **Ne stvara se topao ni hladan zrak.** Provjerite dobar položaj komandi i ispravnost osigurača. U protivnom prekinite rad sustava."

Napomena: za prikaz ostalih smetnji u radu ➥ 5.25.

Prisutnost vode ispod vozila

Nakon duže upotrebe klima uređaja normalno je da ima vode ispod vozila. Do toga dolazi uslijed kondenzacije.

KLIMA UREĐAJ: informacije i upute za rad (2/2)

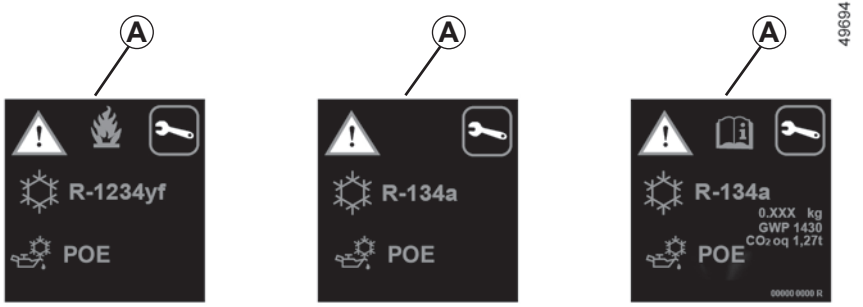

Sustav rashladnog plina (čije su neke komponente hermetički zatvorene) može sadržavati fluorirane stakleničke plinove.

Ovisno o vozilu, sljedeće informacije prikazat će se na naljepnici ***A*** koja se nalazi u motornom prostoru.

Prisutnost i položaj informacija na naljepnici ***A*** ovisi o vozilu.

Nemojte otvarati sustav rashladnog plina. Rashladni plin je opasan za oči i za kožu.

Prije provođenja bilo kakvih zahvata u motornom prostoru, morate isključiti kontakt. ➥ 2.2.

Vrsta rashladnog plina.

Vrsta ulju u sustavu klima uređaja

Zapaljivi proizvod

Pogledajte knjižicu uputa

Održavanje

x.xxx kg	Količina rashladnog plina u vozilu.
GWP xxxxx	Potencijal globalnog zagrijavanja (ekvivalent CO2).
CO2 ekv. x.xx t	Količina u težini i ekvivalentu CO2.

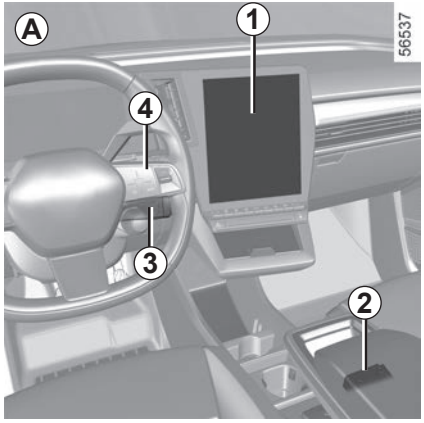

Prisutnost i smještaj te opreme ovisi o vozilu.

1 Multimedijski zaslon.
2 USB-C utičnice za multimediju na gornjoj ***A*** i donjoj ***B*** središnjoj konzoli.
3 Komanda ispod upravljača.
4 Glasovna naredba.
5 USB-C utičnice za multimediju za putnike na stražnjim sjedalima.

Više informacija potražite u knjižici uputstava multimedijskog sustava.

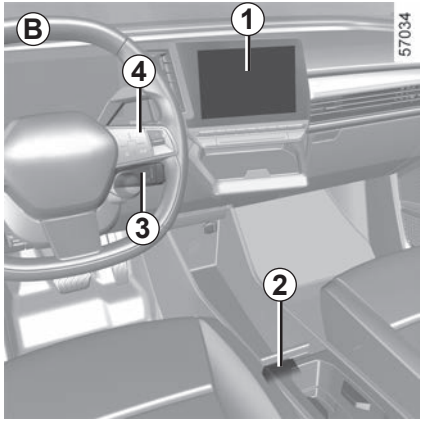

Utičnice za multimediju “USB-C” *2* i *5*

Utičnice za multimediju USB-C ***2*** i ***5*** omogućuju punjenje dodatne opreme koju je odobrila naša Tehnička služba, ako napajanje ne premašuje 15 W (5 V) po utičnici.

Napomena: priključci USB-C ***2*** multimedijalnog sustava omogućuju prijenos podataka.

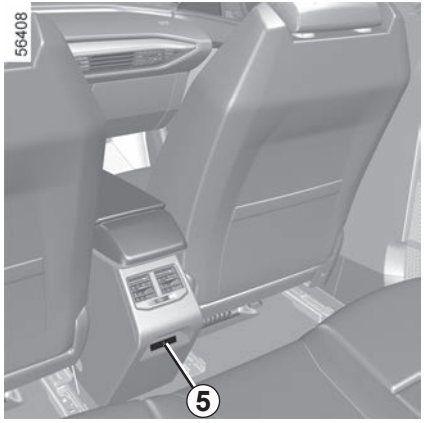

Priključujte samo dodatnu opremu maksimalne snage 15 Watta.

Opasnost od požara.

Mikrofon *6*
(za telefon i glasovnog asistenta)

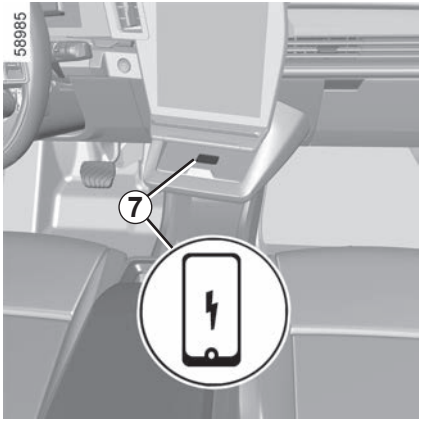

Područje indukcijskog punjenja *7*

➥ 3.27

Upotreba telefona

Podsjećamo vas da ste obavezni poštivati zakone na snazi koji se odnose na upotrebu ove vrste uređaja.

ELEKTRIČNI PODIZAČI STAKALA (1/2)

Ovi sustavi rade s uključenim ili isključenim kontaktom do otvaranja jednih od prednjih vrata (ograničeno na otprilike 3 minute).

Odgovornost vozača

Nikada ne napuštajte vozilo ostavljajući karticu ili ključ unutra, čak niti na kratko, ako se u njemu nalazi dijete, odrasla osoba koja nije samostalna ili životinja.

Naime, ono bi moglo dovesti u opasnost sebe ili druge osobe pokretanjem motora, uključivanjem opreme kao na primjer podizača stakala ili pak zaključati vrata.

U slučaju priklještenja nekog dijela tijela, odmah promijenite smjer kretanja stakla pritiskom na odgovarajući prekidač.

Postoji opasnost od teških ozljeda.

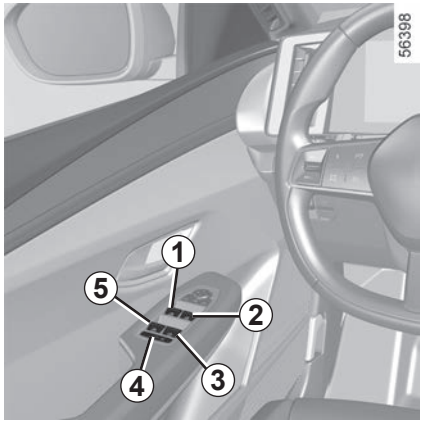

Električni impulsni podizači stakala

Nakratko pritisnite ili povucite prekidač prozora do kraja: staklo se podiže ili spušta do kraja. Djelovanjem na prekidač prekida se pomicanje stakla.

Napomena: stražnja se stakla ne mogu spustiti do kraja.

S mjesta vozača upotrijebite prekidač:

1 za staklo na vozačevoj strani;

2 za staklo na suvozačevoj strani;

3 i ***5*** za stražnja stakla.

S mjesta putnika djelujte na prekidač ***6***.

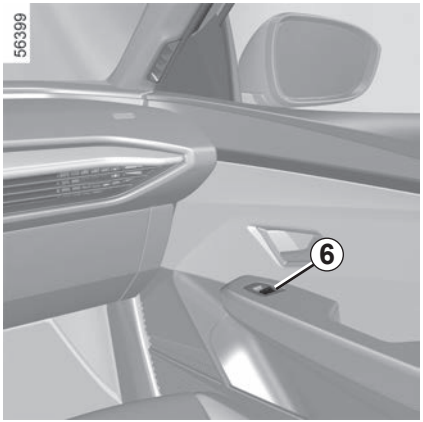

Ne oslanjajte predmete na otvoreno staklo: postoji opasnost od oštećenja podizača stakla.

Sigurnost putnika

Vozač može onemogućiti rad podizača stražnjih stakala pritiskom na prekidač ***4***. Prikazuje se poruka potvrde na instrumentnoj ploči.

Impulsni električni podizači stakala (nastavak)

Napomena: ako staklo naiđe na otpor prilikom zatvaranja (npr. grana drva itd.), zaustavlja se te se spušta za nekoliko centimetara.

nemoguće je upravljati električnim impulsnim podizačem stakla

Električni impulsni podizač stakla ima toplinsku zaštitu: ako pritisnete prekidač za prozor više od 16 puta uzastopno, prelazi u način zaštite (zaključavanje prozora).

Možete učiniti sljedeće:

– upotrijebite električni impulsni podizač stakla kratko i s intervalima od otprilike 30 sekundi;

– dok motor radi, prozor će se otključati nakon otprilike 20 minuta neaktivnosti na električnom prekidaču prozora.

Daljinsko otvaranje/zatvaranje stakala

Prilikom otključavanja vrata izvana, ako **pritisnite i držite gumb za otključavanje na kartici**, automatski će se otvoriti sva stakla s električnim impulsnim podizačem stakala.

Prilikom zaključavanja vrata izvana, ako **pritisnite i držite gumb za zaključavanje na kartici**, automatski će se zatvoriti sva stakla s električnim impulsnim podizačem stakala.

Stoga se preporuča djelovati na sustav samo ako korisnik dobro vidi vozilo i ako se nitko ne nalazi u vozilu.

Smetnje u radu

U slučaju kvara prilikom zatvaranja prozora, sustav se vraća u normalni način rada: povucite zahvaćeni prekidač prema gore koliko god puta je potrebno da biste u potpunosti zatvorili prozor (on će se postupno zatvoriti), držite prekidač (još uvijek u položaju zatvaranja) jednu sekundu, a zatim u potpunosti spustite i ponovno podignite staklo kako bi se sustav ponovno pokrenuo.

Po potrebi, obratite se vašem Predstavniku marke.

Prilikom zatvaranja stakala pazite da nijedan dio tijela (ruka, dlan itd.) ne viri iz vozila.

Postoji opasnost od teških ozljeda.

UNUTARNJE OSVJETLJENJE, SJENILO (1/2)

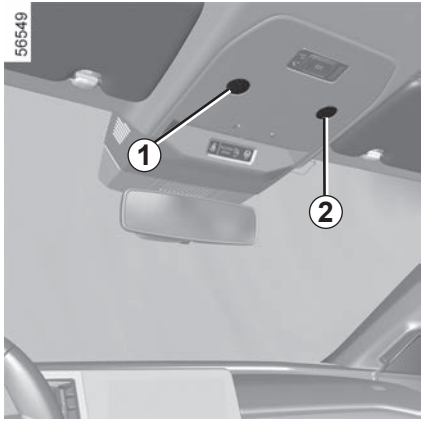

Svjetla za čitanje
(ovisno o vozilu)

Dodirnite svjetla ***1***, ***2*** ili ***3*** za uključivanje:

– stalno osvjetljenje;

– trenutno gašenje.

Napomena:

– nije potrebno pritisnuti svjetla da biste uključili ili isključili osvjetljenje. Potrebno je samo uključiti kontakt;

– na multimedijskom zaslonu moguće je isključiti/uključiti mogućnost uključivanja svjetla za čitanje prilikom otvaranja vrata ➥ 1.113.

Otključavanje i otvaranje vrata dovodi do paljenja vremenski podešenog stropnog svjetla i svjetala.

Svjetlo u prtljažniku

Svjetlo ***4*** se pali prilikom otvaranja prtljažnika.

Sjenilo

Spustite sjenilo ***5*** na vjetrobransko staklo ili ga otkvačite i spustite na bočno staklo.

Ogledala u sjenilu za sunce

Podignite poklopac ***6***.

Osvjetljenje ***7*** je automatsko.

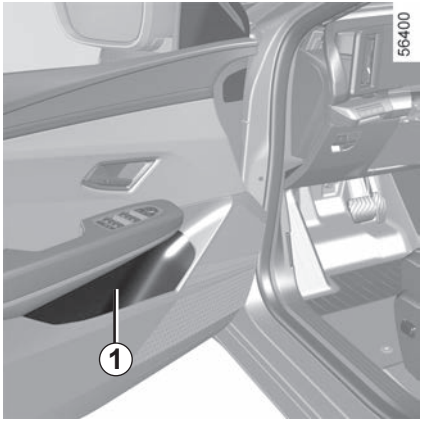

Pretinci za odlaganje u prednjim vratima *1*

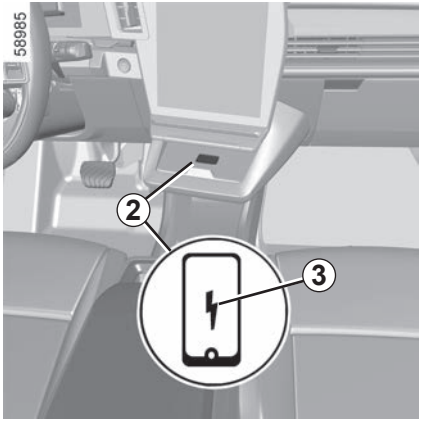

Pretinac za odlaganje na središnjoj konzoli ili područje indukcijskog punjenja *2*

Ovisno o vozilu, prisutan je simbol ***3*** kojim je označeno da se područje ***2*** može se upotrijebiti za punjenje telefona bez upotrebe kabela za punjenje.

Više informacija o bežičnom punjaču pogledajte u uputama za multimedijsku opremu.

Niti jedan predmet ne smije se nalaziti na podu (sjedalo vozača): naime u slučaju naglog kočenja, ti predmeti mogu skliznuti pod papučice i onemogućiti njihovu upotrebu.

Ne ostavljajte razne predmete (karticu za pokretanje, USB pogon, SD karticu, kreditnu karticu, nakit, ključeve, kovanice itd.) u području indukcijskog punjenja ***2*** tijekom punjenja telefona. Uklonite sve magnetske kartice ili kreditne kartice iz zaštitne maske telefona prije postavljanja telefona na područje indukcijskog punjenja ***2***.

Predmeti ostavljeni u području indukcijskog punjenja ***2*** mogu se pregrijati. Savjetujemo vam da ih stavite u područja predviđena za tu namjenu (pretinac za odlaganje, pretinac štitnika za sunce, itd.).

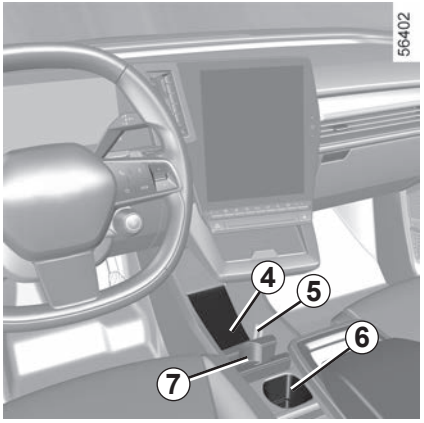

Pretinci za odlaganje na središnjoj konzoli *4*

Pregrada ***7*** može se upotrebljavati za podešavanje pretinca za odlaganje u središnjoj konzoli (dostupne su različite opcije ovisno o položaju pregrade u utorima za postavljanje ***5***).

Držači čaša *6*

S pomoću dva separatora ***7*** možete dobiti još jedan držač za čašu.

Dva separatora mogu se i skinuti kako bi se dobio prazan prostor za pohranu.

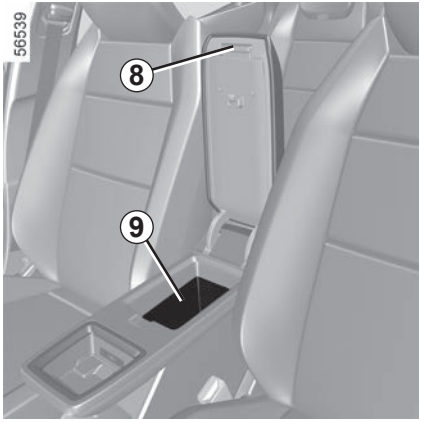

Pretinac za odlaganje u središnjem naslonu za ruke *9*

Ovisno o vozilu, podignite poklopac kliznog naslona za ruku pritiskom na gumb ***8***.

Pazite da niti jedan tvrd, težak ili šiljat predmet nije postavljen u “otvorene” pretince za odlaganje, tako da može biti izbačen na putnike u zavoju, u slučaju naglog kočenja ili u slučaju sudara.

U zavoju, prilikom ubrzavanja ili kočenja, pazite da u posudi u držaču limenki nema previše tekućine.

Opasnost od opekotina ako se proliju/procure vruće tekućine/napitci .

Nemojte voziti sa središnjim naslonom za ruke ***9*** u otvorenom položaju, jer to može utjecati na ispravan rad središnjeg airbag i/ili uzrokovati ozljede pri njegovom otvaranju.

Nemojte postavljati predmete na poklopac pretinca za odlaganje u središnjem naslonu za ruke ***9*** jer to može utjecati na ispravan rad središnjeg airbag i/ili uzrokovati ozljede pri njegovom otvaranju.

Pretinac u sjenilu *10*

U nju se mogu pričvrstiti tiketi autocesta, karte...

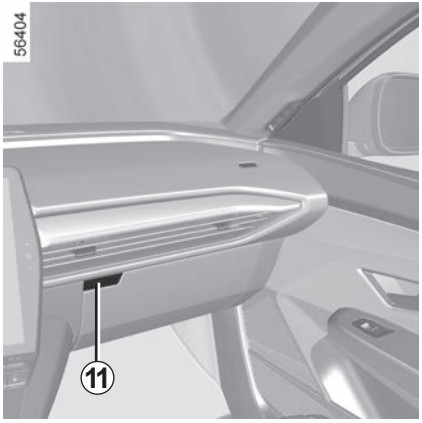

Pretinac za rukavice

Za otvaranje pritisnite bravicu ***11***.

U ovaj pretinac možete odložiti paketić maramica, bocu vode i sl.

Rukohvat *12*

Ona služi za pridržavanje u vožnji.

Nemojte se njome služiti za ulaženje u vozilo ili izlaženje iz njega.

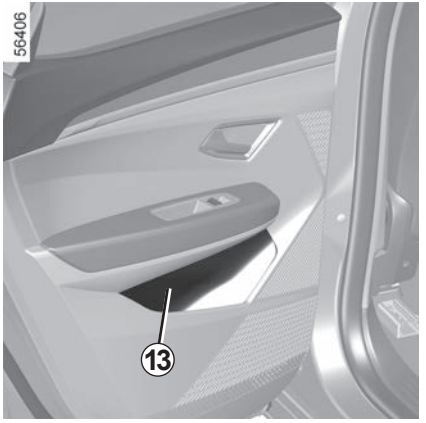

Pretinci za odlaganje u stražnjim vratima *13*

Pazite da niti jedan tvrd, težak ili šiljat predmet nije postavljen u “otvorene” pretince za odlaganje, tako da može biti izbačen na putnike u zavoju, u slučaju naglog kočenja ili u slučaju sudara.

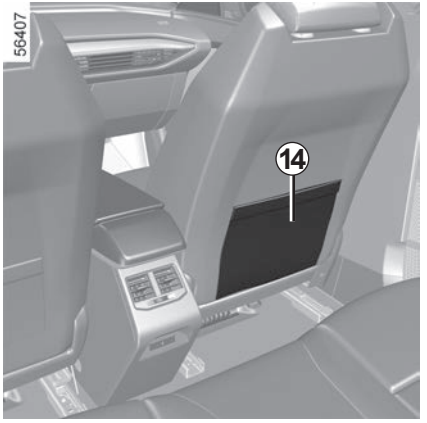

Džepovi za odlaganje *14*

(ovisno o vozilu)

UTIČNICA ZA DODATNU OPREMU

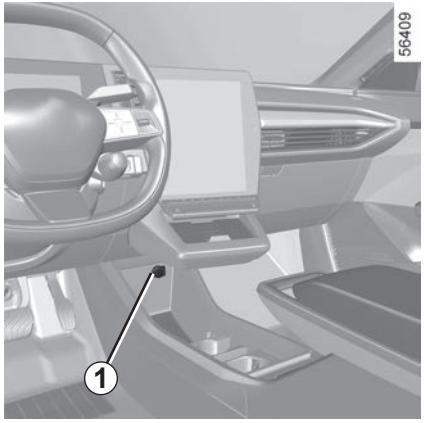

Utičnica za dodatnu opremu *1*

Predviđena je za svrhu priključivanja opreme koju je odobrila naša tehnička služba.

Može se, primjerice, upotrijebiti za kompresor kompleta za napuhavanje guma ➥ 5.2.

Priključujte samo dodatnu opremu kojoj je maksimalna snaga 120 vata (12 V).

Ako se istovremeno upotrebljava više utičnica za dodatnu opremu, ukupna snaga priključene dodatne opreme ne smije prelaziti 180 vata.

Opasnost od požara.

STRAŽNJI NASLONI ZA GLAVU

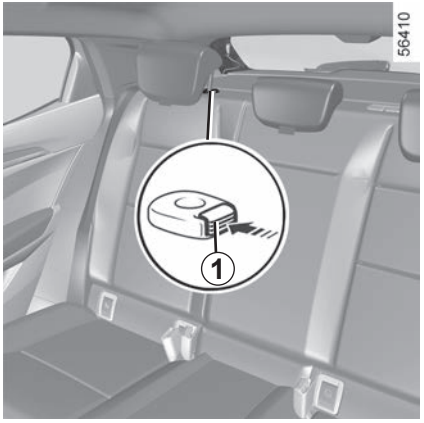

Položaj za upotrebu

Podignite naslon za glavu do kraja dok se ne uglavi na mjestu. Provjerite je li poklopac motora dobro zatvoren.

Za vađenje naslona za glavu

Nagnite klupu prema naprijed, podignite naslon za glavu što je više moguće, a zatim pritisnite gumb ***1*** i skinite naslon za glavu.

Za ponovno stavljanje naslona za glavu

Nagnite sjedalo klupe prema naprijed, zatim umetnite šipke u otvore i gurnite naslon za glavu dok se ne zaključa kako biste ga mogli postaviti u povišeni položaj. Provjerite je li poklopac motora dobro zatvoren.

Položaji preklapanja *2* naslona za glavu

Pritisnite gumb ***1*** i spustite naslon za glavu do kraja.

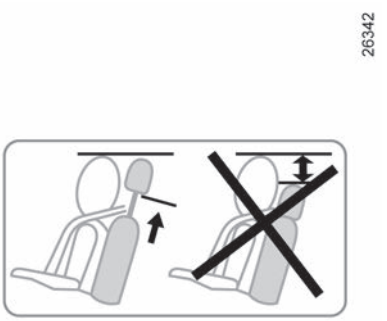

Položaj potpuno spuštenog naslona za glavu je položaj pospremljenog naslona za glavu: taj se položaj ne može upotrebljavati ako na tom mjestu sjedi putnik.

Budući da je naslon za glavu sigurnosni element, pazite da je on uvijek na svom mjestu i u pravilnom položaju.

STRAŽNJA KLUPA: funkcionalnost

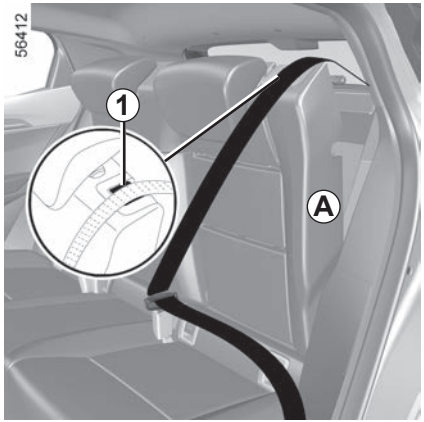

Preklapanje naslona

Provjerite da su prednja sjedala pomaknuta dovoljno unaprijed.

Prije sklapanja naslona sjedala spustite naslone za glavu što je više moguće.

Prije preklapanja bilo kojeg bočnog stražnjeg sjedala, **zabravite kopču sigurnosnog pojasa** tog sjedala u odgovarajuću bravicu.

Time se izbjegava priklještenje pojasa sjedala kada se sjedalo vraća u položaj za upotrebu.

U svakom slučaju, provjerite rade li pojasevi ispravno.

Povucite ručicu ***1*** i spustite naslon ***A***.

Napomena: iz sigurnosnih razloga, naslon sjedala ***A*** opremljen je sustavom za zadržavanje. Pri rukovanju možete osjetiti otpor.

Za vraćanje naslona, postupite obrnutim redoslijedom.

Ponovno podignite naslon dok ne dosegne kukicu za zaključavanje naslona.

Pripazite da ne blokirate sigurnosni pojas između naslona sjedala i stražnje police.

Provjerite rad sigurnosnog pojasa.

Prilikom rukovanja stražnjim sjedalima u drugom redu, provjerite da ništa ne ometa pričvršćenja (dio tijela, životinja, kamenčić, komadić tkanine, igračke…).

Kod vraćanja naslona u početni položaj, provjerite da li je zabravljenje naslona dobro.

U slučaju upotrebe presvlaka na sjedalima, pazite da ne ometaju zabravljenje naslona.

Pazite da dobro namjestite sigurnosne pojaseve.

Ponovno postavite naslone za glavu.

PRTLJAŽNIK, STRAŽNJA POLICA (1/3)

Otvaranje

Pritisnite gumb ***1*** i podignite vrata prtljažnika.

Zatvaranje

Spustite vrata prtljažnika tako da, ovisno o vozilu, najprije upotrijebite unutarnju ručicu.

Nemojte koristiti potpornje za zatvaranje vrata prtljažnika.

Ručno otvaranje iz unutrašnjosti

U slučaju da nije moguće otključati prtljažnik, moguće je to učiniti ručno iznutra.

– pristupite prtljažniku pomicanjem naslona stražnje klupe;

– umetnite plosnati odvijač ili slično u ručicu za otvaranje u nuždi ***2*** i pomaknite ga ulijevo kao što je prikazano na crtežu;

– gurnite vrata prtljažnika kako biste ih otvorili.

Zabranjeno je pričvršćivanje nosivih mehanizama (nosač bicikla, kutija za prtljagu itd.) oslonjenih na poklopac prtljažnika. Za postavljanje nosivog mehanizma na vozilo obratite se ovlaštenom zastupniku.

PRTLJAŽNIK, STRAŽNJA POLICA (2/3)

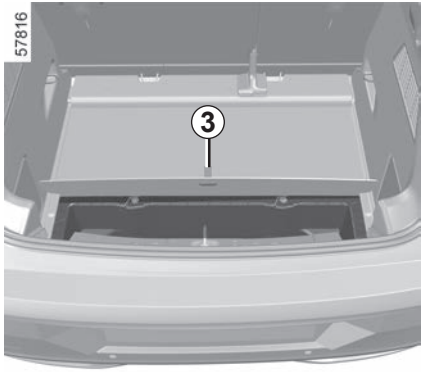

Pretinac za odlaganje kabela za punjenje

Ovaj pretinac služi za odlaganje kabela za punjenje. Najveće dopušteno opterećenje pretinca je 10 kg.

Da biste mu pristupili, otvorite prtljažnik, a zatim s pomoću ručke ***3*** podignite podnu oblogu prtljažnika.

U slučaju prisutnosti vode u pretincu kabela za punjenje ili znakova korozije ili stranih tijela u priključku kabela za punjenje ili u utičnici za punjenje vozila, nemojte puniti vozilo.

Opasnost od požara.

Pazite na kabel: nemojte ga gaziti, uranjati u vodu, natezati ga ni dopustiti da nešto u njega udara.

Redovito provjeravajte i pretinac za odlaganje.

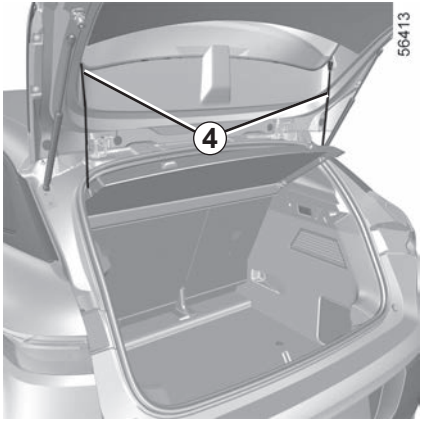

Stražnja polica

Za skidanje police:

– Spustite stražnje naslone za glavu.

– otkvačite dvije trake ***4***;

– podignite policu ***5*** prema gore kako biste je otkvačili;

Najveća masa na stražnjoj polici: 2 kg jednakomjerno raspodijeljeno.

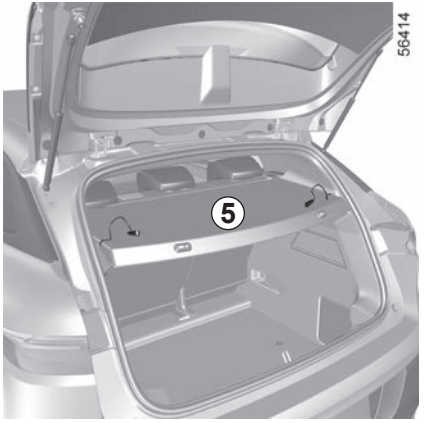

– gurnite policu ***5*** prema unutra i okrenite je;

– povucite policu prema sebi.

Za vraćanje police postupite obrnutim redoslijedom.

Na policu nemojte stavljati teške ili tvrde predmete.

U slučaju naglog kočenja ili nesreće, ti predmeti mogu ugroziti putnike u vozilu.

PRIJEVOZ PREDMETA U PRTLJAŽNIKU

Predmete koje prevozite uvijek postavljajte na način da se oni većim dijelom oslanjaju na:

– Naslon stražnje klupe, što je slučaj s uobičajenim teretom (slučaj ***A***).

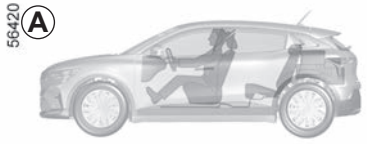

– Naslone prednjih sjedala s preklopljenim naslonima stražnjih sjedala ako se radi o maksimalnom opterećenju (slučaj ***B***).

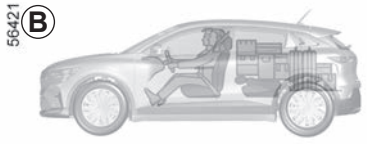

Predmete koji se prevoze treba ravnomjerno rasporediti po cijelom utovarnom prostoru.

Ako morate odložiti predmete na preklopljeni naslon, obavezno skinite naslone za glavu prije preklapanja naslona tako da što više priljubite naslon uz sjedište.

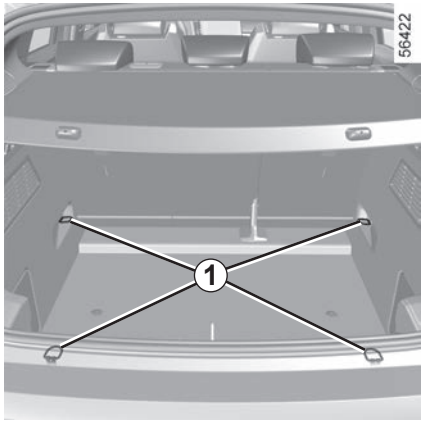

Uvijek stavljajte najteže predmete na pod. Upotrebljavajte, ako je vozilo njima opremljeno, mjesta za učvršćivanje tereta ***1*** koja se nalaze na ploči poda prtljažnika. Teret se mora rasporediti tako da niti jedan predmet, u slučaju naglog kočenja, ne može biti odbačen prema naprijed na putnike. Privežite stražnje sigurnosne pojaseve čak i kad nema putnika na stražnjim sjedalima.

Dopušteno opterećenje na vučnom priključku, maksimalna dopuštena masa prikolice s kočnicama i bez: ➥ 6.6.

Odabir i postavljanje kuke za vuču

Najveća masa kuke za vuču: 25 kg.

Nije dopušteno postavljati mehanički uređaj za vuču (kuglu, kuku, itd.) koja se može skinuti bez alata ili uvući ako se ne može jednostavno skinuti ili ponovno postaviti kada se ne upotrebljava.

Za postavljanje kuke za vuču i njene uvjete upotrebe, pogledajte uputstvo za postavljanje opreme.

Preporuča se sačuvati to uputstvo zajedno s ostalom dokumentacijom vozila.

24981

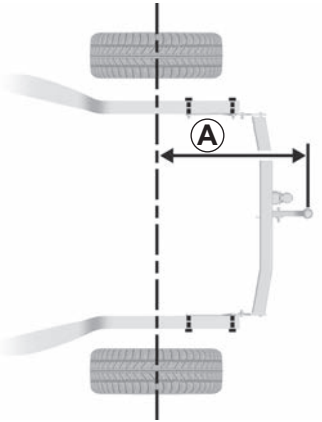

Maksimalna duljina ***A***: 838 mm.

24982

Uređaj za vuču ne smije ometati dijelove rasvjete ili registarsku pločicu kada se ne koristi. Mehanički uređaji za vuču (kugla, kuka i sl.) koje je moguće ukloniti bez alata ili koji se mogu uvući moraju se skinuti ili premjestiti kada se ne koriste.

U svakom slučaju poštujte važeće popise zemlje u kojoj se nalazite.

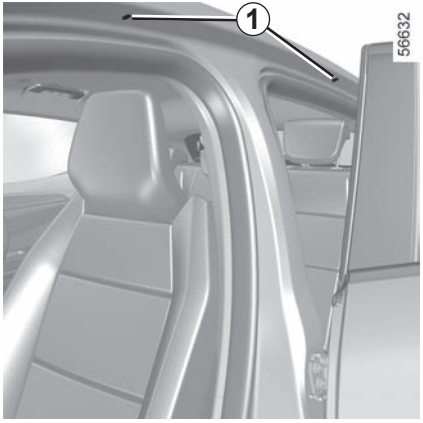

KROVNE ŠIPKE

Pristup pričvrsnim mjestima

Otvorite vrata, za pristup umetcima za pričvršćenje ***1***.

Kada se originalni krovne šipke, koje su homologirale naše tehničke službe, isporučuju s vijcima, koristite te vijke isključivo za pričvršćivanje krovnih nosača na vozilo.

Mjere opreza pri upotrebi

Rukovanje vratima prtljažnika

Prije rukovanja vratima prtljažnika, provjerite postavljene predmete i/ili opremu (nosač bicikala, krovna kutija...) na krovnim šipkama: moraju biti dobro raspoređeni i učvršćeni, a njihova veličina ne smije ometati ispravan rad vrata prtljažnika.

Za izbor opreme koja odgovara vašem vozilu predlažemo vam da potražite savjet kod vašeg Predstavnika marke.

Za postavljanje šipki i uvjete upotrebe, pogledajte uputstvo proizvođača za postavljanje.

Preporuča se sačuvati to uputstvo zajedno s ostalom dokumentacijom vozila.

Dopušteno opterećenje na krovnim nosačima ➥ 6.6.

Aerodinamičko krilce *A*

Zabranjeno je pričvršćivanje predmeta i/ili opreme (nosač bicikla...) oslonjenih na aerodinamičko krilce ***A***.

Zabranjeno je pričvršćivanje bilo kakve nosive opreme (nosača bicikla, kutije za prtljagu itd.) koja se naslanja na aerodinamičko krilce ili na vrata prtljažnika. Za postavljanje nosivog mehanizma na vozilo obratite se ovlaštenom zastupniku.

4. poglavlje: Održavanje

Poklopac motornog prostora 4.2
Razine: 4.4
rashladne tekućine 4.4
kočiona tekućine 4.6
spremnik tekućine za pranje stakla 4.6
Tlak u gumama 4.7
Pomoćni akumulator od 12 V 4.9
Održavanje karoserije 4.11
Održavanje unutarnjih obloga 4.14

POKLOPAC MOTORNOG PROSTORA (1/2)

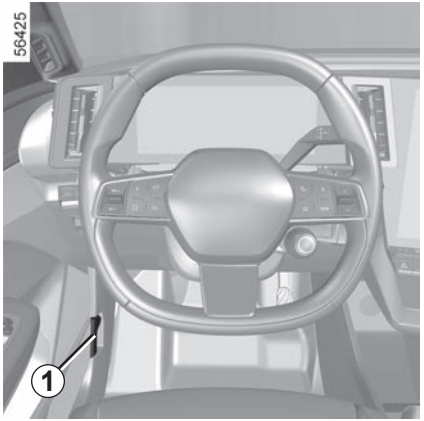

Za otvaranje, povucite ručicu ***1***, koja se nalazi na lijevoj strani armaturne ploče.

Kada se vozilo puni ili je uključen kontakt, nemojte izvoditi radove ispod poklopca motora.

Ne pritišćite poklopac motornog prostora: opasnost od neželjenog zatvaranja poklopca.

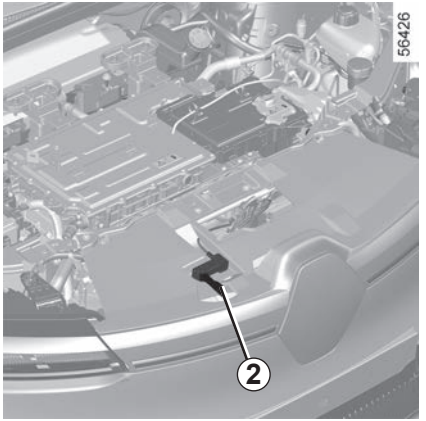

Sigurnosno odbravljivanje poklopca motornog prostora

Podignite poklopac za nekoliko centimetara i gurnite ručicu ***2*** u lijevo.

Kod udarca, čak i blažeg, u prednju ukrasnu rešetku ili poklopac motora, dajte što prije Predstavniku marke da provjeri sustav zabravljivanja poklopca motora.

Pogonski sustav električnog vozila upotrebljava istosmjerni napon od približno 400 V.

Taj se sustav može zagrijati tijekom paljenja i nakon isključivanja paljenja.

Poštujte poruke upozorenja koje se nalaze na naljepnicama u vozilu.

Strogo su zabranjeni bilo kakvi zahvati ili izmjene na električnom sustavu vozila od 400 V (na komponentama, kabelima, utikačima, pogonskom akumulatoru).

Opasnost od teških opekotina ili električnog udara koji mogu dovesti do smrti.

Osim toga, motoventilator se može uključiti u svakom trenutku. Naljepnica u motornom prostoru ukazuje na to.

Opasnost od ozljeda

POKLOPAC MOTORNOG PROSTORA (2/2)

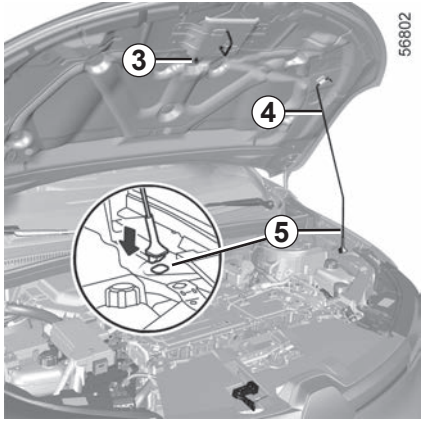

Otvaranje poklopca

Podignite poklopac motornog prostora i otpustite potporanj ***4*** s držača ***3***. Radi vaše vlastite sigurnosti **iznimno je važno** pričvrstiti potporanj na njegov držač ***5***.

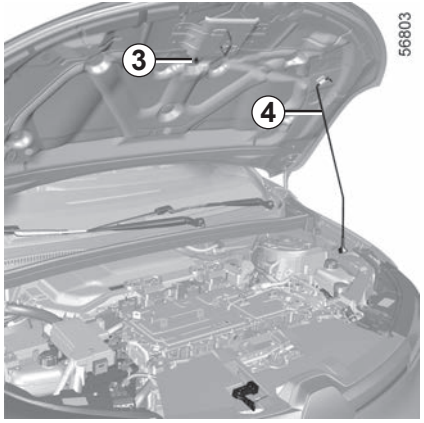

Zatvaranje poklopca motornog prostora

Prije zatvaranja, provjerite da niste nešto zaboravili u motornom prostoru.

Za ponovno zatvaranje poklopca, premjestite potporanj ***4*** u njegov držač ***3***. Uhvatite poklopac za sredinu i spustite ga na 30 cm od položaja zatvaranja, pa ga pustite. On se sam zatvara svojom težinom.

Prilikom zahvata ispod poklopca motornog prostora, provjerite da je ručica brisača stakla u zaustavljenom položaju.

Opasnost od ozljeda

Provjerite je li zabravljenje poklopca motornog prostora dobro.

Provjerite da ništa ne ometa sidrište za zabravljenje (kamenčići, krpa…).

Nakon svakog zahvata u motornom prostoru, provjerite da ništa niste zaboravili (krpa, alati...).

U stvari to može oštetiti motor ili prouzročiti požar.

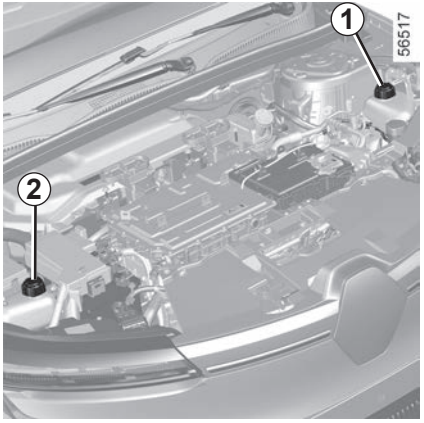

Rashladna tekućina

Lokacija spremnika rashladne tekućine može varirati ovisno o vozilu:

– spremnik ***1*** upotrebljava se za hlađenje motora;

ili

– spremnik ***1*** upotrebljava se za hlađenje motora, a spremnik ***2*** za hlađenje pogonskog akumulatora;

ili

– spremnik ***2*** upotrebljava se za hlađenje motora i pogonskog akumulatora.

Razina se mora provjeravati kod zaustavljenog motora i na ravnom tlu. Razina svakog spremnika **dok je hladan** mora biti između oznaka "**MINI**" i "**MAXI**" na spremnicima rashladne tekućine ***1*** i ***2***.
Nadolijte **na hladno** prije nego dosegne oznaku "**MINI**".

Napomena: za nova vozila u fazi uhodavanja: razina tekućine može biti veća od oznake "**MAXI**" na spremniku i zatim pasti na razinu između oznaka "**MINI**" i "**MAXI**". Ovo ne predstavlja rizik.

U slučaju velikog ili stalnog opadanja razine ulja, potražite savjet kod vašeg Predstavnika marke.

Niti jedan zahvat se ne smije izvoditi na rashladnom sustavu dok je motor zagrijan.

Opasnost od opekotina.

Pogonski sustav električnog vozila upotrebljava istosmjerni napon od približno 400 V.

Taj se sustav može zagrijati tijekom paljenja i nakon isključivanja paljenja.

Poštujte poruke upozorenja koje se nalaze na naljepnicama u vozilu.

Strogo su zabranjeni bilo kakvi zahvati ili izmjene na električnom sustavu vozila od 400 V (na komponentama, kabelima, utikačima, pogonskom akumulatoru).

Opasnost od teških opekotina ili električnog udara koji mogu dovesti do smrti.

Osim toga, motoventilator se može uključiti u svakom trenutku. Naljepnica u motornom prostoru ukazuje na to.

Opasnost od ozljeda

RAZINE (2/3)

Učestalost provjere razine

Redovito provjeravajte razine rashladne tekućine (ako je razina rashladne tekućine nedovoljna, vrlo su vjerojatna ozbiljna oštećenja motora i akumulatora).

Ukoliko je nadolijevanje potrebno, koristite samo proizvode koje preporuča naša tehni-čka služba koji vam osiguravaju:

– zaštitu od smrzavanja;

– zaštitu od prohrđavanja rashladnog sustava.

Učestalost zamjene

Pogledajte u knjižicu održavanja vašeg vozila.

Kada se vozilo puni ili je uključen kontakt, nemojte izvoditi radove ispod poklopca motora.

Prilikom zahvata ispod poklopca motornog prostora, provjerite da je ručica brisača stakla u zaustavljenom položaju.

Opasnost od ozljeda

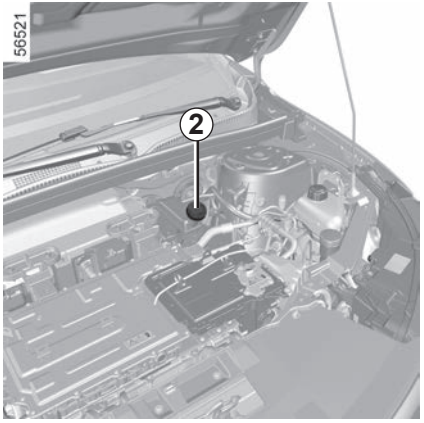

Kočiona tekućina

Razina se mora provjeravati kod zaustavljenog motora i na ravnom tlu. Treba je često kontrolirati, a obavezno kada osjetite da kočioni sustav gubi na svojoj učinkovitosti.

Učestalost zamjene

Pogledajte u knjižicu održavanja vašeg vozila.

U slučaju velikog ili stalnog opadanja razine ulja, potražite savjet kod vašeg Predstavnika marke.

Punjenje

Pri svakom zahvatu na hidrauličkom sustavu stručna osoba mora promijeniti i tekućinu. Obvezna je upotreba tekućina koje preporuča naša tehnička služba (i nadolijevanje iz originalno zatvorene posude).

Razina *2*

Normalno je da razina pada u skladu s istrošenosti kočionih obloga, ali nikada ne smije pasti ispod oznake upozorenja "**MINI**".
Ako želite sami provjeriti stanje istrošenosti diskova, nabavite brošuru s objašnjenjem postupka kontrole raspoloživu u mreži marke ili na internetskoj stranici proizvođača.

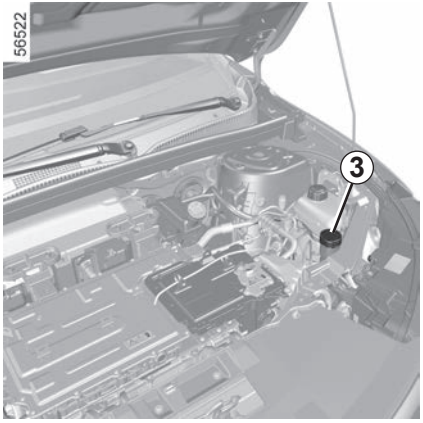

Spremnik uređaja za pranje stakala

Punjenje

Otvorite čep ***3***, nadolijte tekućinu i zatvorite čep.

Tekućina

Proizvod za pranje stakala (protiv smrzavanja zimi).

TLAK NAPUHAVANJA GUMA (1/2)

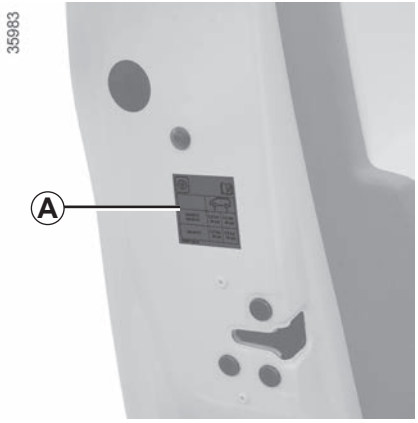

Naljepnica *A*

Kako biste je pročitali otvorite vrata.

Tlak napuhavanja mora se provjeravati kada su gume hladne.

Ako nije moguće provjeriti tlakove u gumama kad su gume **hladne,** povećajte vrijednosti tlakova za **0,2** do **0,3** bara (ili **3 PSI**). **Nikada se ne smije ispuštati zrak iz vrućih guma.**

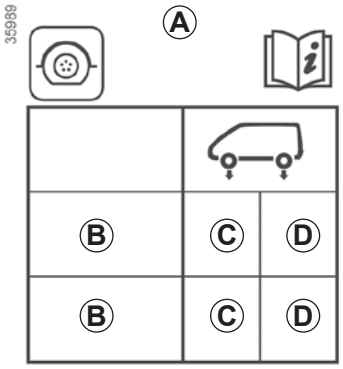

B : dimenzije guma na vozilu.

C: tlak napuhavanja guma za prednje kotače.

D: tlak napuhavanja guma za stražnje kotače.

Vozilo opremljeno sustavom nadzora tlaka u gumama

U slučaju premalog tlaka u gumi (probušena guma i sl.), na instrumentnoj se ploči uključuje kontrolno svjetlo . ➥ 2.22.

Vozila koja se koriste pod punim opterećenjem (najveća dopuštena masa pod opterećenjem) i koja vuku prikolicu

Maksimalna brzina mora biti ograničena na **100 km/h**, a tlak u gumama mora se povećati za **0,2 bara (3 psi).** ➥ 6.6.

Postoji opasnost od prsnuća guma.

TLAKOVI U GUMAMA (2/2)

Sigurnost guma i postavljanje lanaca: informacije o uvjetima održavanja i, ovisno o izvedbi vozila, korištenju lanaca. ➥ 5.6.

Zbog vaše sigurnosti i za poštivanje važećih zakonskih propisa.

Kada ih je potrebno zamijeniti, na vozilo na istu osovinu morate postaviti gume isključivo iste marke, dimenzija, vrste i strukture.

One moraju: imati nosivost i kapacitet brzine minimalno jednak originalnim gumama ili moraju odgovarati preporukama Predstavnika marke.

Nepridržavanjem ovih uputa možete ugroziti svoju sigurnost i umanjiti udobnost vozila.

Opasnost od gubitka kontrole nad vozilom.

POMOĆNI AKUMULATOR OD 12 V (1/2)

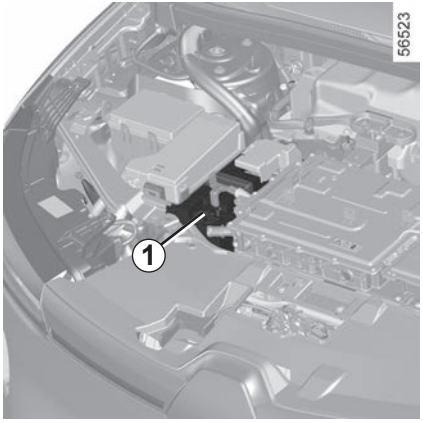

Pomoćni akumulator je akumulator od 12 V: daje energiju potrebnu za rad opreme vozila (svjetla, brisači vjetrobranskog stakla, podizanje stakala, audiosustav itd.) te određenih sigurnosnih sustava kao što je, primjerice, pomoć pri kočenju.

Ne smijete ga otvarati ili dodavati bilo koju tekućinu.

Kada se vozilo puni ili je uključen kontakt, nemojte izvoditi radove ispod poklopca motora.

Održavanje/zamjena

Stanje napunjenosti akumulatora od 12 V ***1*** može se smanjivati, posebno ako upotrebljavate vozilo:

– pri niskim temperaturama;
– nakon duže upotrebe potrošača električne energije kada je motor zaustavljen.

Radi vaše vlastite sigurnosti, kao i radi pravilnog rada električne opreme vozila (svjetla, brisači vjetrobranskog stakla, ABS itd.), sve zahvate na pomoćnom 12-voltnom akumulatoru (skidanje, odspajanje itd.) **uvijek** mora izvoditi osposobljeni stručnjak.
Postoji opasnost od teških opekotina ili strujnih udara.
Obavezno morate **poštivati** preporučene rokove zamjene (bez prekoračenja) kao što je navedeno u uputama za održavanje.
U vozilo je ugrađena posebna vrsta akumulatora. Pripazite da ga zamijenite istovjetnim akumulatorom.
Nazovite ovlaštenog zastupnika.

Pogonski sustav električnog vozila upotrebljava istosmjerni napon od približno 400 V.

Taj se sustav može zagrijati tijekom paljenja i nakon isključivanja paljenja.

Poštujte poruke upozorenja koje se nalaze na naljepnicama u vozilu.

Strogo su zabranjeni bilo kakvi zahvati ili izmjene na električnom sustavu vozila od 400 V (na komponentama, kabelima, utikačima, pogonskom akumulatoru).

Opasnost od teških opekotina ili električnog udara koji mogu dovesti do smrti.

Osim toga, motoventilator se može uključiti u svakom trenutku. Naljepnica u motornom prostoru ukazuje na to.

Opasnost od ozljeda

POMOĆNI AKUMULATOR OD 12 V (2/2)

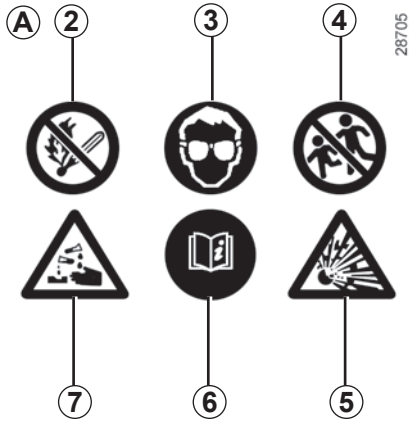

Naljepnica *A*

Pridržavajte se uputa na akumulatoru.

2 Zabranjeno je pušiti i približavati otvoreni plamen.
3 Obavezna je zaštita za oči.
4 Držati dalje od dosega djece.
5 Eksplozivni materijali.
6 Pogledajte korisnički priručnik.
7 Korozivni materijali.

otklanjanje kvara

Da biste izbjegli oštećenje vozila, nemojte puniti pomoćni akumulator do 12 V pomoću:

– vanjskog punjača akumulatora

– akumulatorom iz nekog drugog vozila.

Obratite se Predstavniku marke.

Nemojte odspajati pomoćni akumulator od 12 V.

Postoji opasnost od teških opekotina ili strujnih udara.

Nemojte upotrebljavati električno vozilo da biste pokrenuli akumulator od 12 V u nekom drugom vozilu. Električna energija od 12 V električnog vozila nije dovoljno jaka za takvu radnju.
Postoji opasnost od oštećenja vozila.

ODRŽAVANJE KAROSERIJE (1/3)

Pravilno održavanje je jamstvo dugovječnosti vozila. Zato se preporučuje redovito održavanje vanjske površine vozila.

Vaše se vozilo odlikuje vrlo učinkovitim tehnikama protiv prohrđavanja. Ipak, ono je jednako izloženo djelovanju različitih parametara.

Atmosferski uzročnici korozije
– utjecaju atmosferskog zagađenja (gradovi i industrijske zone),
– utjecaju sadržaja soli u atmosferi (morska područja posebice po toplom vremenu),
– utjecaju sezonskih vremenskih uvjeta i postotka vlage (sol na kolnicima zimi, voda od čišćenja ulica...).

Nesreće u prometu

Abrazivni utjecaji
Atmosferska prašina, pijesak, blato, kamenčići koji padaju od drugih vozila...

Kako biste se u potpunosti osigurali od ovih opasnosti potrebne su minimalne mjere opreza.

Ono što treba činiti

Redovito perite svoje vozilo, **dok je motor isključen**, proizvodima za čišćenje koje je preporučila naša tehnička služba (nikada abrazivnim sredstvima). Prethodno obilno isperite sljedeće mlazom vode:
– smolaste nakupine koje padaju s drveća ili koje nastaju uslijed industrijskog zagađenja ;
– blato koje stvara vlažne smjese na koševima blatobrana i podvozju;
– **ptičji izmet**, čiji sastav uzrokuje snažnu kemijsku reakciju s bojom, može uzrokovati **brzu diskoloraciju boje vozila te čak i ljuštenje boje**;
Obavezno treba odmah oprati vozilo kako bi se te mrlje skinule, jer ih se kasnije neće moći skinuti poliranjem;
– sol, osobito na koševima blatobrana i podvozju, nakon vožnje u područjima gdje su bila razlivena neka kemijska topiva sredstva.

Redovno iz vozila uklanjajte biljni otpad (smolastu nakupinu, slojeve otpada itd.).

Poštujte razmak između vozila u slučaju vožnje po šljunčanim cestama kako biste izbjegli oštećenja na boji.

Brzo izvršite popravke ili dajte na popravak tragove u slučaju oštećenja boje kako biste spriječili širenje hrđe.

Ne zaboravite vršiti povremene kontrole ako vaše vozilo ima jamstvo protiv prohrđavanja. Pogledajte u knjižicu održavanja.

Poštujte lokalne zakone koji se odnose na pranje vozila, (npr.: nemojte prati vaše vozilo na javnoj površini).

U slučaju kada treba očistiti mehaničke dijelove, šarke... Obavezno ih je ponovno zaštititi raspršivanjem sredstava homologiranih od strane naše tehničke službe.

Odabrali smo specijalne proizvode za održavanje koje ćete naći u trgovinama marke.

Ono što ne treba činiti

Prati vozilo po jakom suncu ili kada se ledi.

Strugati blato ili prljavštinu bez vode.

Pustiti prljavštinu da se nakuplja.

Ostaviti hrđu da se širi nakon oštećenja uslijed slučajnih nezgoda.

Odstranjivati mrlje s otapalima koja ne preporuča naša tehnička služba može se oštetiti boju.

Voziti po snijegu i blatu bez pranja vozila, posebice koševa blatobrana i podvozja.

Odmašćivanje ili čišćenje uređajem za čišćenje pod visokim tlakom ili raspršivanje sredstava koja nisu odobrena od strane naše tehničke službe:

– mehanički dijelovi (npr.: motorni prostor);
– kotači (npr. dijelovi kočionog sustava kao što su kočione čeljusti);
– karoserija;
– dijelovi sa šarkama (npr. unutrašnjost vrata);
– vanjska lakirana plastika (npr.: branik).

Ovo bi moglo dovesti do opasnosti od oksidacije ili neispravnosti u radu.

Osobitosti vozila mat boje

Ova vrsta boje zahtijeva određene mjere opreza.

Ono što treba činiti

Vozilo ručno prati uz puno vode i pomoću mekane krpe ili mekane spužve...

Ono što ne treba činiti

Upotrebljavati proizvode na bazi voska (za poliranje).

Intenzivno trljati.

Vozilom prolaziti kroz četke za pranje.

Lijepiti naljepnice na boju (opasnost od tragova).

Prati vozilo uređajem za čišćenje pod visokim tlakom.

Prolazak kroz četke za pranje

Stavite ručicu brisača stakla u položaj zaustavljanja ➥ 1.126.

Provjerite pričvršćenje vanjske dodatne opreme, dodatnih farova, retrovizora i provjerite jesu li metlice brisača stakla pričvršćene samoljepljivom trakom.

Skinite nosač antene autoradija ako je vaše vozilo njome opremljeno.

Ne zaboravite ukloniti ljepilo i vratiti antenu nakon pranja.

Pranje vozila

Nikada nemojte prati motorni prostor, priključak za punjenje ni pogonski akumulator mlazom pod visokim tlakom.

Time se može oštetiti strujni krug.

Nikada nemojte prati vozilo dok se puni.

Postoji opasnost od strujnog udara i opasnost po život.

Čišćenje farova, senzora i kamera

Upotrijebite meku krpu ili vatu.

Ako to nije dovoljno, krpu navlažite sapunicom te uvijek ispirite mekanom krpom ili vatom.

Završite lagano brišući mekom suhom krpom.

Nemojte upotrebljavati proizvode za čišćenje na bazi alkohola ni kućni pribor za čišćenje (npr.: grebalice).

Čišćenje naljepnica, ukrasnih folija itd.

Ono što treba činiti

Upotrijebite meku krpu ili vatu.

Malo ga navlažite sapunom, a zatim uvijek obrišite mekom krpom ili vatom.

Završite lagano brišući mekom suhom krpom.

Ono što ne treba činiti

upotrebljavati proizvode na bazi alkohola

upotrebljavati pribor (npr. strugalicu).

Intenzivno trljati.

Prati vozilo uređajem za čišćenje pod visokim tlakom.

ODRŽAVANJE OBLOGA (1/2)

Pravilno održavanje je jamstvo dugovječnosti vozila. Zato se preporučuje redovito održavanje unutrašnjosti vozila.

Mrlju valja uvijek brzo ukloniti.

Bez obzira na vrstu mrlje, upotrebljavajte hladnu **vodu sa sapunicom** (ili mlaku) **na bazi prirodnog sapuna**.

Upotreba deterdženata (tekućine za pranje suđa, proizvoda u prahu, proizvoda na bazi alkohola...) je zabranjena.

Upotrebljavajte meku krpu.

Isperite i obrišite višak vode.

Zaslon multimedijalnog sustava

Održavanje zaslona može ovisiti o vrsti multimedijske opreme. Više informacija potražite u knjižici uputstava multimedijskog sustava.

Stakla instrumenata

(npr.: instrumentna ploča, sat, prikazivač vanjske temperature itd.).

Upotrebljavajte meku krpu ili vatu.

Ako to nije dovoljno, meku krpu (ili vatu) lagano navlažite vodom sa sapunicom te zatim isperite drugom vlažnom mekom krpom ili vatom.

Završite brišući **lagano** s mekom suhom krpom.

Nemojte koristiti proizvode koji sadrže alkohol i/ili prskati tekućine na to područje.

Sigurnosni pojasevi

Moraju biti čisti.

Upotrebljavajte ili proizvode koje je odabrala naša tehnička služba (boutique marke) ili mlaku vodu sa sapunom i spužvu i osušite suhom krpom.

Upotreba deterdženata i otopina je zabranjena.

Tkanine (sjedala, obloge vrata...)

Redovito otprašujte tkanine.

Mrlja od tekućine

Upotrebljavajte vodu sa sapunicom.

Upijte ili lagano utapkajte (nemojte trljati) mekom krpom, isperite i upijte višak tekućine.

Krute ili ljepljive mrlje

Odmah pažljivo uklonite višak krutog ili ljepljivog materijala lopaticom (od ruba prema sredini kako se mrlja ne bi još više razmazala).
U slučaju tekuće mrlje, očistite kako je naznačeno.

Osobitosti za bombone, žvakače gume

Na mrlju stavite led kako bi se ona kristalizirala te postupite na isti način kao za krutu mrlju.

Za sve savjete vezane uz održavanje unutrašnjosti i/ili za sve nezadovoljavajuće rezultate, obratite se ovlaštenom predstavniku.

Skidanje/postavljanje pomične opreme koja je tvorniči postavljena na vozilo

Ako morate izvaditi pomičnu opremu kako biste očistili putnički prostor (na primjer tepihe), pazite da je prilikom ponovnog postavljanja vratite na ispravno mjesto i stranu (tepih vozača mora biti postavljen na stranu vozača...) i da je pričvrstite dijelovima koji su isporučeni zajedno s opremom (na primjer tepih vozača se uvije pričvršćuje pričvrsnim dijelovima koji su već prethodno ugrađeni).

Dok je vozilo zaustavljeno, uvijek provjerite da vas ništa neće ometati u vožnji (prepreka koja ometa pritiskanje papučice, zapinjanje pete na tepih itd.).

Ono što ne treba činiti

Postavljanje predmeta kao što su osvježivač zraka, mirisi i sl. se ne savjetuje u blizini uvodnika zraka jer mogu oštetiti oblogu armaturne ploče.

U putničkom prostoru upotrebljavajte opremu za čišćenje pod visokim tlakom ili sprejeve:

bez opreza pri upotrebi, to može, između ostaloga, naštetiti ispravnom radu električnih i elektroničkih sklopova u vozilu.

5. poglavlje: praktični savjeti

SET ZA NAPUHAVANJE GUMA 5.2
Komplet alata. 5.5
Gume (sigurnost guma, kotača, zimska upotreba) 5.6
Prednji farovi (zamjena žarulja). 5.10
Stražnja svjetla (zamjena žarulja) 5.11
Bočni pokazivači smjera (zamjena žarulja) 5.12
unutarnje osvjetljenje: zamjena žarulja 5.13
Kartica slobodne ruke: baterija 5.14
Instalacija i korištenje dodatne opreme: važne preporuke 5.16
Osigurači 5.17
Brisač stakla (zamjena metlica). 5.20
Vuča 5.22
smetnje u radu. 5.25

SET ZA NAPUHAVANJE GUMA (1/3)

Set služi za popravak gume oštećene na gazećem sloju ***A*** predmetima manjim od 6 milimetra. Ne popravlja sve vrste oštećenja na gumama kao što su poderotine veće od 6 milimetara ili prorezi na bočnim stijenkama gume ***B***...

Provjerite, također, da je naplatak u dobrom stanju.

Nemojte vaditi strano tijelo koje je probušilo gumu ako je ono još uvijek u gumi.

Nemojte upotrebljavati set za napuhavanje ako je guma oštećena uslijed vožnje sa probušenom gumom.

Pažljivo pregledajte vanjske rubove guma prije svakog zahvata.

Isto tako, vožnja s nedovoljno napuhanim gumama, ispuhanim do kraja (ili probušenim) može narušiti sigurnost i gume se mogu uništiti do te mjere da ih se više neće moći popraviti.

Ovaj popravka je privremen.

Probušenu gumu uvijek mora u najkraćem mogućem roku pregledati (i po potrebi popraviti) stručna osoba.

Kod zamjene gume popravljene pomoću ovog seta, morate o tome obavijestiti stručnu osobu.

U vožnji se može osjetiti lagano vibriranje zbog prisutnosti proizvoda u gumi.

Set je homologiran samo za napuhavanje guma na vozilu koje je tvornički opremljeno tim setom.

Nikako se ne smije upotrebljavati za napuhavanje guma na drugim vozilima ili nekih drugih predmeta na napuhavanje (bova, čamac...).

Prilikom upotrebe boce sa sredstvom izbjegavajte svaki dodir s kožom. Ako vam ipak nekoliko kapi padne na kožu, obilno isperite.

Nemojte ostavljati set za popravak na dohvat djece.

Nemojte bacati praznu bocu u prirodu. Ostavite je kod vašeg Predstavnika marke ili nadležne ustanove koja će se pobrinuti za njenu preradu.

Boca ima rok trajanja koji je naznačen na naljepnici. Provjerite datum isteka valjanosti.

Posjetite vašeg Predstavnika marke radi zamjene cijevi za napuhavanje i boce s proizvodom za popravak.

SET ZA NAPUHAVANJE GUMA (2/3)

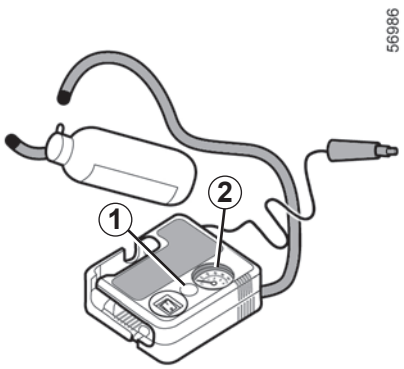

U slučaju probušene gume upotrijebite komplet za popravak koji se nalazi u prtljažniku.

Vozilo opremljeno sustavom nadzora tlaka u gumama

U slučaju premalog tlaka u gumi (probušena guma i sl.), na instrumentnoj se ploči uključuje kontrolno svjetlo . ➥ 2.22.

S uključenim motorom i zategnutom ručnom kočnicom:

– odspojite dodatnu opremu spojenu na utičnice za dodatnu opremu vozila;

– na vozilima opremljenim uređajem za vuču, po potrebi odspojite utičnicu kuke za vuču;

– **pogledajte informacije na kompresoru u setu za napuhavanje** koji se nalazi u prtljažniku vozila i slijedite upute;

– napušite gumu do preporučenog tlaka ➥ 4.7;

– nakon najviše **15** minuta prekinite s napuhavanjem kako biste očitali tlak (na manometru ***2***);

Napomena: dok se boca prazni (otprilike 30 sekundi), manometar ***2*** nakratko prikaže vrijednost tlaka do **6** bara i nakon toga tlak pada.

– Podesite tlak: za njegovo povećanje, nastavite napuhavanje pomoću seta, a za njegovo smanjenje, pritisnite gumb ***1***.

Ako se minimalna vrijednost tlaka od 1,8 bara ne postigne nakon 15 minuta, popravak nije moguć. Nemojte nastaviti s vožnjom već pozovite Predstavnika marke.

Prije upotrebe seta, parkirajte vozilo tako da bude dovoljno udaljeno od područja prometovanja, uključite signal upozorenja, zategnite ručnu kočnicu i neka svi putnici izađu iz vozila i ostanu udaljeni od područja prometovanja.

U slučaju zaustavljanja na cesti, morate obavijestiti ostale sudionike u prometu o prisutnosti vašeg vozila signalnim trokutom ili nekim drugim uređajem koji je propisan lokalnim zakonima zemlje u kojoj se nalazite.

SET ZA NAPUHAVANJE GUMA (3/3)

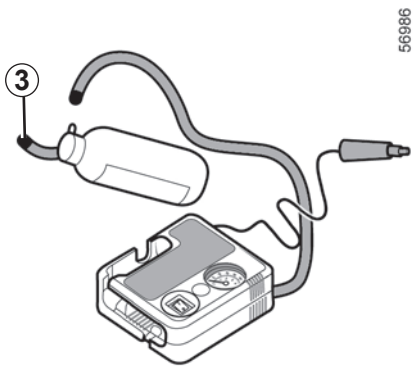

Kada je guma pravilno napuhana, uklonite komplet: polako odvijte nastavak za napuhavanje spremnika ***3*** da biste spriječili prolijevanje sredstva i pohranite spremnik u plastično pakiranje da biste spriječili curenje proizvoda.

– Zalijepite naljepnicu s uputstvima za vožnju (smještena ispod boce) na armaturnu ploču, na za vozača vidljivo mjesto.
– Pospremite set.
– Po završetku prvog napuhavanja guma će i dalje puštati, morate obaviti vožnju kako bi se rupa začepila.
– Odmah pokrenite vozilo i vozite brzinom između 20 i 60 km/h kako bi se sredstvo ravnomjerno rasporedilo u gumi, a nakon 3 prijeđena kilometra zaustavite se kako biste provjerili tlak.
– Ako je tlak veći od 1,3 bara, ali niži od preporučenog tlaka (pogledajte oznaku koja se nalazi na rubu vrata na strani vozača), podesite ga. U suprotnom, kontaktirajte ovlašteni servis: guma se ne može popraviti.

Mjere opreza pri upotrebi seta

Set ne smije neprekidno raditi duže od 15 minuta.

Boca se mora zamijeniti nakon prve upotrebe čak i ako u njoj ostane tekućine.

u slučaju naglog kočenja, ti predmeti mogu skliznuti pod papučice i spriječiti njihovu upotrebu.

Pažnja, ako nedostaje čep na ventilu ili ako nije dobro zavrnut, to može oštetiti zabrtvljenost guma i uzrokovati opadanje tlaka.

Imajte uvijek čepove za ventile jednake tvorničkima i neka budu do kraja zavijeni.

Nakon popravka pomoću seta, ne smije se prijeći više od 200 km.

Osim toga, smanjite brzinu vozila te, u svakom slučaju, nemojte prelaziti brzinu od 80 km/h. Naljepnica koju ćete morati zalijepiti na vidljivo mjesto na armaturnoj ploči vas na to podsjeća.

Ovisno o zemlji ili lokalnom zakonodavstvu, guma popravljena pomoću seta za napuhavanje guma će se morati zamijeniti.

KOMPLET ALATA

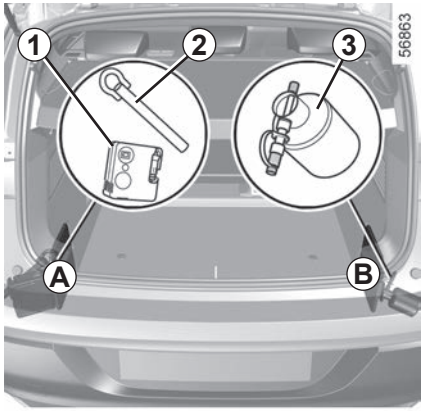

Prisutnost alata u kompletu alata ovisi o vozilu.

Setovi alata ***A*** i ***B*** smješteni su u bočnim pretincima prtljažnika.

Otvorite poklopce bočnih pretinaca za pristup alatima.

Komplet alata ***A*** sastoji se od kompresora za napuhavanje guma ***1*** ➥ 5.2 i kuke za vuču ***2*** ➥ 5.22.

Komplet alata ***B*** uključuje bočicu proizvoda za saniranje puknute gume ***3*** ➥ 5.2.

Nakon upotrebe spremite alat na njegovo mjesto.

Nikada ne ostavljajte alate razbacane u vozilu: postoji opasnost od izbacivanja prilikom kočenja. Nakon upotrebe pazite da dobro zakvačite alat u njegov nosač, a zatim ga ispravno postavite u kućište kako biste smanjili opasnost od ozljeda.

GUME (1/4)

Gume predstavljaju jedini kontakt između vozila i ceste, te ih je stoga neophodno držati u dobrom stanju.

Morate osigurati da vaše gume budu sukladne lokalnim propisima određenim zakonom o prometu.

Održavanje guma

Gume moraju biti u dobrom stanju i gazeći sloj mora imati dovoljnu dubinu profila; gume koje je odobrila naša tehnička služba imaju indikatore istrošenosti gazećeg sloja ***1*** u obliku **traka za pokazivanje istrošenosti ugrađenih na više mjesta na gazećem sloju.**

Kada se ripnasta struktura istroši sve do izbočina-pokazatelja, **oni postaju vidljivi 2:** tada **treba** zamijeniti gume jer dubina reljefa nije više od **1,6 mm što je nedovoljno za dobro prianjanja na mokrim cestama**.

Preopterećeno vozilo, prilikom dugih vožnji autocestom i posebice pri velikim vrućinama, te kod uobičajene vožnje po lošim cestama brže će potrošiti gume što će utjecati na sigurnost.

Nezgode na cesti, kao što su “udarac u pločnik”, mogu oštetiti gume i naplatke pa i dovesti do oštećenja na prednjem ili stražnjem ovjesu. U tom slučaju, dajte Predstavniku marke da ih provjeri.

Tlak napuhavanja guma

Pridržavajte se propisanih tlakova u gumama. Provjeravajte tlak u gumama najmanje jednom mjesečno i prije svakog dužeg puta (pogledajte naljepnicu zalijepljenu na rub vozačevih vrata). ➥ 4.7.

Nedovoljan tlak u gumama dovodi do prijevremene istrošenosti i do pregrijavanja guma zajedno sa svim posljedicama koje se odnose na sigurnost:

– loše držanje ceste

– opasnost od puknuća ili otkidanja gazećeg sloja.

Tlak napuhavanja ovisi o opterećenju vozila i brzini vožnje. Podesite tlak ovisno o uvjetima upotrebe (pogledajte naljepnicu na rubu vrata vozača).

Tlak se mora provjeravati kad su gume hladne: ne uzimajte u obzir veće vrijednosti tlaka koje se mogu postići za toplog vremena ili nakon duže vožnje većom brzinom.

U slučaju kada se provjera tlaka ne može obavljati na **hladnim gumama,** treba uvećati navedene vrijednosti tlaka za **0,2** do **0,3** bara (ili **3 PSI**).

Nikada se ne smije ispuštati zrak iz vrućih guma.

Pažnja, ako nedostaje čep na ventilu ili ako nije dobro zavrnut, to može oštetiti zabrtvljenost guma i uzrokovati opadanje tlaka.

Imajte uvijek čepove za ventile jednake tvorničkima i neka budu do kraja zavijeni.

Vozilo opremljeno sustavom nadzora tlaka u gumama

U slučaju premalog tlaka u gumi (probušena guma i sl.), na instrumentnoj se ploči uključuje kontrolno svjetlo . ➥ 2.22.

Zabranjeno je međusobno zamjenjivati 18-inčne i 20-inčne prednje i stražnje kotače (gume i/ili naplatke).

Zamjena guma

Za zamjenu guma obratite se Predstavniku marke.

Zbog vaše sigurnosti i za poštivanje važećih zakonskih propisa.

Kada ih je potrebno zamijeniti, na vozilo, na istu osovinu, postavite isključivo gume iste marke, dimenzija, vrste i strukture.

One moraju: imati nosivost i kapacitet brzine koje su najmanje jednake originalnim gumama ili moraju odgovarati preporukama Predstavnika marke.

Nepridržavanjem ovih uputa možete ugroziti svoju sigurnost i umanjiti udobnost vozila.

Opasnost od gubitka kontrole nad vozilom.

Upotreba u zimskim uvjetima

Lanci

Iz sigurnosnih razloga, zakonski je zabranjeno postavljati lance na stražnju osovinu.

Svako postavljanje guma većih dimenzija od originalnih **onemogućava postavljanje lanaca**.

Gume sa smjerom rotacije

Gume sa smjerom rotacije moraju se postavljati u samo jednom smjeru. Obavezno poštujte taj smjer.

Ako nakon probušene gume morate takvu gumu postaviti u obrnutom smjeru, vozite s oprezom. Posebice na mokroj cesti jer karakteristike gume neće biti prilagođene.

Na 20-inčne kotače ne mogu se postaviti lanci.

Ukoliko želite upotrebljavati **posebnu opremu**, potražite savjet Predstavnika marke.

“Gume za snijeg” ili “Zimske gume”

Savjetujemo vam da vozilo opremite na sva **četiri kotača** kako biste očuvali što bolju kvalitetu prianjanja vašeg vozila.

Pažnja: ove gume ponekad imaju smjer vožnje i oznaku maksimalne brzine na gumi koja može biti manja od maksimalne brzine vašeg vozila.

Postavljanje lanaca moguće je samo na gume istih dimenzija kao i one koje su tvornički postavljene na **vaše vozilo**.

Postavljanje lanaca je moguće ali pod uvjetom da se upotrebljavaju posebni lanci. Preporučamo vam da se obratite Predstavniku marke.

GUME (4/4)

Gume s čavlima

Ova vrsta opreme može se upotrebljavati samo tijekom jednog određenog perioda određenog lokalnim zakonodavstvom. Neophodno je poštivanje ograničenja brzine određenog prema zakonu koji je na snazi.

Ovakve vrste guma moraju biti stavljene barem na dva kotača prednje osovine.

Napomena: upotrebom guma za snijeg, zimskih guma ili guma s čavlima značajno se smanjuje doseg vozila.

U svakom slučaju, preporučamo vam da potražite savjet Predstavnika marke koji će vas znati savjetovati oko izbora opreme koja je najbolje prilagođena za vaše vozilo.

PREDNJI FAROVI: zamjena žarulja

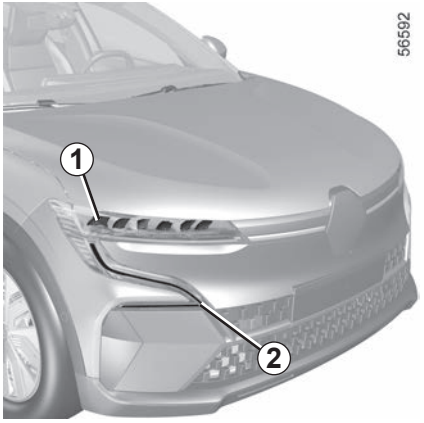

Kratka svjetla/duga svjetla s LED žaruljom *1*

Potražite savjet Predstavnika marke.

LED dnevna svjetla / pozicijska svjetla / pokazivači smjera *2*

Potražite savjet Predstavnika marke.

Svaki zahvat (ili promjenu) na električnom strujnom krugu mora obaviti Predstavnik marke koji raspolaže potrebnim dijelovima za prilagodbu, jer krivo priključivanje može dovesti do oštećenja električne instalacije (ožičenje, sklopovi, posebno alternator).

STRAŽNJA I BOČNA SVJETLA: zamjena žarulja (1/2)

Treće stop svjetlo s LED žaruljom *1*

Potražite savjet Predstavnika marke.

LED svjetlo za vožnju unazad i stražnje svjetlo za maglu *2*

Obratite se ovlaštenom predstavniku marke.

LED svjetla pokazivača smjera / stop svjetla i pozicijska svjetla *3*

Potražite savjet Predstavnika marke.

STRAŽNJA I BOČNA SVJETLA: zamjena žarulja (2/2)

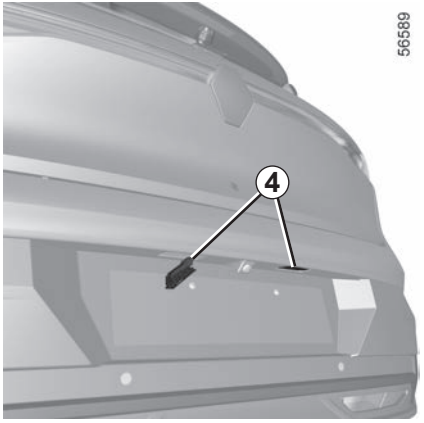

LED svjetla registarske pločice *4*

Obratite se ovlaštenom predstavniku marke.

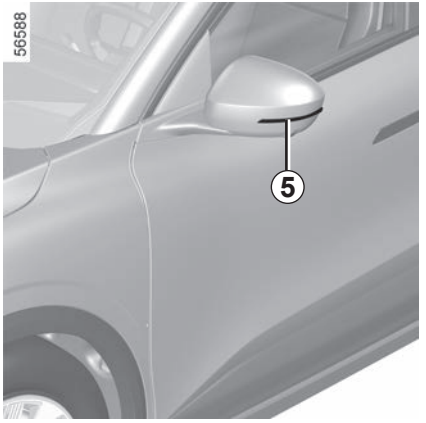

Pokazivači smjera *5*

Potražite savjet Predstavnika marke.

UNUTARNJE OSVJETLJENJE: zamjena žarulja

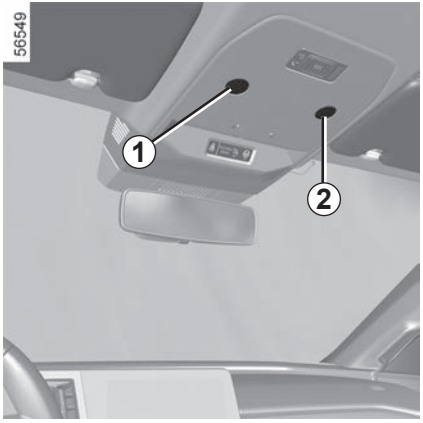

Svjetla za čitanje *1* i *2*

Potražite savjet Predstavnika marke.

Svjetla ogledala sjenila *3*

Potražite savjet Predstavnika marke.

Svjetlo prtljažnika *4*

Potražite savjet Predstavnika marke.

KARTICA “SLOBODNE RUKE”: baterija (1/2)

Zamjena baterije

Kada se na instrumentnoj ploči prikaže poruka “Baterija kartice slaba” zamijenite bateriju u kartici:

– klizanjem pomaknite stražnji dio kućišta ***1*** prema dolje dok pritišćete zonu ***A***;
– skinite poklopac ***2*** baterije;
– izvadite bateriju tako da pritisnete jednu stranicu i podignete drugu;
– Zamijenite bateriju poštujući polaritet i uzorak prikazan unutar poklopca.

Za vraćanje postupite obrnutim redoslijedom, a zatim pritisnite četiri puta, u blizini vozila, na jedna od gumbi na kartici: prilikom slijedećeg pokretanja, poruka nestaje.

Provjerite je li poklopac dobro zakvačen.

Napomena: prilikom zamjene baterije ne dirajte elektronički krug i kontakte na kartici.

Baterije su raspoložive kod Predstavnika marke, njihov vijek trajanja je otprilike dvije godine. Provjerite da nema tragova tinte na bateriji: postoji opasnost od lošeg električnog kontakta.

Ako je baterije potrebno promijeniti, obavezno koristite istu ili ekvivalentnu vrstu baterija (obratite se ovlaštenom dobavljaču).

Prilikom zamjene:

– provjerite jesu li baterije ispravno umetnute.

Postoji opasnost od eksplozije.

– ako se vratašca ne zatvaraju ispravno, nemojte upotrebljavati karticu i držite je izvan dohvata djece.

KARTICA “SLOBODNE RUKE”: baterija (2/2)

smetnje u radu

Ako je baterija preslaba za ispravan rad, ipak ćete moći pokrenuti te zaključati/otključati vozilo ➥ 1.37.

Nemojte bacati istrošene baterije u prirodu, pošaljite ih ustanovi koja je zadužena za prikupljanje i recikliranje baterija.

Mjere opreza koje se odnose na baterije:

– držite (nove ili iskorištene) baterije izvan dohvata djece

– nemojte progutati baterije;

Opasnost od kemijskih opeklina koje mogu dovesti do smrti.

– ako ih se proguta ili umetne u bilo koji dio tijela, što prije zatražite savjet liječnika.

INSTALACIJA I KORIŠTENJE DODATNE OPREME: važne preporuke

Električna i elektronička dodatna oprema
Prije postavljanja ove vrste dodatne opreme (ovo osobito vrijedi za odašiljače/prijemnike: frekvencijski pojas, razina snage, položaj antene...), provjerite je li kompatibilna s vozilom. Obratite se Predstavniku marke.
Prije spajanja dodatne opreme na utičnicu provjerite da ne prelazite maksimalnu snagu napajanja odobrenu za utičnicu ➥ 3.21 ➥ 3.31. **Opasnost od požara.**
Sve radove na električnom i/ili elektroničkom krugu vozila smije izvoditi samo kvalificirani stručnjak. Svako neispravno spajanje i/ili ugradnja električne/elektroničke dodatne opreme koju nije odobrio proizvođač može uzrokovati:
– oštećenje električne i/ili elektroničke opreme;
– oštećenje komponenti povezanih s njom;
– prikupljanje i korištenje podataka o vozilu;
– narušavanje privatnosti (izmjena, brisanje ili neopravdani pristup osobnim podacima).
Opasnost od teške nesreće. Rizik od narušavanja privatnosti.
Ako ubuduće imate ugrađenu električnu opremu, morate znati nazivnu vrijednost i položaj odgovarajućeg osigurača.

Upotreba dijagnostičkog priključka
Korištenje elektroničke dodatne opreme na dijagnostičkoj utičnici može uzrokovati ozbiljne smetnje u elektroničkim sustavima vozila i/ili uzrokovati narušavanje privatnosti (izmjena, brisanje ili neopravdani pristup osobnim podacima). Radi vaše sigurnosti, savjetujemo vam da upotrebljavate isključivo elektroničku dodatnu opremu odobrenu od strane proizvođača, potražite savjet kod odobrenog dobavljača. **Opasnost od teške nesreće**. **Rizik od narušavanja privatnosti.**

Naknadno postavljanje opreme
Ukoliko želite ugraditi dodatnu opremu na vozilo: potražite savjet kod predstavnika marke. Osim toga, kako biste osigurali ispravan rad vašeg vozila i izbjegli svaku opasnost da vaša sigurnost bude ugrožena, savjetujemo vam da upotrebljavate posebnu dodatnu opremu koja je prilagođena vašem vozilu i jedina za koju vam jamstvo daje proizvođač.
Ako upotrebljavate polugu protiv krađe, pričvrstite ju isključivo na papučicu kočnice.

Smetnje u vožnji
Na strani vozača upotrebljavajte isključivo tepihe prikladne za vaše vozilo, koji se pričvršćuju na prethodno ugrađena pričvršćenja, te redovito provjeravajte njihovo pravilno pričvršćenje. Nemojte postavljati više tepiha jedan na drugi. **Opasnost od zaglavljenja papučica.**

OSIGURAČI (1/3)

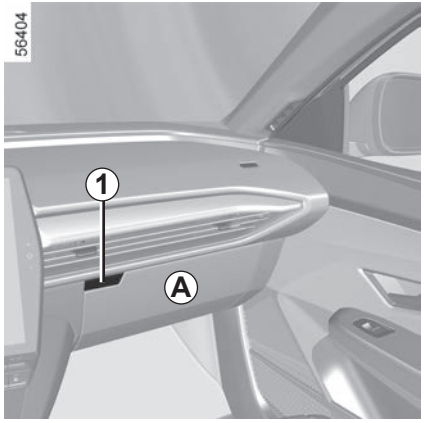

Pretinac s osiguračima

U slučaju da neki električni uređaj ne radi, provjerite stanje osigurača.

Osigurači su dostupni iza pretinca za odlaganje ***A***. Otvorite vrata pretinca za odlaganje ***A*** s pomoću gumba za otvaranje ***1***.

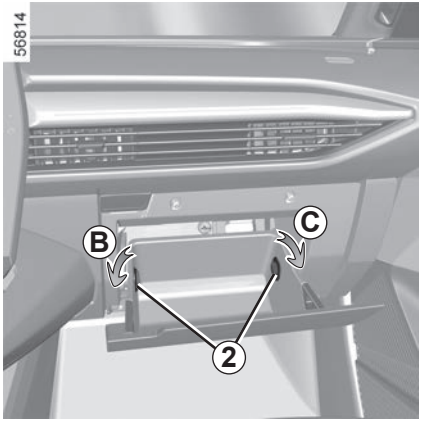

Nakon otvaranja okrenite graničnike ***2*** za četvrtinu okreta (pokreti ***B*** i ***C***) kako biste ih izvadili.

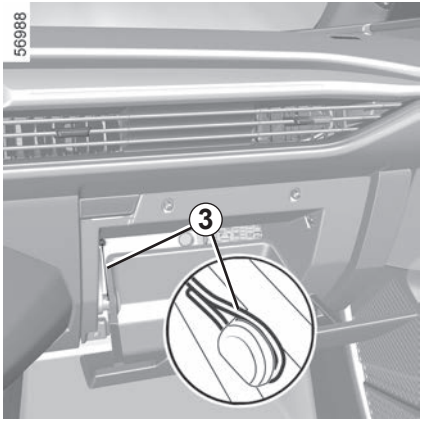

Otkvačite žicu ***3*** kako biste oslobodili vrata prtljažnika za pristup kućištu osigurača.

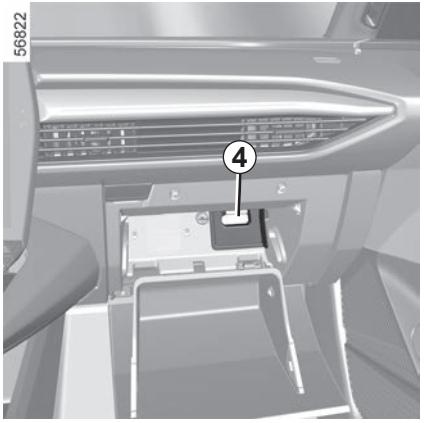

Nagnite vrata pretinca za odlaganje ***A*** prema dolje koliko god je to moguće.

Sada imate izravan pristup odjeljku s osiguračima ***4***.

Provjerite osigurač na koji se kvar odnosi i **zamijenite ga**, ako je potrebno, **novim osiguračem koji mora biti iste amperaže kao i onaj tvornički postavljen.**

Osigurač prevelike snage mogao bi izazvati pregrijavanje električne mreže (opasnost od požara) u slučaju prevelike potrošnje nečeg od opreme.

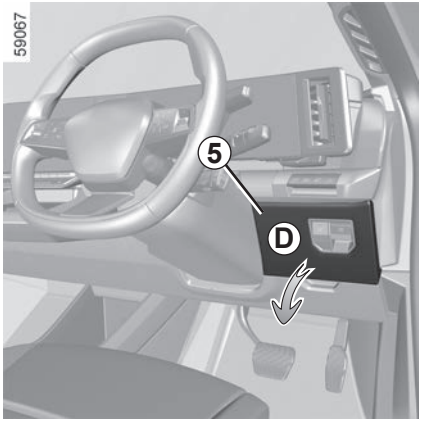

Pretinac s osiguračima *D*

Otkvačite vratašca ***5***.

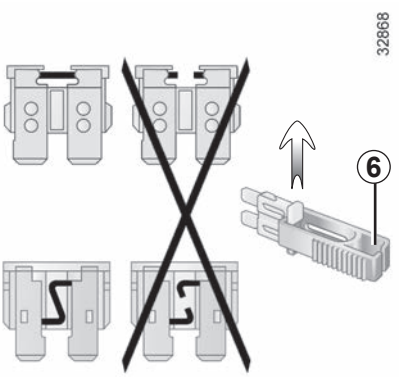

Hvataljka *6*

Osigurač izvucite kliještima ***6*** koja se nalaze na ploči s osiguračima.

Kako biste ga izvadili iz kliješta, pustite ga da bočno sklizne.

Ne preporuča se upotreba slobodnih mjesta za osigurače.

U skladu sa zakonom i zbog mjera opreza:

Nabavite kod vašeg Predstavnika marke kutiju prve pomoći s kompletom žarulja i kompletom osigurača.

OSIGURAČI (3/3)

Namjena osigurača
(prisutnost osigurača ovisi o razini opreme vozila)

Simbol	Namjena
	Svjetla pokazivača smjera, svjetla upozorenja
	Stop svjetla
	Brisač stražnjeg stakla
	Električni impulsni podizači stakala
	Utičnica kuke za vuču
	Utičnica za dodatnu opremu multimedije, zaslon multimedije
	Upaljač za cigarete, utičnice za dodatnu opremu sprijeda i straga u drugom redu

Za identifikaciju osigurača upotrebljavajte naljepnicu s namjenom osigurača koja se nalazi u pretincu za odlaganje.

Prostor osigurača ***D***: naljepnica za označavanje osigurača nalazi se na stražnjoj strani vratašca ***5***.

Određene osigurače treba mijenjati samo kvalificirani stručnjak. Ti osigurači nisu navedeni na naljepnici.

Zahvate obavljajte samo na osiguračima koji se nalaze na naljepnici.

Provjerite osigurač na koji se kvar odnosi i **zamijenite ga**, ako je potrebno, **novim osiguračem koji mora biti iste amperaže kao i onaj tvornički postavljen.**

Osigurač prevelike snage mogao bi izazvati pregrijavanje električne mreže (opasnost od požara) u slučaju prevelike potrošnje nečeg od opreme.

METLICE BRISAČA STAKLA: zamjena (1/2)

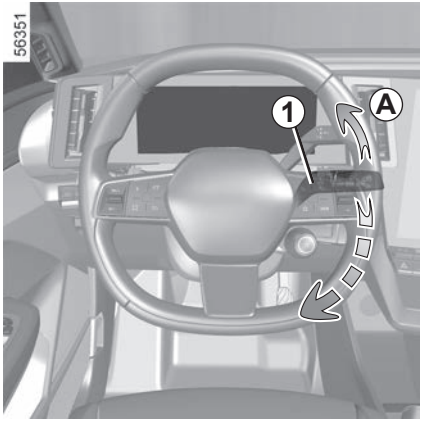

Zamjena metlica brisača stakla *2*

Da biste zamijenili brisače, prvo ih morate postaviti u servisni položaj ***B***.

Kod uključenog kontakta, zaustavljenog motora:

– postavite ručicu ***1*** u položaj ***A*** dva puta uzastopce (jedan pokret): metlice brisača stakla zaustavit će se u položaju za servisni pregled ***B*** udaljenom od poklopca motornog prostora
– snažno pritisnite gumb ***4***, a zatim potezom prema gore uklonite metlicu.

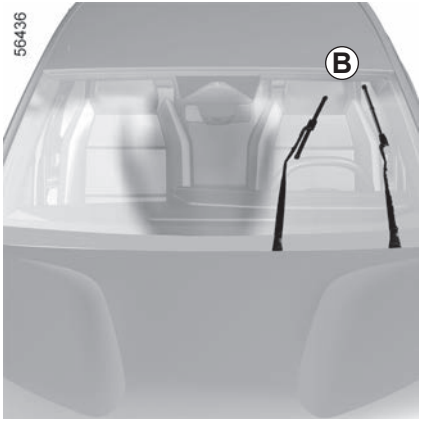

Ponovno postavljanje

Za ponovno postavljanje metlice brisača ***2***, umetnite je u njeno ležište u ručicu ***3***, a zatim je zakvačite sve dok ne začujete klik. Provjerite da li je pričvršćenje metlice dobro.

Za vraćanje metlica u spušteni položaj provjerite jesu li preklopljene na vjetrobranskom staklu, zatim postavite ručicu ***1*** u položaj ***A*** (jedan pokret): metlice brisača stakla sklope se u poklopac motornog prostora pri uključenom kontaktu.

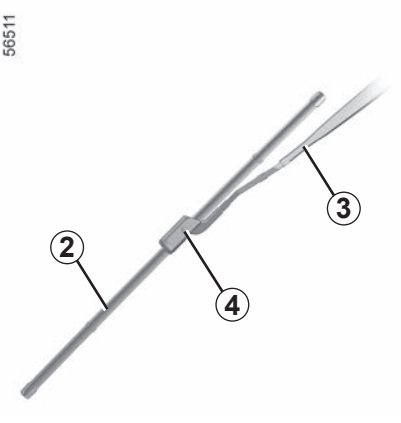

Provjeravajte stanje metlica brisača stakla. Njihov vijek trajanja ovisi o vama:

– redovito čistite metlice i vjetrobransko staklo s vodom i sapunom;
– nemojte ih koristiti dok je vjetrobransko staklo suho;
– podignite ih s vjetrobranskog stakla nakon što dulje vrijeme nisu radile.

METLICE BRISAČA STAKLA: zamjena (2/2)

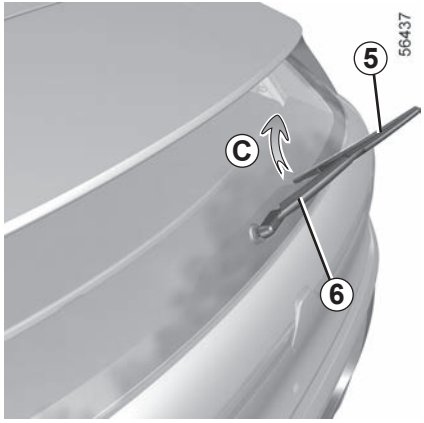

Metlica brisača stražnjeg stakla *5*

Ručica u položaju zaustavljanja (isključena):

– podignite ručicu brisača stakla ***6*** ;

– zakrećite metlicu brisača stražnjeg stakla ***5*** (pomak ***C***) dok se ne otkvači

– povlačenjem otpustite metlicu brisača stražnjeg stakla ***5***.

Ponovno postavljanje

Za ponovno postavljanje metlice brisača stakla, postupite obrnutim redoslijedom. Provjerite je li zabravljenje metlice dobro.

Provjeravajte stanje metlica brisača stakla. Njihov vijek trajanja ovisi o vama:

– redovito čistite metlice i vjetrobransko staklo s vodom i sapunom;

– nemojte ih koristiti dok je vjetrobransko staklo suho;

– podignite ih s vjetrobranskog stakla nakon što dulje vrijeme nisu radile.

– U vrijeme smrzavanja pazite da metlice brisača nisu smrznute (opasnost od pregrijavanja motora).

– Provjeravajte stanje metlica brisača stakla.
Treba ih zamijeniti kada se njihova učinkovitost smanji: otprilike svake godine.

Prilikom zamjene metlice, kada je skinuta, pazite da ručica ne padne na staklo: postoji opasnost od loma stakla.

Prije zamjene metlice brisača stražnjeg stakla provjerite je li ručica u položaju zaustavljanja (isključena).

Opasnost od ozljeda.

VUČA: otklanjanje kvara (1/3)

Prije bilo kakve radnje vuče, uključujući i vuču na kamionu s ravnim navozom, postavite mjenjač u položaj **N** i otpustite parkirnu kočnicu.

Obavezno treba poštivati važeće zakonske propise vezane za vuču vozila.

Ako vučete drugo vozilo koje je potrebno vući, ne prelazite dopušteno vučno opterećenje za vaše vozilo ➥ 6.6.

Za utovar vozila na ravni navoz kamiona ili za vuču vozila s pomoću vučnog mjesta na vozilu (pogledajte sljedeću stranicu), pridržavajte se sljedećih uputa:

– dok je kartica unutar putničkog prostora, pritisnite gumb za pokretanje motora;

– postavite ručicu mjenjača u položaj **N** ➥ 2.5: parkirna se kočnica se otpušta;

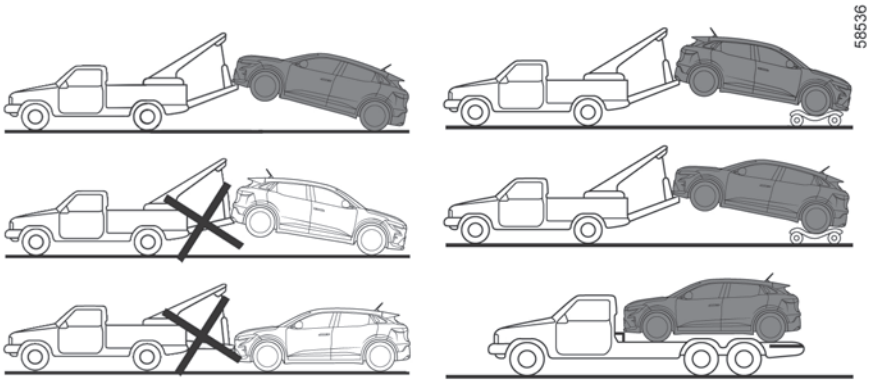

– pritisnite gumb za pokretanje motora na dulje od dvije sekunde. Funkcije dodatne opreme isporučene su: možete se koristiti funkcijama svjetla vozila (kontrolna svjetla upozorenja, kočiona svjetla itd.). Noću svjetla vozila moraju biti uključena;

– nakon što završite s vučom, pritisnite gumb za pokretanje motora na dulje od dvije sekunde (opasnost od pražnjenja akumulatora).

Izbor vuče

Strogo je zabranjeno vući vozilo s prednjim kotačima na tlu.

Nikada ne ostavljajte alate razbacane u vozilu: postoji opasnost od izbacivanja prilikom kočenja.

VUČA: otklanjanje kvara (2/3)

Pristup priključnim mjestima

Upotrebljavajte isključivo prednje *2* i stražnje vučne točke *5* (nikada poluosovine ili neki drugi dio vozila). Vučne točke mogu se upotrebljavati samo za vuču. Ni u kojem slučaju one ne smiju služiti za izravno ili neizravno podizanje vozila.

Prsten za vuču 3 zavijte rukom do kraja.

Smijete upotrebljavati isključivo prsten za vuču ***3***.

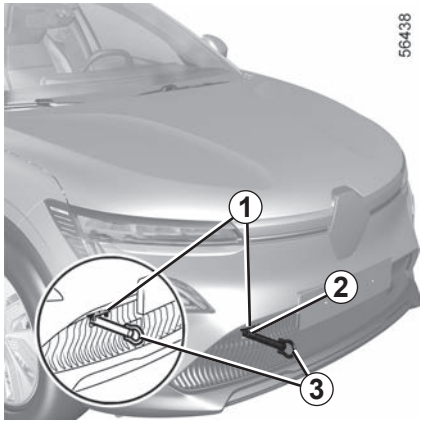

Standardna verzija

Prednje priključno mjesto

Pritisnite gornji dio poklopca ***1*** da biste ga nagnuli.

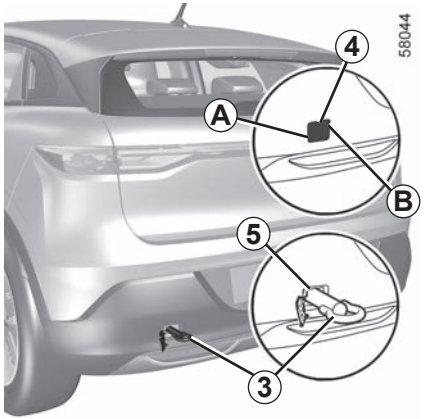

Stražnje mjesto za vuču

Pritisnite i držite dio ***A*** dok vučete dio ***B*** (s pomoću ravnog odvijača ili sličnog alata) kako biste otvorili poklopac ***4***.

Pobrinite se da prsten za vuču bude pravilno pričvršćen.

Opasnost od gubitka vučenog predmeta.

Kad je motor zaustavljen, servo upravljač i sustav za pomoć pri kočenju nisu djelatni.

– Upotrijebite čvrstu vučnu polugu. U slučaju upotrebe užeta ili sajle (ukoliko to zakon dopušta), vozilo koje se vuče mora biti sposobno kočiti.
– Ne smije se vući vozilo kojem je smanjena sposobnost vožnje.
– Izbjegavajte trzanja pri ubrzavanju ili kočenju koja bi mogla oštetiti vozilo.
– U svakom slučaju, preporučuje se da ne prelazite **25 km/h**.

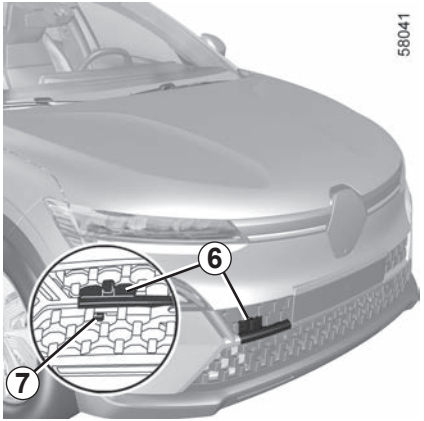

Sportska verzija

Prednje priključno mjesto

Umetnite prst kroz otvor na rešetki prednjeg branika i gurnite kopču ***7*** prema gore za otkopčavanje dijela ***6***.

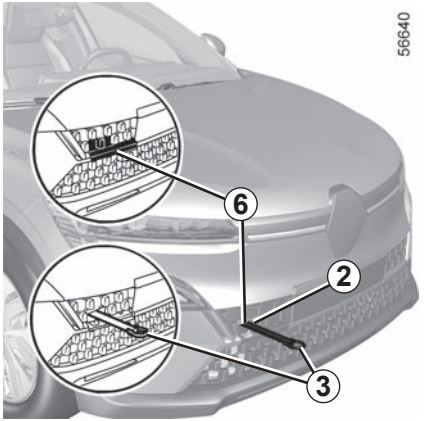

Povucite dio ***6*** kako biste ga skinuli i pristupili prednjem priključnom mjestu za vuču ***2***. Dio ***6*** povezan je sa sklopom kako se ne bi izgubio.

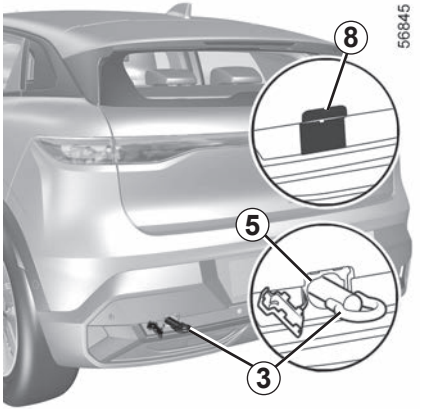

Stražnje mjesto za vuču

Umetnite plosnati odvijač ili sličan alat u predviđeno udubljenje, a zatim povucite kako biste otvorili poklopac ***8***.

SMETNJE U RADU (1/6)

Ovi savjeti će vam pomoći da sami privremeno i brzo otklonite kvar; iz sigurnosnih razloga, što prije potražite savjet kod Predstavnika marke.

KVAROVI	MOGUĆI UZROCI	ŠTO NAPRAVITI
Nije moguće napuniti pogonski akumulator. Kontrolno svjetlo vratašca za punjenje trepće crveno.	Temperatura u vanjskom prostoru niža je od –26 °C.	Napunite vozilo u prikladnijem okruženju. Ako je potrebno ➥ 5.22.
	Nema električne struje u zidnoj utičnici ili je slab kontakt kabela u kućnoj utičnici.	Provjerite instalaciju (osigurač, programator itd.). Provjerite spojeve (utičnice za punjenje itd.) ➥ 1.8.
	Kabel je neispravan.	Posjetite ovlaštenog zastupnika da biste ga zamijenili.
Nije moguće napuniti pogonski akumulator. Kontrolno svjetlo vratašca za punjenje trepće plavo.	Kabel za punjenje nije ispravno priključen na vozilo.	Pravilno priključite kabel za punjenje na vozilo. ➥ 1.8.

SMETNJE U RADU (2/6)

KVAROVI	MOGUĆI UZROCI	ŠTO NAPRAVITI
Kartica ne zaključava niti otključava vrata.	Istrošena baterija kartice.	Zamijenite akumulator ili ga dajte zamijeniti. I dalje ćete moći zaključavati, otključavati i pokretati vozilo ➥ 1.37 i ➥ 2.2.
	Upotreba uređaja koji rade na istoj frekvenciji kao daljinski upravljač (mobilni telefon...).	Zaustavite rad uređaja ili upotrijebite priloženi ključ ➥ 1.37.
	Vozilo se nalazi na području s jakim elektromagnetskim zračenjem. Pomoćni 12 V akumulator ispražnjen.	Upotrijebite ključ koji je ugrađen u karticu ➥ 1.37.
	Desinkronizacija kartice.	Otključajte vrata na strani vozača tako da u bravu vrata umetnete ključ integriran u karticu ➥ 1.37 zatim stavite karticu u područje za postavljanje ➥ 2.2 i pritisnite gumb “**START**” za sinkronizaciju kartice.
Na instrumentnoj ploči pojavljuje se poruka “Postavite karticu blizu gumba START”.	Baterija kartice je prazna ili kartica nije sinkronizirana.	Provjerite stanje baterije kartice ili postavite karticu u područje za postavljanje ➥ 2.2 predviđeno za tu svrhu.

SMETNJE U RADU (3/6)

KVAROVI	MOGUĆI UZROCI	ŠTO NAPRAVITI
Upravljač postaje tvrd.	Pregrijavanje servo uređaja.	Pažljivo vozite pri smanjenoj brzini, pazite na razinu sile koja je potrebna na kolu upravljača za okretanje kotača.
	Kvar motorića električne pomoći. Kvar na sustavu pomoći.	Potražite savjet Predstavnika marke.

SMETNJE U RADU (4/6)

Električni uređaji		MOGUĆI UZROCI	ŠTO UČINITI
Vibracije.		Gume su loše napuhane, loše izbalansirane ili su oštećene.	Provjerite tlak u gumama. Ako to nije uzrok, neka Predstavnik marke provjeri stanje guma.
Brisač stakla ne radi.		Zalijepljene metlice brisača.	Odlijepite metlice prije upotrebe brisača.
		Pokvaren osigurač brisača prednjeg stakla.	Potražite savjet Predstavnika marke.
		Pokvaren osigurač brisača stražnjeg stakla (intervalni, položaj krajnjeg zaustavljanja).	Zamijenite osigurač ili neka ga zamijeni stručna ovlaštena osoba ➥ 5.17.
		Kvar na motoru.	Potražite savjet Predstavnika marke.
Brisač stakla se više ne zaustavlja.		Kvar na električnim komandama.	Potražite savjet Predstavnika marke.
Brži rad pokazivača smjera.		Neispravna žarulja.	Potražite savjet Predstavnika marke.
Svjetla pokazivača smjera više ne rade.	Samo s jedne strane:	Neispravna žarulja.	Potražite savjet Predstavnika marke.
	S obje strane:	– pregoreni osigurač;	Zamijenite osigurač ili neka ga zamijeni stručna ovlaštena osoba ➥ 5.17.
		– neispravan električni strujni krug ili komanda.	Treba zamijeniti: potražite savjet Predstavnika marke.

SMETNJE U RADU (5/6)

Električni uređaji		MOGUĆI UZROCI	ŠTO UČINITI
Farovi više ne rade.	Samo jedan:	– Neispravna žarulja;	Obratite se ovlaštenom predstavniku marke.
		– odspojena žica ili neispravno postavljen utikač.	Obratite se ovlaštenom predstavniku marke.
	Oba:	Oštećeni osigurač.	Zamijenite osigurač ili neka ga zamijeni stručna ovlaštena osoba ➥ 5.17.
Farovi se više ne gase.		Kvar na električnim komandama.	Potražite savjet Predstavnika marke.
Tragovi kondenzacije u farovima ili stražnjim svjetlima.		Tragovi kondenzacije na svjetlima normalna su pojava koja je povezana s promjenama temperature i vlažnosti. U tom slučaju, tragovi postupno nestaju kada su svjetla upaljena.	

SMETNJE U RADU (6/6)

Zaustavljeno	MOGUĆI UZROCI	ŠTO UČINITI
Klima uređaj i ventilator se uključuju nakon isključivanja kontakta ili prilikom punjenja vozila.	To nije nužno greška, kompresor klima uređaja i ventilator se uključuju radi regulacije temperature sustava kada je vanjska temperatura niska.	
	Kompresor klima uređaja i ventilator se uključuju na više od 30 minuta kada je kontakt isključen.	Obratite se ovlaštenom predstavniku marke.
Klima uređaj koji se može programirati ne radi.	Jedan od uvjeta za upotrebu nije zadovoljen (pogonski akumulator nije napunjen itd.).	➥ 3.17.
Klimatizacija putničkog prostora i funkcija grijanja isključuju se bez ikakvih radnji korisnika, čak i ako je akumulator dovoljno napunjen.	To nije nužno kvar, sustav se prema zadanim postavkama isključuje kako bi sačuvao autonomiju akumulatora ili optimizirao punjenje.	Za produljeni životni vijek vozila, gumb za pokretanje pritisnite bez pritiskanja papučice kočnice. Klima uređaj se bez obzira na to isključuje nakon nekoliko minuta. Sustav uvijek možete ponovno uključiti pritiskom na komandu klima uređaja ➥ 3.6 ➥ 3.11.
	Električna neispravnost.	Obratite se ovlaštenom predstavniku marke.

6. poglavlje: tehničke karakteristike

Identifikacijske pločice vozila 6.2
Tehničke informacije za hitne službe 6.3
Identifikacijska pločica motora, karakteristike motora 6.4
Dimenzije 6.5
Mase 6.6
Vučna opterećenja 6.6
REZERVNI DIJELOVI I POPRAVCI 6.7
listovi za održavanje po programu 6.8
Kontrola protiv prohrđavanja 6.14

IDENTIFIKACIJSKE PLOČICE VOZILA

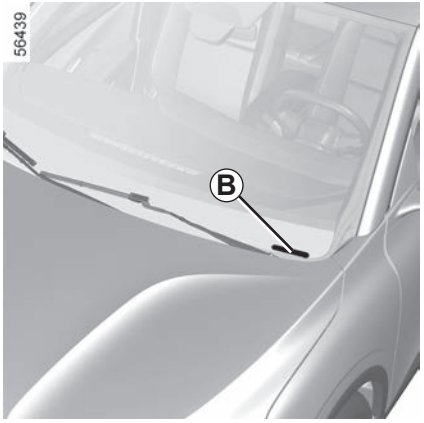

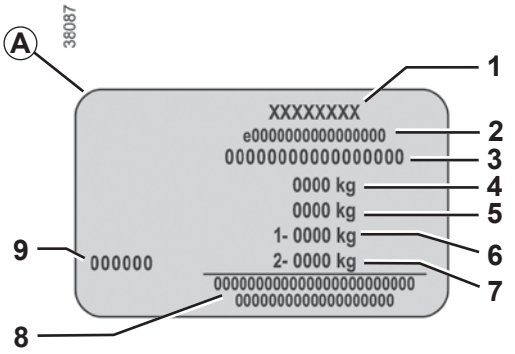

Podaci koji se nalaze na pločici proizvo-đača se moraju navesti u svim vašim pi-smima i narudžbama.

Prisutnost i položaj ovih informacija ovisi o verziji vozila

Pločica proizvođača *A*

1 Naziv proizvođača.

2 Broj zajedničkog koncepta ili broj normatizacije.

3 Identifikacijski broj.
Ovisno o vozilu, ova informacija je prisutna i na oznaci *B*.

4 MMAC (Najveća dopuštena masa pod opterećenjem).

5 MTR (Najveća dopuštena ukupna masa: opterećeno vozilo s prikolicom).

6 MMTA (Najveća ukupna dopuštena masa) na prednjoj osovini.

7 MMTA stražnja osovina.

8 Područje rezervirano za povezane ili dodatne unose.

9 Oznaka (šifra) boje.

TEHNIČKE INFORMACIJE ZA HITNE SLUŽBE

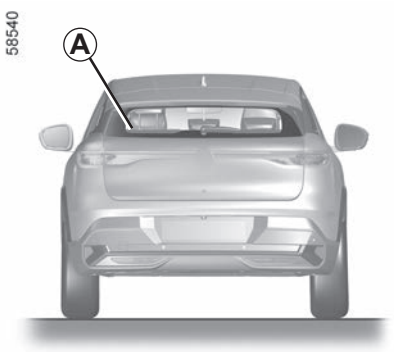

QR kod na oznaci ***A*** omogućuje radnicima u hitnim intervencijama da s pomoću tableta ili pametnog telefona trenutačno pristupe tehničkim informacijama korisnim za rad na vozilu u slučaju nesreće.

Osigurajte da je oznaka ***A*** uvijek vidljiva i prisutna na vjetrobranskom staklu i na stražnjem staklu.

Svaka preinaka ili oštećenje oznake sprečava pristup informacijama.

IDENTIFIKACIJSKA PLOČICA MOTORA, KARAKTERISTIKE MOTORA

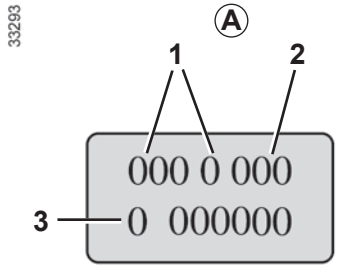

Podaci koji se nalaze na pločici motora ili na naljepnici *A* moraju biti navedeni u svim vašim pismima ili narudžbama.

(smještaj ovisi o modelu motora)

1 Model motora.

2 Oznaka motora.

3 Serijski broj motora.

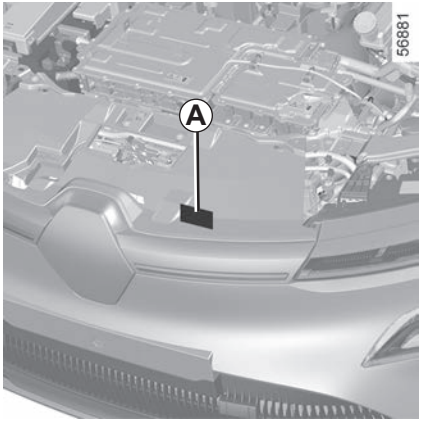

Karakteristike motora

Model motora: 6AM

DIMENZIJE (u metrima)

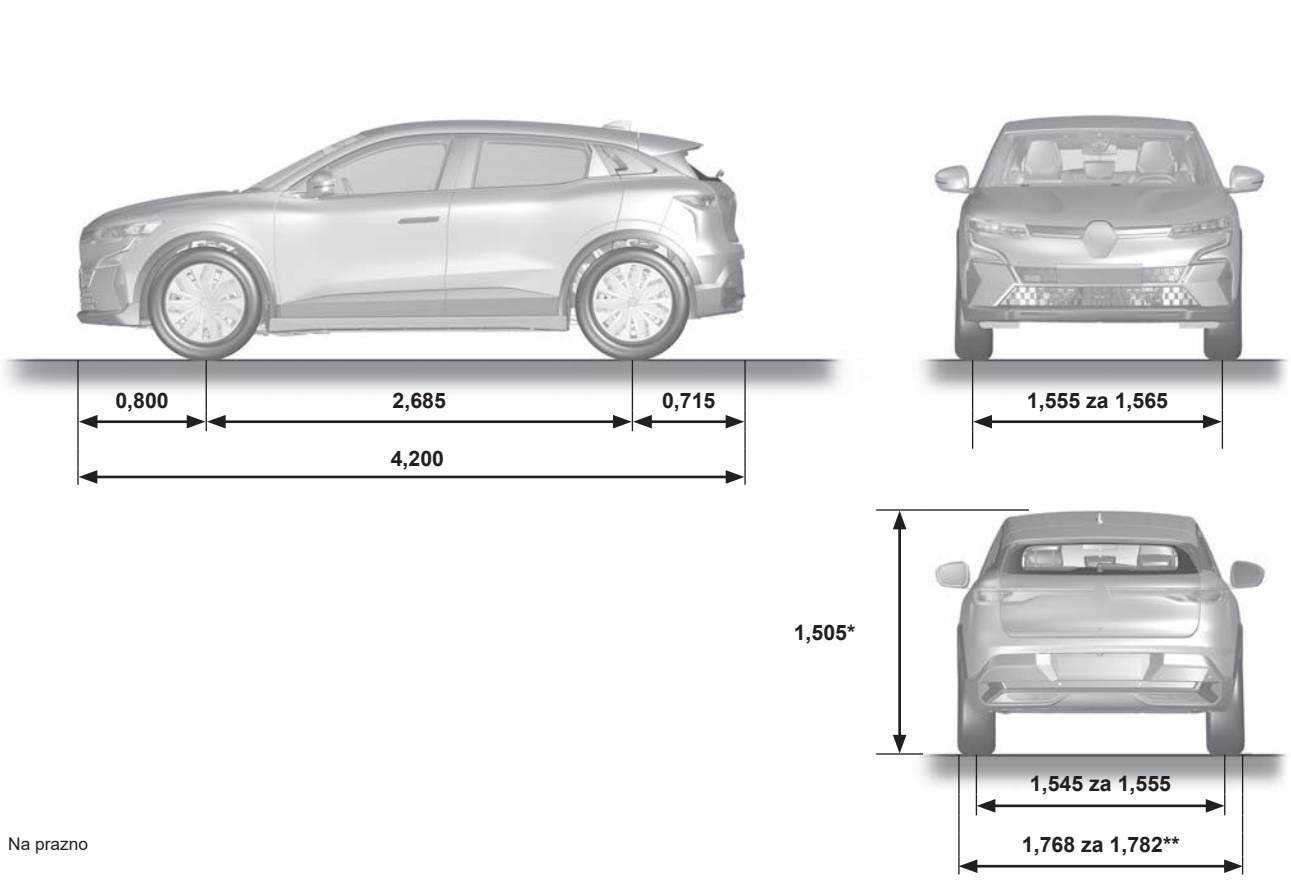

* Na prazno

** 2,055 s otklopljenim retrovizorima
1,860 s preklopljenim retrovizorima

MASE (u kg)

Navedene mase se odnose na osnovne verzije vozila bez dodatne opreme: one se mijenjaju ovisno o opremi vašeg vozila. Potražite savjet kod predstavnika marke.

Najveća dopuštena masa pod opterećenjem (MMAC) **Najveća dopuštena masa vozila (MMTA)** **Najveća dopuštena ukupna masa (MTR)**	Mase su navedene na pločici proizvođača ➥ 6.2
Masa prikolice s kočnicom*	izračunava se putem formule: **MTR - MMAC**
Masa prikolice bez kočnice*	500 kg
Dopušteno opterećenje vučnog priključka*	75 kg
Dopuštena masa na krovu	80 kg (uključujući nosive mehanizme)

*** Vučno opterećenje (Vuča stambene prikolice, čamca, ...)**

Vuča je zabranjena kada je izračun MTR - MMAC jednak nuli ili kada je na pločici proizvođača MTR jednaka nuli (ili nije navedena).

– Važno je poštivati vučno opterećenje koje dozvoljava lokalni zakon i ono određeno zakonom o prometu. Za sve prilagodbe za vuču obratite se vašem Predstavniku marke.
– Ako se vozilo vuče, **najveća dopuštena ukupna masa (vozilo + prikolica) nikada se ne smije prelaziti**. No ipak se tolerira:
  – prekoračenje MMTA straga u okviru 15%;
  – prekoračenje MMAC do 10% ili 100 kg (ovisno koji od ova dva ograničenja bude prvi dostignut).

  U oba slučaja maksimalna brzina kompleta vozila (vučno + vučeno vozilo) ne smije prelaziti 100 km/h, a tlak u gumama se mora povećati za 0,2 bara (3 PSI).
– Rad motora i sposobnost pri vožnji uzbrdo se smanjuju kod veće nadmorske visine, zato preporučujemo smanjivanje najvećeg opterećenja vozila za 10% na 1 000 metara, a potom za dodatnih 10% svakih 1 000 metara.

REZERVNI DIJELOVI I POPRAVCI

Originalni rezervni dijelovi izrađeni su pod strogim tehničkim uvjetima i redovito se ispituju. Na taj način, oni imaju najmanje istu razinu kvalitete kao i oni koji se tvornički ugrađuju u nova vozila.

Stalnom upotrebom originalnih rezervnih dijelova, sigurni ste da ćete sačuvati sve radne karakteristike vašeg vozila. Osim toga, popravci obavljeni u Mreži marke s originalnim rezervnim dijelovima su pod jamstvom prema uvjetima koji se nalaze na poleđini radnog naloga.

POTVRDE O ODRŽAVANJU (1/6)

VIN: .....

Datum:	Km:	Br. fakture:	Komentari/razno
Vrsta zahvata: Servisni pregled □ ..... □ **Kontrola protiv prohrđavanja:** U redu □ Nije u redu* □ *Vidi određenu stranicu		**Pečat**	

Datum:	Km:	Br. fakture:	Komentari/razno
Vrsta zahvata: Servisni pregled □ ..... □ **Kontrola protiv prohrđavanja:** U redu □ Nije u redu* □ *Vidi određenu stranicu		**Pečat**	

Datum:	Km:	Br. fakture:	Komentari/razno
Vrsta zahvata: Servisni pregled □ ..... □ **Kontrola protiv prohrđavanja:** U redu □ Nije u redu* □ *Vidi određenu stranicu		**Pečat**	

POTVRDE O ODRŽAVANJU (2/6)

VIN: .....

Datum: Km:	Br. fakture:	Komentari/razno
Vrsta zahvata: Servisni pregled □ ..... □ **Kontrola protiv prohrđavanja:** U redu □ Nije u redu* □ *Vidi određenu stranicu	**Pečat**	

Datum: Km:	Br. fakture:	Komentari/razno
Vrsta zahvata: Servisni pregled □ ..... □ **Kontrola protiv prohrđavanja:** U redu □ Nije u redu* □ *Vidi određenu stranicu	**Pečat**	

Datum: Km:	Br. fakture:	Komentari/razno
Vrsta zahvata: Servisni pregled □ ..... □ **Kontrola protiv prohrđavanja:** U redu □ Nije u redu* □ *Vidi određenu stranicu	**Pečat**	

POTVRDE O ODRŽAVANJU (3/6)

VIN: .....

Datum: Km:	Br. fakture:	Komentari/razno
Vrsta zahvata: Servisni pregled □ ..... □ **Kontrola protiv prohrđavanja:** U redu □ Nije u redu* □ *Vidi određenu stranicu	**Pečat**	

Datum: Km:	Br. fakture:	Komentari/razno
Vrsta zahvata: Servisni pregled □ ..... □ **Kontrola protiv prohrđavanja:** U redu □ Nije u redu* □ *Vidi određenu stranicu	**Pečat**	

Datum: Km:	Br. fakture:	Komentari/razno
Vrsta zahvata: Servisni pregled □ ..... □ **Kontrola protiv prohrđavanja:** U redu □ Nije u redu* □ *Vidi određenu stranicu	**Pečat**	

POTVRDE O ODRŽAVANJU (4/6)

VIN: .....

Datum: Km:	Br. fakture:	Komentari/razno
Vrsta zahvata: Servisni pregled □ ..... □ **Kontrola protiv prohrđavanja:** U redu □ Nije u redu* □ *Vidi određenu stranicu	**Pečat**	

Datum: Km:	Br. fakture:	Komentari/razno
Vrsta zahvata: Servisni pregled □ ..... □ **Kontrola protiv prohrđavanja:** U redu □ Nije u redu* □ *Vidi određenu stranicu	**Pečat**	

Datum: Km:	Br. fakture:	Komentari/razno
Vrsta zahvata: Servisni pregled □ ..... □ **Kontrola protiv prohrđavanja:** U redu □ Nije u redu* □ *Vidi određenu stranicu	**Pečat**	

POTVRDE O ODRŽAVANJU (5/6)

VIN: .....

Datum: Km:	Br. fakture:	Komentari/razno
Vrsta zahvata: Servisni pregled □ ..... □ **Kontrola protiv prohrđavanja:** U redu □ Nije u redu* □ *Vidi određenu stranicu	**Pečat**	

Datum: Km:	Br. fakture:	Komentari/razno
Vrsta zahvata: Servisni pregled □ ..... □ **Kontrola protiv prohrđavanja:** U redu □ Nije u redu* □ *Vidi određenu stranicu	**Pečat**	

Datum: Km:	Br. fakture:	Komentari/razno
Vrsta zahvata: Servisni pregled □ ..... □ **Kontrola protiv prohrđavanja:** U redu □ Nije u redu* □ *Vidi određenu stranicu	**Pečat**	

POTVRDE O ODRŽAVANJU (6/6)

VIN: .....

Datum: Km:	Br. fakture:	Komentari/razno
Vrsta zahvata: Servisni pregled □ ..... □ **Kontrola protiv prohrđavanja:** U redu □ Nije u redu* □ *Vidi određenu stranicu	**Pečat**	

Datum: Km:	Br. fakture:	Komentari/razno
Vrsta zahvata: Servisni pregled □ ..... □ **Kontrola protiv prohrđavanja:** U redu □ Nije u redu* □ *Vidi određenu stranicu	**Pečat**	

Datum: Km:	Br. fakture:	Komentari/razno
Vrsta zahvata: Servisni pregled □ ..... □ **Kontrola protiv prohrđavanja:** U redu □ Nije u redu* □ *Vidi određenu stranicu	**Pečat**	

KONTROLA ZAŠTITE PROTIV PROHRĐAVANJA (1/5)

U slučaju da je nastavak jamstva uvjetovan popravkom, on je naveden u nastavku.

VIN: .....

Popravak korodiranih dijelova koji treba obaviti:	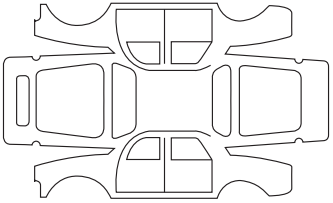	**Pečat**
Datum popravka:		
Popravak koji treba napraviti:	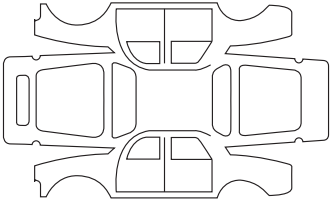	**Pečat**
Datum popravka:		
Popravak koji treba napraviti:	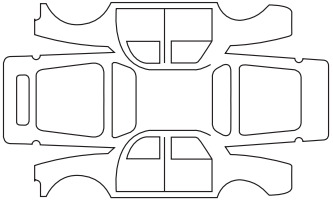	**Pečat**
Datum popravka:		

KONTROLA ZAŠTITE PROTIV PROHRĐAVANJA (2/5)

U slučaju da je nastavak jamstva uvjetovan popravkom, on je naveden u nastavku.

VIN: .....

Popravak korodiranih dijelova koji treba obaviti:	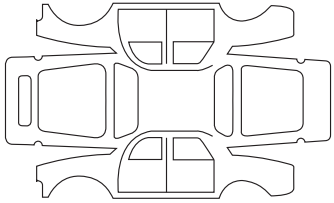	**Pečat**
Datum popravka:		
Popravak koji treba napraviti:	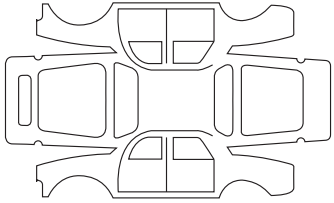	**Pečat**
Datum popravka:		
Popravak koji treba napraviti:	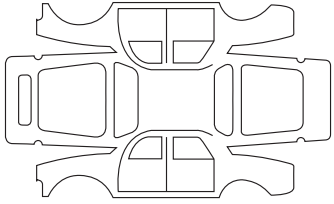	**Pečat**
Datum popravka:		

KONTROLA ZAŠTITE PROTIV PROHRĐAVANJA (3/5)

U slučaju da je nastavak jamstva uvjetovan popravkom, on je naveden u nastavku.

VIN: .....

Popravak korodiranih dijelova koji treba obaviti:	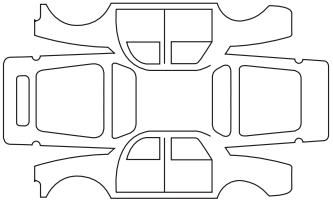	**Pečat**
Datum popravka:		
Popravak koji treba napraviti:	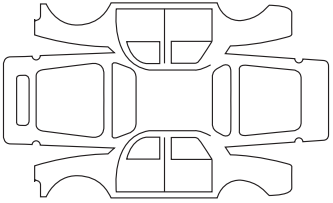	**Pečat**
Datum popravka:		
Popravak koji treba napraviti:	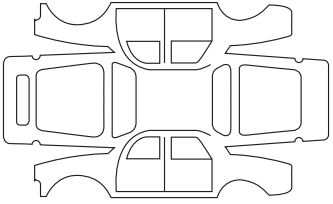	**Pečat**
Datum popravka:		

KONTROLA ZAŠTITE PROTIV PROHRĐAVANJA (4/5)

U slučaju da je nastavak jamstva uvjetovan popravkom, on je naveden u nastavku.

VIN: .....

Popravak korodiranih dijelova koji treba obaviti:	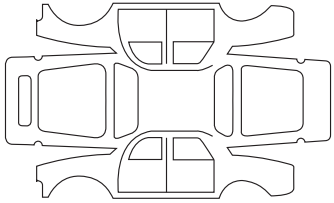	**Pečat**
Datum popravka:		
Popravak koji treba napraviti:	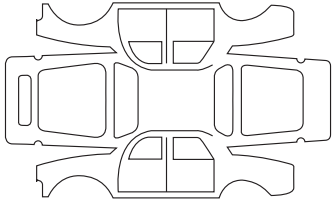	**Pečat**
Datum popravka:		
Popravak koji treba napraviti:	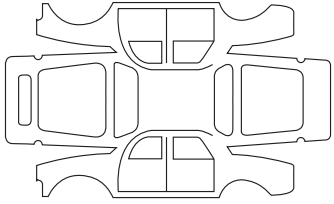	**Pečat**
Datum popravka:		

KONTROLA ZAŠTITE PROTIV PROHRĐAVANJA (5/5)

U slučaju da je nastavak jamstva uvjetovan popravkom, on je naveden u nastavku.

VIN: .....

Popravak korodiranih dijelova koji treba obaviti:	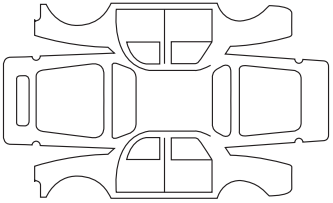	**Pečat**
Datum popravka:		
Popravak koji treba napraviti:	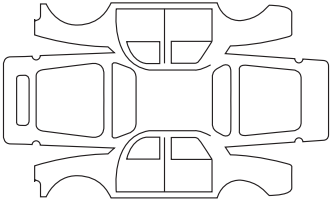	**Pečat**
Datum popravka:		
Popravak koji treba napraviti:	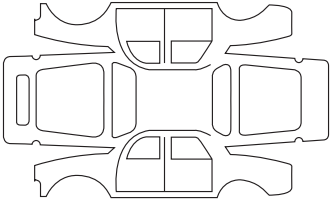	**Pečat**
Datum popravka:		

ABECEDNO KAZALO (1/6)

12
12 V akumulator
održavanje ... 4.9 – 4.10

A
ABS ... 2.27 → 2.31
aerodinamičko krilce ... 3.34, 3.39
Aktivan uređaj za pomoć u vožnji ... 2.107 → 2.121
aktivno kočenje u slučaju nužde ... 2.52 → 2.68
aktivno naglo kočenje u vožnji unazad ... 2.128 → 2.130
akumulator ... 0.8, 1.97
akumulator od 12 volti ... 1.2 → 1.6, 4.9 – 4.10
armaturna ploča ... 0.4, 1.92 → 1.95
automatska parkirna kočnica ... 2.10 → 2.15
automatski mjenjač (upotreba) ... 2.13
automatsko parkiranje ... 2.149 → 2.154
automatsko zaključavanje otvarajućih dijelova u vožnji ... 1.40
autoradio ... 3.21 – 3.22

B
bočni zaštitni mehanizmi ... 1.60
boja
održavanje ... 4.11 → 4.13
brisač stakala
metlice brisača ... 5.20 – 5.21, 5.21
brisač stakala ... 1.126 → 1.132
brisač stakla/uređaj za pranje stakla ... 1.113, 1.126 → 1.132

C
centriranje vozila u prometnoj traci ... 2.113 → 2.121

Č
čišćenje:
unutrašnjost vozila ... 4.14 – 4.15

D
daljinski upravljač
karta ... 1.21 → 1.23
kartica ... 1.21 → 1.23
dinamička kontrola vožnje: ESC ... 2.27 → 2.31
djeca ... 0.3, 1.34 → 1.36, 1.66 → 1.68
djeca (sigurnost) ... 3.23 – 3.24
dječja sjedala ... 1.66 → 1.79
dnevna svjetla ... 1.21 → 1.23, 1.117, 5.10
dobrodošli u svoje vozilo ... 0.1
dodatni zaštitni mehanizam na sigurnosnim pojasevima ... 1.53 → 1.61
dodatni zaštitni mehanizmi
bočna zaštita ... 1.60
na prednjim sigurnosnim pojasevima ... 1.53 → 1.58
na stražnjim sigurnosnim pojasevima ... 1.53 → 1.59
dodatni zaštitni mehanizmi ... 1.53 → 1.58, 1.61
dopuštena nosivost na krovu ... 6.6
doseg rada trakcijske baterije ... 2.17 → 2.19
doseg vozila ... 2.17 → 2.21

E
ECO vožnja ... 2.17 → 2.19
ekonometar ... 1.102, 2.17
električni strujni krug od 400 volti ... 1.2 → 1.6
električno podešavanje visine svjetlosnih snopova ... 1.124 – 1.125
električno vozilo
buka ... 1.6
doseg vozila ... 2.20 – 2.21
punjenje ... 1.8 → 1.19
uvod ... 1.2 → 1.6
važne smjernice ... 1.7
vožnja ... 1.6, 2.20 – 2.21
energija
doseg rada ... 2.17 → 2.19
ECO način rada ... 2.19
ekonometar ... 2.17
ušteda ... 2.20
ESC: dinamička kontrola vožnje ... 2.27 → 2.31

F
farovi
podešavanje ... 1.124 – 1.125
funkcija ECO načina rada ... 2.19

ABECEDNO KAZALO (2/6)

G

grijana sjedala 1.45
grijani upravljač..... 1.83
grijanje .....3.6 → 3.18
grijanje, klima uređaj: programiranje ..... 2.21, 3.17 – 3.18
gume..... 0.2, 2.22 → 2.26, 4.7 – 4.8, 5.6 → 5.9

I

identifikacija motora..... 0.7
identifikacija vozila..... 0.7
identifikacijske pločice 0.7
Identifikacijski broj vozila (VIN)..... 0.7
informacije i općeniti uvjeti
dobrodošli u svoje vozilo 0.1
instrumentna ploča .....0.4, 1.96 → 1.112, 1.117, 2.10 → 2.15
isključivanje prednjeg zračnog jastuka suvozača..... 1.62
Isofix .....1.77 → 1.79
izbornik konfiguracije .....1.113 – 1.114

K

Kamera s pregledom od 360°.....2.138 → 2.148
kamera za vožnju unazad.....2.135 → 2.137
karakteristike motora 6.4
karta
motor se ne pokreće u načinu slobodnih ruku .....1.37 → 1.39
rezervni ključ kartica.....1.37 → 1.39
slobodne ruke..... 1.27 – 1.28
smetnje u radu .....1.37 → 1.39
super zaključavanje..... 1.29
upotreba .....1.21 → 1.23, 1.27 – 1.28
zaključavanje/otključavanje otvarajućih dijelova 1.29
kartica ..... 1.21 → 1.23, 1.34 → 1.39
kartica «slobodne ruke»: baterija..... 5.14 – 5.15, 5.15
kartica «slobodne ruke»: upotreba .....1.24 → 1.28, 5.14 – 5.15, 5.15
kartica: baterija ..... 5.14 – 5.15, 5.15
kartica: upotreba..... 1.29
klima uređaj .....3.6 → 3.16, 3.19 – 3.20, 3.19 – 3.20
ključ za ukrasne poklopce 5.5
kočiona tekućina..... 4.6
komanda mijenjanja brzina.....2.5 → 2.8
komande
vrata / otvarajući dijelovi.....1.24 → 1.28
komande.....0.4, 1.92 → 1.95
komplet alata 5.5
kontrola protiv prohrđavanja.....1.96 → 1.100, 1.105 – 1.106, 6.14 → 6.18
kontrolni uređaji .....1.96 → 1.106
korisnička podešavanja vozila .....1.113 – 1.114
korisnički izbornik za podešavanje vozila.....1.113 – 1.114
korisničko podešavanje vozila .....1.113 – 1.114
kotači (sigurnost) .....5.6 → 5.9
krovne šipke 3.39
krovni nosač
krovne šipke..... 3.39
kvarovi
smetnje u radu ....2.13, 2.35, 2.40, 2.66, 2.74, 2.160, 5.25 → 5.30

M

masaža: masaža sjedala..... 1.46
mase..... 6.6
metlica brisača stakla ..... 0.9, 5.20 – 5.21, 5.21
mijenjanje brzina.....2.5 → 2.8
mjesto vozača.....0.4, 1.92 → 1.100
Motor
pristup motoru 0.8
mrtvi kut: upozoritelj.....2.43 → 2.48
multimedija (oprema)..... 3.21 – 3.22
multimedijalna oprema .....1.113, 3.21 – 3.22
Multi-Sense..... 3.2

N

način rada ECO..... 2.19
naglo kočenje .....2.27 → 2.31
napredna sigurnost.....2.52 → 2.68
napuhavanje guma ..... 4.7 – 4.8
naslon za ruku
sprijeda..... 3.29
nasloni za glavu..... 1.41, 3.32
navigacija..... 3.21 – 3.22

ABECEDNO KAZALO (3/6)

O

obnavljanje energije ... 2.20
odlaganje/organizacija ... 0.3
održavanje:
karoserije ... 4.11 → 4.13
mehanika ... 4.2 – 4.3, 6.8 → 6.13
unutarnjih obloga ... 4.14 – 4.15
ogledala u sjenilu za sunce ... 3.25
ograničivač brzine ... 1.97, 2.75 → 2.78
oprema ... 5.16
osigurači ... 0.9, 5.17 → 5.19
osvjetljenje
daljinsko osvjetljenje ... 1.22
vanjština ... 0.2
osvjetljenje:
na instrumentnoj ploči ... 1.117
unutarnje ... 3.25 – 3.26, 5.13
vanjsko ... 1.117 → 1.123
vanjsko za pratnju ... 1.113
otklanjanje kvara ... 0.9
otključavanje vrata ... 1.21 → 1.23, 1.37 → 1.40
Otkrivanje prometnih znakova ... 2.71 → 2.74
otvarajućih dijelova ... 1.24 → 1.28
otvaranje vrata ... 1.34 → 1.40
otvaranje/zatvaranje
krovni otvor ... 1.24 → 1.28
otvaranje/zatvaranje
otvarajućih dijelova ... 1.34 → 1.39
otvaranje/zatvaranje
prtljažni prostor ... 1.24 → 1.28
vrata ... 1.24 → 1.28

P

parkiranje: pomoć pri parkiranju ... 2.131 → 2.134
parkirna kočnica ... 2.10 → 2.15
pepeljare ... 3.31
podešavanja
izbornik konfiguracije ... 1.113 – 1.114
Podešavanja ... 1.113 – 1.114
podešavanje farova ... 1.124 – 1.125
podešavanje položaja za vožnju ... 1.41, 1.48
podešavanje prednjih sjedala ... 1.42 – 1.43, 1.46 – 1.47
podešavanje temperature ... 3.6 → 3.16
podizači stakla ... 3.23 – 3.24
pokazivači ... 2.44
pokazivači smjera ... 1.116, 5.10
pokazivači:
na instrumentnoj ploči ... 1.96 → 1.106, 2.10 → 2.15
smjera ... 1.116, 5.10
vanjske temperature ... 1.115
poklopac motornog prostora ... 4.2 – 4.3
pokretanje ... 2.2 → 2.5, 2.7
pokretanje motora ... 2.2 → 2.4
položaj za vožnju
podešavanja ... 0.3, 1.48 → 1.52, 1.83
pomoć pri naglom kočenju ... 2.27 → 2.31
pomoć pri parkiranju ... 2.122 → 2.127, 2.135 → 2.137
pomoć pri parkiranju: potpomognuto parkiranje ... 2.149 → 2.154
pomoć pri vožnji ... 0.5, 2.32 → 2.68, 2.71 → 2.74, 2.84 → 2.106, 2.138 → 2.154, 2.158 → 2.160, 3.2
poruke na instrumentnoj ploči ... 1.105 → 1.112, 2.10 → 2.15
potrošnja energije ... 1.101 → 1.104, 2.20 – 2.21
potvrde o obavljenom redovitom servisu ... 6.8 → 6.13
poziv u slučaju nužde ... 2.158 → 2.160
praktični savjeti ... 2.20 – 2.21
pranje ... 4.11 → 4.13
prednja sjedala
podešavanje ... 1.41 – 1.43, 1.48 → 1.52
s električnim upravljanjem ... 1.44 – 1.45
s ručnim upravljanjem ... 1.42
prednje sjedalo
vozača s memorijom položaja ... 1.47
predstavljanje električnog vozila
važne smjernice ... 1.7
prekidač paljenja ... 2.10 → 2.15
pretinac za odlaganje ... 3.30
pretinci za odlaganje ... 3.27 → 3.30
prijevoz djece ... 1.62 → 1.79
prijevoz predmeta
na krovu ... 6.6

ABECEDNO KAZALO (4/6)

prijevoz predmeta
u prtljažniku 3.34, 3.37
prilagodljivi regulator brzine ..... 2.84 → 2.106
pristup
vozilo ..... 0.2, 1.21 → 1.29, 1.34 → 1.39
probušena guma 0.9
programiranje grijanja, klima uređaja ..... 3.17 – 3.18
programiranje punjenja 1.20
prsteni za učvršćenje tereta ..... 1.69 → 1.71, 1.77 → 1.79, 3.37
prsteni za vuču ..... 5.5, 5.22 → 5.24
prtljažnik ..... 1.21 → 1.23, 3.34 → 3.36
punjenje trakcijskog akumulatora ..... 1.8 → 1.19
putno računalo ..... 1.105 → 1.112

Q

QR kod 6.3

R

rashladna tekućina 4.4
razine 0.8
razine:
kočione tekućine 4.6
rashladne tekućine 4.4
tekućine u spremniku uređaja za pranje stakla 4.6
regulator brzine ..... 1.97, 2.75 → 2.106
regulator-ograničivač brzine ..... 2.75 → 2.83
retrovizori ..... 0.2, 1.85 → 1.87
rezervni dijelovi 6.7
ručica mjenjača ..... 2.5 → 2.8
ručna kočnica 2.10, 2.14

S

sat 1.115
savjeti za vožnju ..... 2.17 → 2.21
senzor za vožnju unazad ..... 2.122 → 2.127
servo upravljač 1.84
set za napuhavanje guma ..... 5.2 → 5.4
signal opasnost ..... 1.116 – 1.117
signalizacija osvjetljenje ..... 1.117 → 1.125
sigurna udaljenost ..... 2.84 → 2.106
sigurni izlaz iz vozila ..... 2.155 → 2.157
sigurnosni pojasevi ..... 0.6, 1.48 → 1.58, 1.60 – 1.61, 1.97
sigurnosni razmaci ..... 2.49 → 2.51
sigurnost djece ..... 0.3, 1.29, 1.36, 1.58, 1.62 → 1.79, 3.23 – 3.24
sigurnost putnika 0.6
sjedala
podešavanja ..... 1.44 – 1.45
podešavanje prednjeg sjedala ..... 1.46 – 1.47
prednje sjedalo s električnim upravljanjem ..... 1.46 – 1.47
prednje sjedalo s masažom 1.46
sjedala 0.3
sjedalo s funkcijom masaže 1.46
sjenilo 3.25
smetnje u radu ..... 1.40, 1.55, 1.111, 2.13, 2.35, 2.40, 2.66, 2.74, 2.98, 2.133, 2.160, 5.25 → 5.30
spojene usluge 1.3
spremnik
kočiona tekućina 4.6
rashladne tekućine 4.4
tekućine za pranje stakla 4.6
sprječavanje izlaska iz vozne trake ..... 2.37 → 2.42, 2.52, 2.62 → 2.68
stakla 0.2
stražnja klupa 3.33
stražnja sjedala
funkcionalnosti 3.33
stražnja sjedala 1.51
stražnji pogled putem kamere ..... 1.88 → 1.91
stropno svjetlo ..... 3.25 – 3.26, 5.13
super zaključavanje vrata 1.29
sustav nadzora tlaka u gumama ..... 2.22 → 2.26
sustav protiv blokiranja kotača: ABS ..... 2.27 → 2.31
sustav protiv proklizavanja ..... 2.27 → 2.31
sustav za navigaciju ..... 3.21 – 3.22
sustav za otkrivanje suvozača ..... 1.62 → 1.65
sustav za zaštitu djece ..... 1.62 → 1.79
sustavi za pomoć pri vožnji ..... 0.5, 2.32 → 2.68, 2.71 → 2.74, 2.84 → 2.121, 2.128 → 2.134, 2.138 → 2.160, 3.2
svjetla za čitanje ..... 3.25 – 3.26

ABECEDNO KAZALO (5/6)

svjetla:
- bočni pokazivači smjera ... 5.12
- duga ... 1.96, 1.120, 5.10
- kratka ... 1.96, 1.117, 5.10
- podešavanje ... 1.124 – 1.125
- pokazivača smjera ... 1.96, 1.116, 5.10 – 5.11
- pozicijska ... 1.117, 5.11
- stop ... 5.11
- svjetlo registarske pločice ... 5.12
- upozorenja ... 1.116
- za maglu ... 1.96, 1.122, 5.11
- za vožnju unazad ... 5.11

svjetlosni upozoritelj ... 1.116

T

tehničke karakteristike ... 6.6 – 6.7
telefon ... 3.21 – 3.22
tlak u gumama ... 0.7, 2.22 → 2.26, 4.7 – 4.8, 5.7
trakcijska baterija ... 1.2 → 1.6
truba ... 1.116

U

ugrađena komanda telefona slobodne ruke ... 3.21 – 3.22
unutarnje obloge
- održavanje ... 4.14 – 4.15

unutrašnjost ... 0.3
upozorenje
- na izlazak iz parkirnog mjesta ... 2.131 → 2.134

upozorenje
- svjetlosno ... 1.116
- zvučno ... 1.116

upozorenje
- zvučno upozorenje za pješaka ... 1.6

upozorenje ... 1.116
upozorenje za napuštanje prometnog traka ... 2.32 → 2.42
upozorenje za oprez vozača ... 2.69 – 2.70
upozorenje za prekomjernu brzinu ... 2.71 → 2.74
upozorenje za sigurnosni razmak ... 2.49 → 2.51
upozoritelj za mrtvi kut ... 2.43 → 2.48
upravljač
- podešavanje ... 1.83 – 1.84

uređaj za pranje stakla ... 1.126 → 1.130, 1.127, 1.131 – 1.132, 4.6
uređenje tovarnog prostora ... 3.27 → 3.30
ušteda energije ... 2.17 → 2.21
utičnica za dodatnu opremu ... 3.31
utičnica za punjenje ... 1.2 → 1.6, 1.8 → 1.19
uvodnici zraka ... 3.3 → 3.5

V

vanjska temperatura ... 1.115
vanjsko osvjetljenje za pratnju ... 1.120, 1.124 – 1.125
ventilacija ... 3.6 → 3.16
višefunkcijski zaslon ... 2.44
vod za napajanje ... 1.8 → 1.20
vožnja ... 0.5, 1.113, 2.2 → 2.8, 2.10 → 2.15, 2.20 → 2.68, 2.75 → 2.106, 2.122 → 2.127, 2.138 → 2.154, 2.158 → 2.160, 3.2
vrata ... 1.34 → 1.36, 1.40, 1.113
vrata / vrata prtljažnika ... 1.21 → 1.29, 1.34 → 1.40
vrata prtljažnika ... 1.21 → 1.23, 3.34 → 3.36
vratašca za punjenje ... 1.8 → 1.19
vuča prikolice
- postavljanje ... 3.38

vuča prikolice ... 3.38, 6.6
vuča vozila
- kuka za vuču ... 3.38
- otklanjanje kvara ... 5.22 → 5.24

vuča vozila ... 0.9
vučna opterećenja ... 6.6

Z

zaključavanje ... 1.49
zaključavanje vrata ... 1.21 → 1.29, 1.34 → 1.40, 1.113
zaključavanje/otključavanje otvarajućih dijelova
- vrata ... 1.29

zaključavanje/otključavanje otvarajućih dijelova ... 1.21 → 1.23, 1.34 → 1.39
zamjena žarulja ... 5.10 → 5.13
zaslon ... 1.92 → 1.104, 2.123, 3.21

ABECEDNO KAZALO (6/6)

zasloni
multimedijalni zaslon .... 2.49, 2.66 → 2.68, 2.132, 2.138 → 2.148, 3.2
zaštita djece ..... 1.66 → 1.79
zaštita okoliša 2.16
zaštita protiv prohrđavanja 4.11
zaštitni mehanizmi za djecu ..... 1.62 → 1.79
zatezači ..... 1.53 → 1.58
zatezači prednjih sigurnosnih pojaseva ..... 1.53 → 1.58
zatezači sigurnosnih pojaseva ..... 1.53 → 1.59
zatvaranje vrata ..... 1.21 → 1.23, 1.34 → 1.40
zaustavljanje motora ..... 2.4, 2.10 → 2.15
zračni jastuci
sigurnost djece ..... 1.80 → 1.82
zračni jastuk
isključivanje prednjeg zračnog jastuka suvozača ..... 1.62, 1.80 → 1.82
uključivanje zračnog jastuka suvozača ..... 1.64, 1.80 → 1.82
zračni jastuk ..... 1.53 → 1.58, 1.60 – 1.61
zračni jastuk ..... 0.6, 1.53 → 1.61, 1.80 → 1.82
zvučni alarm ..... 1.34 → 1.36, 1.116, 1.120
zvučni i svjetlosni upozoritelji 1.116
zvučni upozoritelj 1.116
zvuka upozorenja
alarm za otvorena vrata/prtljažnik 1.36
alarm zaboravljenih svjetala 1.36

Ž

žarulje
zamjena ..... 0.9, 5.10 → 5.13

RENAULT S.A.S. SOCIÉTÉ PAR ACTIONS SIMPLIFIÉE AU CAPITAL DE 533 941 113 € / 122-122 BIS, AVENUE DU GENERAL LECLERC
92100 BOULOGNE-BILLANCOURT R.C.S. NANTERRE 780 129 987 — SIRET 780 129 987 03591 / renaultgroup.com

NU 1402-4 – 99 91 008 34S – 02/2023 – Edition croate

999100834S

Z3